SANTA & COLE

Indoor / *Interior*

2014

# Inner Beauty

For Plato, the fundamental characteristic of beauty was its luminosity; the light of beauty raises us up spiritually.

At Santa & Cole we have been concerned with the light we live in since 1985. And naturally, in addition, with its best formal expression and material culture. Behind each and every one of our products is a rationale for its design and a will to resolve it materially in the best form possible, rather than in the most ostentatious. All of the products published by Santa & Cole are original in their conception and manufacture. All respond to a question or need. And all defend their response.

This catalogue comprises responses from designers of differing cultures in very different eras. We are proud of our authors. We share their conviction that elegance is beauty that reaches the summit of efficiency with very few resources. It is economy of expression, like a succinct mathematical formula, like a poem.

# *Belleza interior*

*Decía Platón que la característica fundamental de la belleza es su luminosidad, que la luz de la belleza nos eleva espiritualmente.*

*En Santa & Cole llevamos desde 1985 preocupados por la luz con que vivimos. Y luego también, claro está, por su mejor expresión formal, por su cultura material. Detrás de cada uno de nuestros productos hay un razonamiento de diseño y una vocación por resolverse materialmente en su mejor hechura posible, no la más ostentosa. Todos los productos editados por Santa & Cole son originales en su concepción y en su manufactura. Todos responden a una pregunta o necesidad. Y cada uno defiende su respuesta.*

*Este catálogo acumula respuestas debidas a diseñadores de distintas culturas en épocas muy diferentes. Estamos orgullosos de nuestros autores. Compartimos con ellos la convicción de que la elegancia es esa belleza que alcanza muy altas cimas de eficacia con muy pocos recursos. Economía expresiva, como una breve fórmula matemática, como un poema.*

## Santa & Cole

Santa & Cole is a small, independent and global publisher of well-designed products based in Belloch (Barcelona, Spain). We distribute and sell our products and services in over 70 countries worldwide, with a view to fostering the humanity of our civil coexistence.

Founded in 1985, Santa & Cole lives for industrial design – the art of studying everyday objects to achieve a better experience in the way we use them, which forces us to reflect upon our material culture. For decades our editors have been telling the weird from the wonderful, the truth from the fad, to produce a stable catalogue of good Indoor products (indoor lamps and furniture) and two of Outdoor products (Lighting and Urban Elements).

## *Santa & Cole*

*Santa & Cole es una pequeña, independiente y global editora de productos de buen diseño que tiene su sede en Belloch (Barcelona, España) y que distribuye sus propuestas en más de 70 países de todo el mundo, preocupada por la humanidad de nuestra convivencia civil y resuelta a promoverla.*

*Fundada en 1985, Santa & Cole vive por el diseño industrial, un arte consistente en poner atención a los objetos cotidianos para buscar una mejor experiencia de uso, lo que obliga a reflexionar sobre nuestra cultura material. Así que durante estas décadas nuestros editores han ido discerniendo entre lo bello y lo siniestro, entre la verdad y la moda, construyendo un catálogo estable de buenos productos para uso Indoor (lámparas y mobiliario de interior), y otros dos catálogos para uso Outdoor (de Iluminación y de Elementos Urbanos).*

## We are editors

Publishing means making public a work that has usually been created by someone else, an author. We believe that a publisher's greatness lies not in having a powerfully large company but in the merits of their catalogue. Publishing is our raison d'être: considering, selecting, daring and offering sensible products and services to our contemporaries.

The overarching hypothesis to enable publishing is that designs can be protected as recognised and guaranteed intellectual property, rather like a book publisher but with objects, however large they may be. We protect the designer's original value and intellectual property rights from intrusive third parties, always and all over the world.

## *Somos editores*

*Editar significa sacar a luz pública una obra por lo regular ajena, que tiene autor. Nosotros creemos que la grandeza del editor no reside en su poderoso tamaño empresarial sino en la bondad de su catálogo. La labor editorial es nuestra razón de ser: reflexionar, seleccionar, arriesgar y ofrecer productos y servicios sensatos para nuestros contemporáneos.*

*La hipótesis esencial para poder editar es que el diseño sea protegible, de propiedad intelectual reconocida y amparada, así como una editorial de libros pero con objetos, por muy voluminosos que sean. Siempre protegemos el valor original del autor diseñador y sus derechos de propiedad intelectual frente a terceros intrusos. En todo el mundo.*

## Belloch, a knowledge park

Santa & Cole's head office is an exceptional property with over 130 hectares of land in Belloch, 30 km north of Barcelona. From there we seek to promote the development of a knowledge park focusing on communications and industrial design. Internationally publishing and protecting high quality original knowledge has become the main thrust of our work.

## *Belloch, un parque de conocimiento*

*La sede central de Santa & Cole está situada en Belloch, una privilegiada finca de más de 130 Ha. a 30 km al norte de Barcelona, desde donde pretendemos impulsar el desarrollo de un parque de conocimiento, centrado en la comunicación y el diseño industrial. La protección y difusión internacional del conocimiento original de calidad se ha convertido en la mejor síntesis de nuestra actividad.*

Contents / *Índice*

## Table Lamps
*Lámparas de sobremesa*

*— 016*
Americana

*— 020*
Asa

*— 022*
Básica

*— 024*
Básica Mínima

*— 026*
BlancoWhite
C1 / R2 / R3

*— 030*
BlancoWhite
R1 rotating
NEW

*— 032*
Cesta

*— 034*
Cestita
NEW

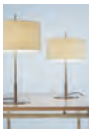
*— 036*
Diana /
Diana Menor

*— 038*
Fad
NEW MATERIAL

*— 040*
Moragas

*— 042*
Sin
NEW

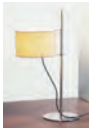
*— 046*
TMD

*— 050*
Trípode
G6 / M3
NEW RAW COLOR


## Floor lamps
*Lámparas de pie*


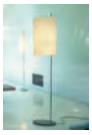
*— 056*
AJ Royal

*— 058*
Americana

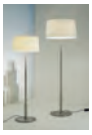
*— 060*
Diana /
Diana Menor

*— 062*
Dórica

*— 064*
FAD
NEW MATERIAL

*— 066*
GATCPAC

*— 068*
Moaré

*— 070*
Pie de Salón

*— 072*
TMC

*— 076*
TMD

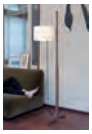
*— 078*
TMM

*— 082*
Trípode G5
NEW RAW COLOR

Contents / *Índice*

## Wall lamps
*Apliques*


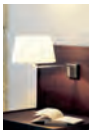
*— 088*
Americana

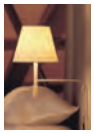
*— 090*
BC1

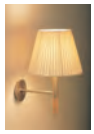
*— 092*
BC2

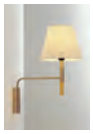
*— 094*
BC3

*— 096*
BlancoWhite
C1 / R1
NEW

*— 100*
Comodín
NEW RAW COLOR

*— 102*
Corso

*— 106*
Disco

*— 108*
Singular

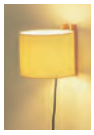
*— 110*
TMM

*— 112*
TMM Metálico


## Hanging lamps
*Lámparas de suspensión*


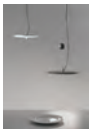
*— 116*
BlancoWhite
D1 / D2
NEW

*— 118*
BlancoWhite
R3
NEW

*— 120*
BlancoWhite
Golden Gate
NEW

*— 122*
Cirio

*— 130*
Estadio

*— 134*
Flúor

*— 138*
GT1000 /
GT1500
NEW RAW COLOR
NEW SIZE

*— 142*
GT7
NEW RAW COLOR

*— 144*
HeadHat
Ceramic / Metallic
NEW

*— 150*
La Colilla

*— 152*
Leonardo

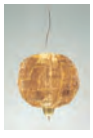
*— 154*
Liceo

*— 156*
M68
NEW COLOUR

*— 158*
Maija

*— 160*
Moaré

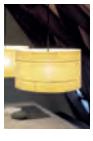
*— 164*
Nagoya

Contents / *Índice*

## Hanging lamps
*Lámparas de suspensión*

*— 166*

Nimba

NEW SIZES

*— 170*

Sexta

*— 172*

Sin

NEW

*— 174*

Sistema Fonda

*— 178*

Sistema
Gran Fonda

NEW RAW COLOR


## Garden
*Serie de jardín*

*— 184*

Oco

*— 188*

Amigo


## Systems, Lampshades and Rosettes
*Sistemas, pantallas y florones*


*— 194*

Matricial System

*Sistema Matricial*

NEW RAW COLOR

*— 198*

Raw Color ribbons lampshades

*Pantallas de cinta Raw Colors*

NEW

*— 200*

Moaré lampshades combinations

*Combinación de pantallas Moaré*

*— 202*

HeadHat System

*Sistema HeadHat*

NEW


## Light Sources
*Fuentes de luz*


*— 208*

Recommended Light Sources

*Fuentes de luz recomendadas*

*— 212*

Luminaires with built-in LED

*Luminarias con LED integrado*

Contents / *Índice*

## Furniture
*Mobiliario*

### Chairs, Armchairs, Sofas and Poufs
*Sillas, sillones, sofás y pufs*

*— 216*

Belloch

NEW COLOUR

*— 220*

Ramón

*— 222*

Digamma

*— 226*

Cadaqués

*— 230*

Ibiza

*— 232*

Moragas


### Tables and Shelves
*Mesas y estanterías*

*— 234*

Belloch

*— 238*

Diana

*— 240*

Subeybaja

*— 242*

Noa


## Contract projects
*Proyectos*


*— 246*


## Credits
*Créditos*


*— 262*

Classification and regulations

*Clasificación y normativas*

*— 266*

Company certifications

*Certificados de empresa*

*— 267*

Recognition on Management

*Reconocimientos*


The images in the catalogue are indicative of our products. Materials and finishes may be subject to circumstantial variations. Additionally, handcrafted products like glass, ceramic and wood may have specific variations of the material, such as the small pores, the thickness, the streaks and the tonalities. For further information, please write to **info@santacole.com**

*Las fotografías de este catálogo sirven como referencia. Los materiales y acabados de nuestros productos están sujetos a variaciones circunstanciales, así mismo los productos de elaboración artesanal como el vidrio, la cerámica y la madera pueden tener variaciones propias del material, tales como los pequeños poros, los espesores, las vetas y las tonalidades. Para cualquier duda o aclaración contáctenos:* ***info@santacole.com***

# Table lamps
*Lámparas de sobremesa*

p. 088 p. 058

# Americana

— Miguel Milá

*1964*

p. 270

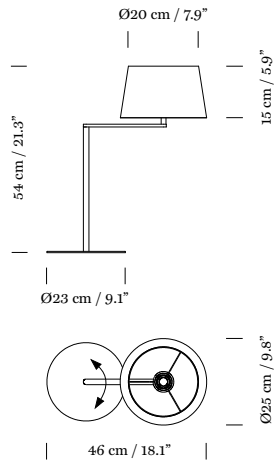


This lamp pays homage to the legendary series of swing-arm lamps designed by George W. Hansen in 1950. The Americana series, which comprises a table lamp, a floor lamp and a wall lamp, is also built around an articulated arm, although here the arm is a single section with a right-angled bend. This defines its basic geometry and transfers the joint to the vertical axis of the shaft, affording enhanced mechanical performance.

Satin nickel structure with moveable arm. White linen lampshade.
**Recommended light sources:** LED bulb: 8W / Compact fluorescent: 11W / Incandescent: Max. 60W.
E27 - E26 (Max. hgt. 105 mm / 4.1").

See light sources table (p. 206)

*Homenaje a la mítica serie de lámparas diseñadas por George W. Hansen en 1950 basadas en el swing de su brazo articulado por la mitad. Del mismo modo, la serie Americana, formada por una lámpara de sobremesa, otra de pie y un aplique, se construye en torno a su brazo articulado, esta vez de tramo único y en ángulo recto, que define su geometría básica y que traslada la rótula al eje vertical del fuste para un mejor comportamiento mecánico.*

*Estructura metálica en níquel satinado con brazo móvil. Pantalla de lino blanco.* ***Fuentes de luz recomendadas:*** *Bombilla LED: 8W / Fluorescencia compacta: 11W / Incandescente: Máx. 60W.*
*E27 - E26 (Alt. Máx. 105 mm / 4.1").*

*Ver tabla fuentes de luz (p. 206)*

# Asa

— Miguel Milá
*1961*

*p. 270*

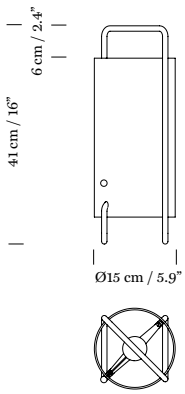


In 1961, this lamp was part of Miguel Milá's first collection for TRAMO (Trabajos Molestos – 'Annoying Jobs'), the company he set up to produce his own work when he was starting out. Santa & Cole is now republishing ASA, both the original version with a black structure and button and the later all-white version. Its light, handle-shaped structure makes it easy to move anywhere that requires great lighting.

White or black metal structure with matte finish. White translucent methacrylate lampshade. **Recommended light sources:** LED bulb: 8W / Compact fluorescent: 11W / Incandescent: Max. 60W.
E27 - E26 (Max. hgt. 105 mm / 4.1”).

CE ⧈ UL
See light sources table (p. 206)

*En 1961 formó parte de la primera colección de Miguel Milá para TRAMO (“Trabajos Molestos”), la empresa que fundó para auto producirse durante sus inicios. Santa & Cole la reedita tanto en la que fue su versión original, con la estructura y el botón en negro, como en la posterior versión enteramente en blanco. Su estructura, ligera y en forma de tirador, facilita su portabilidad compacta a cualquier espacio que requiera ser distinguido por su luz.*

*Estructura metálica blanca o negra con acabado mate. Pantalla de metacrilato translúcido blanco. **Fuentes de luz recomendadas:** Bombilla LED: 8W / Fluorescencia compacta: 11W / Incandescente: Máx. 60W.*
*E27 - E26 (Alt. Máx. 105 mm / 4.1”).*

CE ⧈ UL
*Ver tabla fuentes de luz (p. 206)*

# Básica

— Santiago Roqueta | Santa & Cole Team
*1987*

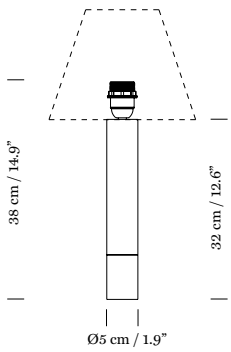


Lampshades / *Pantallas*

| P1 | P2 | P3 | M1 | M2 |
|---|---|---|---|---|
| Ø12 x Ø20 x 16 cm<br>Ø4.7x Ø7.9 x 6.3" | Ø27 x 17 cm<br>Ø10.6 x 6.7" | □ 20 cm<br>□ 7.9" | Ø15 x Ø25 x 20 cm<br>Ø5.9 x Ø9.8 x 7.9" | Ø12 x Ø20 x 40 cm<br>Ø4.7 x Ø7.9 x 15.7" |

The publication of the Básica lamp in 1987 was a return to warmth from the then prevailing fashion of lamps with tubular metal structures (usually painted black) and dichroic halogen bulbs. This piece laid the foundations for the publisher's premises, became Santa & Cole's most emblematic piece and set a new trend in European design.

Birch wood column with nickel or bronze base. Can be combined with lampshades P3, M1 and M2 (p. 194). Dimmer included. **Recommended light sources** (**adjustable**)**:** LED bulb: 12W / Compact fluorescent: 11W / Incandescent: Max. 100W.
E27 - E26 (Max. hgt. 115 mm / 4.5").

CE ⧈ UL
See light sources table (p. 206)

*La edición de la lámpara básica en 1987 supuso el retorno a la calidez, frente a la moda entonces imperante de lámparas con estructura tubular metálica (normalmente pintada en negro) y bombilla halógena dicroica. Esta obra cimentó las premisas de la editora, se convirtió en la pieza más representativa de Santa & Cole y marcó tendencia en el diseño europeo.*

*Pie de madera de abedul sobre base metálica acabada en bronce o níquel. Combina con las pantallas P3, M1 y M2 (p. 194). Incluye dimmer.* ***Fuentes de luz recomendadas (regulables):*** *Bombilla LED: 12W / Fluorescencia compacta: 11W / Incandescente: Máx. 100W.*
*E27 - E26 (Alt. Máx. 115 mm / 4.5").*

CE ⧈ UL
*Ver tabla fuentes de luz (p. 206)*

# Básica Mínima

— Santiago Roqueta | Santa & Cole Team

*1994*

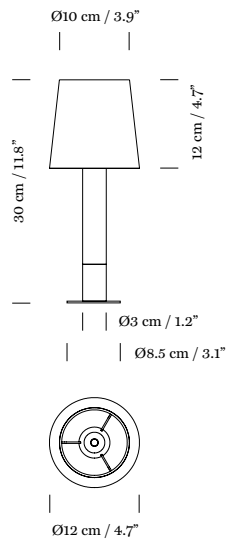


A pocket edition of the Básica lamp bringing its family character to uses requiring a smaller size or less intensive light, such as bedside tables or reference lights.

Birch wood column. Available in two versions: beige cardboard lampshade and bronze base, or natural ribbon lampshade and nickel base. Metal disc Ø 8.5 cm / 3.3". **Recommended light sources:** Compact fluorescent: 7W / Incandescent: Max. 40W.
E14- E12 (Max. hgt. 85 mm / 3.3").

See light sources table (p. 206)

*Edición de bolsillo de la lámpara Básica que reproduce su carácter familiar en usos donde se requiera menor tamaño o intensidad de luz, como mesillas de noche o puntos de luz de referencia.*

*Pie de madera de abedul. Se presenta en 2 versiones: con pantalla de cartulina beige y base metálica acabada en bronce o con pantalla de cinta en crudo y base metálica acabada en níquel. Disco metálico Ø 8,5 cm / 3.3".*
***Fuentes de luz recomendadas:*** *Fluorescencia compacta: 7W / Incandescente: Máx. 40W.*
*E14 - E12 (Alt. Máx. 85 mm / 3.3").*

*Ver tabla fuentes de luz (p. 206)*

p. 116 - 120 p. 096

# BlancoWhite

## C1 / R2 / R3

— Antoni Arola

*2011*

reddot design award winner 2012

Delta ADI FAD 2012

p. 270

The BlancoWhite family came about in 2012 as a series of models with essential forms that can be used as tabletop bookcases, shelves that provide light, or composite lighting systems, with a view to lighting up special objects in our day-to-day lives. BlancoWhite is now an extensive family of lamps that share the same subtle, one-centimetre thick structure which houses the light source and creates lightness in the form of all models. Its greatest innovation is a smart LED plate (using a Dot Cutting system) that distributes dots of progressive concavity across the light surface, becoming more concave the further away from the source they are and creating harmonious homogeneity in the light flow. This is a new way of lighting that was unimaginable just a few years ago, and that wins people over immediately with its warmth and simplicity.

*La familia BlancoWhite nació en 2012 como una serie de modelos de formas esenciales, usables como libreros de sobremesa, estantes luminosos, o sistemas compositivos de iluminación, con voluntad de dar luz a objetos destacables en nuestra vida cotidiana. BlancoWhite es hoy una extensa familia de lámparas que comparte una sutil estructura de un centímetro de espesor donde se alberga la fuente de luz, y que determina la levedad formal de todos los modelos. Su mayor innovación reside en la inteligencia de la placa de LED (con sistema Dot Cutting, de corte por puntos) que distribuye puntos de concavidad progresiva a lo largo de la superficie luminosa, tanto más cóncavos cuanto más apartados de la fuente, y que obtiene una homogeneización armoniosa del flujo luminoso. Una nueva forma de iluminar, impensable hace pocos años, que inmediatamente convence al usuario por su calidad y sencillez.*

**C1**

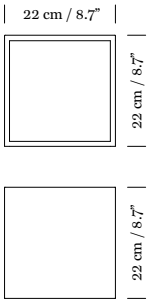


S&C white or graphite metal structure with matte finish. Dimmer included. **Light source included (adjustable):** built-in LED.

*Estructura metálica en blanco S&C o grafito con acabado mate. Incluye dimmer.* ***Incluye fuente de luz (regulable):*** *LED integrado.*

**C1:** Output: 8W. 12VDC / Input: 90 ~ 264VAC.
**R2:** Output: 24W. 12VDC / Input: 90 ~ 264VAC.
**R3:** Output: 33W. 12VDC / Input: 90 ~ 264VAC.

CE

See light sources table / *Ver tabla fuentes de luz* (p. 206)

**R2**

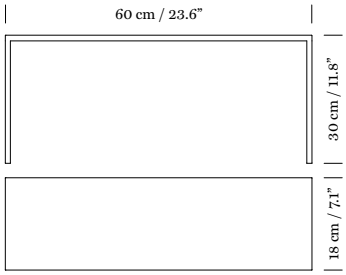


**R3**

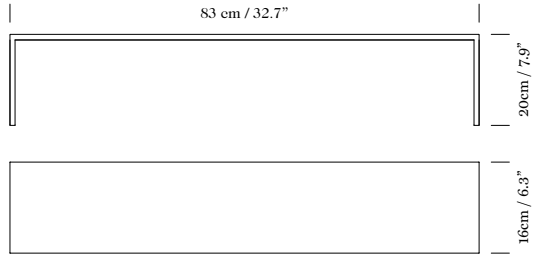

**NEW**

p. 116 - 120 p. 096

# BlancoWhite

## R1 rotating

— Antoni Arola

*2013*

p. 270

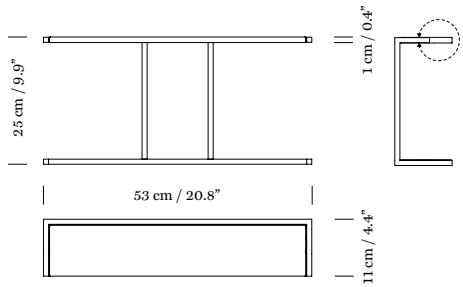


An LED reinterpretation of the iconic opaline green Victorian library and office lamp - tiltable, long and of medium height. An extremely light-efficient desktop companion with a removable bottom tray to store away the important minutiae that land on our desk.

S&C white or graphite metal structure with matte finish. Rotating head. Dimmer included. **Light source included (adjustable):** built-in LED. Output: 10W. 12VDC / Input: 90 ~ 264VAC.

See light sources table (p. 206)

*Reinterpretación en LED de la icónica lámpara de biblioteca y despacho victoriano de opalina verde, basculante, alargada y de media altura. Una compañera de sobremesa de gran eficacia lumínica con una bandeja inferior extraíble en la que depositar el material de paso por nuestro escritorio.*

*Estructura metálica en blanco S&C o grafito con acabado mate. Cabeza Orientable. Incluye dimmer.* ***Incluye fuente de luz (regulable):*** *LED integrado. Output: 10W. 12VDC / Input: 90 ~ 264VAC.*

*Ver tabla fuentes de luz (p. 206)*

# Cesta

— Miguel Milá

*1962*

*p. 270*

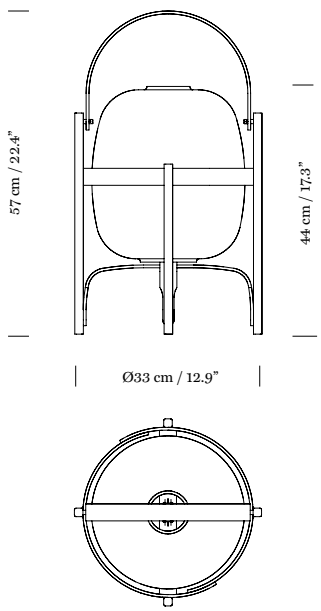


A magical hand-made lantern comprising a wooden structure that holds a light globe. Its oval volume and handle make it an object-lamp to be placed both on tabletops and floors.

Cherry wood structure. White opal lampshade. Dimmer included.
**Recommended light sources (adjustable):** LED bulb: 17W / Compact fluorescent: 20W / Incandescent: Max. 75W.
E27 - E26 (Max. hgt. 130 mm / 5.1”).

CE ⧈ UL
See light sources table (p. 206)

*Linterna mágica hecha a mano, compuesta por una estructura de madera que contiene un globo de luz. Su volumen oval y su asa hacen de ella un objeto-lámpara para dejar indistintamente sobre una mesa o en el suelo.*

*Estructura de madera de cerezo. Pantalla de opalina blanca. Incluye dimmer.* ***Fuentes de luz recomendadas (regulables):*** *Bombilla LED: 17W / Fluorescencia compacta: 20W / Incandescente: Máx. 75W.*
*E27 - E26 (Alt. Máx. 130 mm / 5.1”).*

CE ⧈ UL
*Ver tabla fuentes de luz (p. 206)*

**NEW**

# Cestita

— Miguel Milá
*1962*

*p. 270*

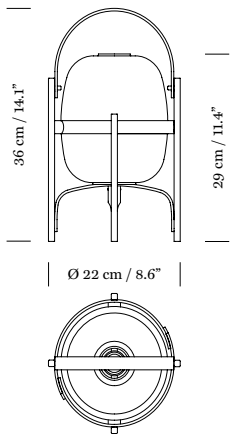


This is the little sister of Miguel Milá's very famous Cesta lamp, both designed over fifty years ago. It is an iconic, almost traditional piece; the heiress of a moral design that adapts to us very naturally.

Sumatran pine wood structure. White opal engineering plastic lampshade. **Recommended light sources:** LED bulb: 8W / Compact fluorescent: 11W / Incandescent: Max. 25W. [UL Market: Max. 7 W].
E27 - E26 (Max. hgt. 105 mm / 4.1”).

See light sources table (p. 206)

*Es la hermana menor de la muy famosa lámpara Cesta de Miguel Milá, diseñadas ambas hace más de cinco décadas. Una pieza icónica y casi tradicional, heredera de un diseño moral que se adapta a nosotros con plena naturalidad.*

*Estructura de madera de pinus merkusii. Pantalla de polímero técnico blanco opal.* ***Fuentes de luz recomendadas:*** *Bombilla LED: 8W / Fluorescencia compacta: 11W / Incandescente: Máx. 25. [Mercado UL: Máx. 7 W]. E27 - E26 (Alt. Máx. 105 mm / 4.1”).*

*Ver tabla fuentes de luz (p. 206)*

p. 060 p. 238

# Diana / Diana Menor

— Federico Correa | Alfonso Milá | Miguel Milá

*1995*

p. 270

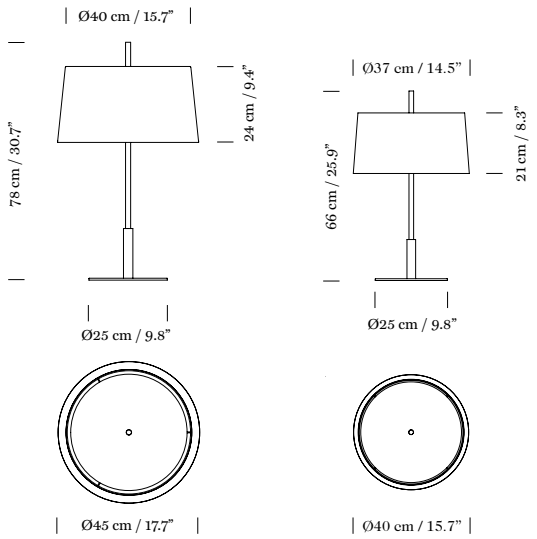


Slender, firm and clear, the Diana lamp combines functional and compositional sobriety. A central metal shaft of variable diameter supports a slightly conical wide circular white linen shade.

Satin nickel structure. White linen lampshade with translucent white cardboard upper diffuser. Dimmer included. **Recommended light sources (adjustable): Diana: 2 x** LED bulb: 12W / Compact fluorescent: 20W / Incandescent: Max. 60W.
E27 - E26 (Max. hgt. 130 mm / 5.1”).
**Diana menor: 2 x** LED bulb: 12W / Compact fluorescent: 11W / Incandescent: Max. 40W.
E27 - E26 (Max. hgt. 115 mm / 4.5”).

See light sources table (p. 206)

*Esbelta, firme y clara, la lámpara Diana es un compendio de sobriedad funcional y compositiva. Un pie central metálico de diámetro variable enhebra una amplia pantalla de lino circular de forma ligeramente cónica.*

*Estructura metálica en níquel satinado. Pantalla de lino blanco con difusor superior de cartulina translúcida blanca. Incluye dimmer.* ***Fuentes de luz recomendadas (regulables): Diana: 2 x*** *Bombilla LED: 12W / Fluorescencia compacta: 20W / Incandescente: Máx. 60W.*
*E27 - E26 (Alt. Máx. 130 mm / 5.1”).*
***Diana menor: 2 x*** *Bombilla LED: 12W / Fluorescencia compacta: 11W / Incandescente: Máx. 40W.*
*E27 - E26 (Alt. Máx. 115 mm / 4.5”).*

*Ver tabla fuentes de luz (p. 206)*

NEW MATERIAL

p. 064

# FAD

— Miguel Milá

*1973*

p. 270

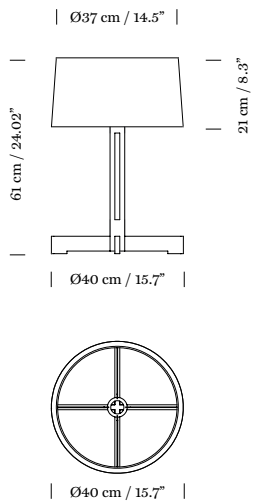


Designed to light the original offices of Barcelona's Fostering Arts and Design Association (FAD), a reference centre in Spain. It has a solid wooden structure with a cross-shaped section and a white linen shade, combining solidity and space, gravity and elegance.

Natural oak wood structure. White linen lampshade. Dimmer included. **Recommended light sources (adjustable):** LED bulb: 17W / Compact fluorescent: 20W / Incandescent: Max. 100W.
E27 - E26 (Max. hgt. 130 mm / 5.1").

CE ⧈ UL
See light sources table (p. 206)

*Proyectada para iluminar las originales oficinas del Fomento de las Artes y el Diseño (FAD), centro de referencia en España. Una estructura de madera maciza, con sección en forma de cruz, y una pantalla de lino blanco, conjugan solidez y vacío, gravedad y elegancia.*

*Estructura de madera de roble natural. Pantalla de lino blanco. Incluye dimmer.* ***Fuentes de luz recomendadas (regulables):*** *Bombilla LED: 17W / Fluorescencia compacta: 20W / Incandescente: Máx. 100W.*
*E27 - E26 (Alt. Máx. 130 mm / 5.1").*

CE ⧈ UL
*Ver tabla fuentes de luz (p. 206)*

p. 230

# Moragas

— Antoni Moragas

*1957*

Premio Nuevo Estilo 1992

P. 270

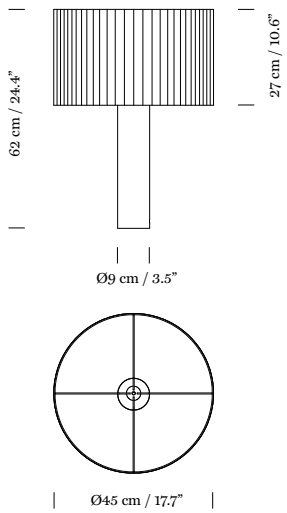


This is a table lamp with a serene exterior, the beacon of a modernity that captures the pragmatic temperament of a great Spanish pioneer. A central solid wooden column supports a generous circular shade made of bookbinding tape, whose asymmetry produces relaxing chiaroscuros.

Sapele wood stand. Natural cotton ribbon lampshade with silk border. Dimmer included. **Recommended light sources (adjustable): 3 x** Halogen. QD45: Max. 30W [Included in the CE market] / Incandescent: Max. 40W.
E14 - E12 (Max. hgt. 105 mm / 4.1”).

CE UL
See light sources table (p. 206)

*Lámpara de mesa de sereno empaque, faro de una modernidad que plasma el temperamento pragmático de un gran pionero español. Un tronco central de madera maciza sustenta una generosa pantalla circular encintada. La cinta de encuadernación de libros, siendo asimétrica, produce relajantes claroscuros.*

*Pie de madera de sapeli. Pantalla de cinta con ribete de seda. Incluye dimmer. **Fuentes de luz recomendadas (regulables): 3 x** Halógena. QD45: Máx. 30W [incluida en el mercado CE] / Incandescente: Máx. 40W.
E14 - E12 (Alt. Máx. 105 mm / 4.1”).*

CE UL
*Ver tabla fuentes de luz (p. 206)*

NEW

p. 172

# Sin

— Antoni Arola

*2013*

p. 270

This is a lamp that owes its name to the many things it does without. Designed as the new basic Santa & Cole lamp, it marries tradition and technology with the sobriety of a classic. It is a circle of light in two sizes, with or without shade and hanging or tabletop, and has an adjustable light flow, to meet the lighting needs of any situation with great elegance.

*Esta es una lámpara que debe su nombre a lo mucho de lo que prescinde. Nacida con la intención de ser la nueva lámpara básica de Santa & Cole, combina tradición y tecnología con la sobriedad propia de los clásicos. Un círculo luminoso en dos tamaños, con o sin pantalla, suspendida o de sobremesa, con flujo luminoso regulable, resuelve las necesidades lumínicas de cualquier situación con extrema elegancia.*

**Sin S**

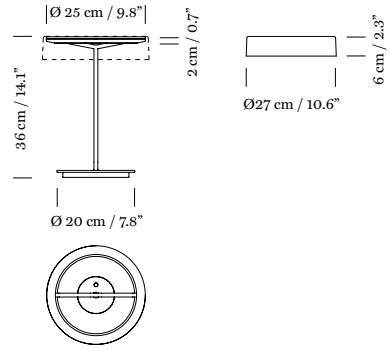


**Sin L**

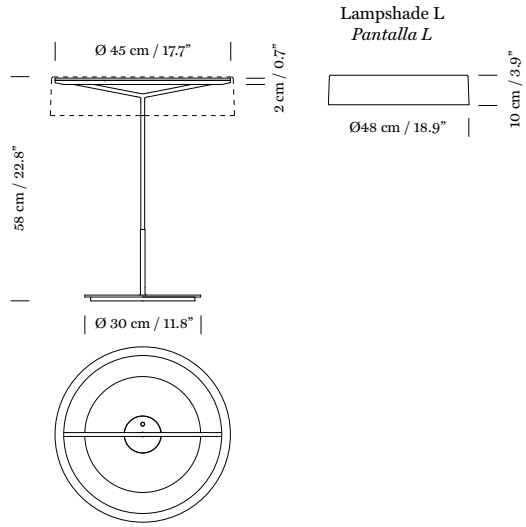


S&C white or graphite metal structure with matte finish. Optional white engineering plastic lampshade. Dimmer included. **Light source included** (**adjustable**)**:** Built-in LED.

**SIN S:** Output: 12.5W. 24VDC / Input: 90 ~ 264VAC.
**SIN L:** Output: 25W. 24VDC / Input: 90 ~ 264VAC.

See light sources table (p. 206)

*Estructura metálica blanco S&C o grafito, con acabado mate. Pantalla opcional de polímero técnico blanco. Incluye dimmer.* ***Incluye fuente de luz (regulable):*** *LED integrado.*

***SIN S:*** *Output: 12,5W. 24VDC / Input: 90 ~ 264VAC.*
***SIN L:*** *Output: 25W. 24VDC / Input: 90 ~ 264VAC.*

*Ver tabla fuentes de luz (p. 206)*

p. 076

# TMD

— Miguel Milá

*1996*

p. 270

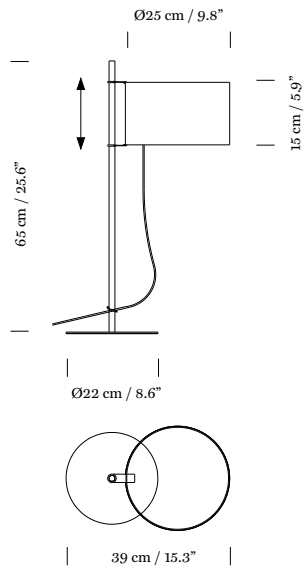


Based on his famous TMM floor lamp, Miguel Milá designed this tabletop version replacing wood with metal and incorporating a cylindrical shaft.

Satin nickel structure. Height-adjustable white linen lampshade. The light is switched on/off by pulling lightly on the cable. **Recommended light sources:** LED bulb: 12W / Compact fluorescent: 15W / Incandescent: Max. 60W.
E27 - E26 (Max. hgt. 125 mm / 4.9”).

See light sources table (p. 206)

*Con las premisas de su famosa lámpara TMM de pie, Miguel Milá diseña la versión de sobremesa, sustituyendo la madera por el metal y ofreciendo un fuste de sección cilíndrica.*

*Estructura metálica en níquel satinado. Pantalla de lino blanco regulable en altura. La lámpara se enciende y se apaga tirando levemente del cable.* ***Fuentes de luz recomendadas:*** *Bombilla LED: 12W / Fluorescencia compacta: 15W / Incandescente: Máx. 60W.*
*E27 - E26 (Alt. Máx. 125 mm / 4.9”).*

*Ver tabla fuentes de luz (p. 206)*

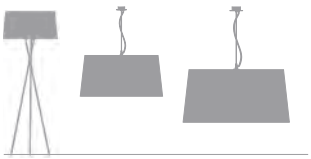

p. 082 p. 142 p. 138

NEW RAW COLOR

# Trípode

## G6 / M3

— Santa & Cole Team

*2002 - 2011*

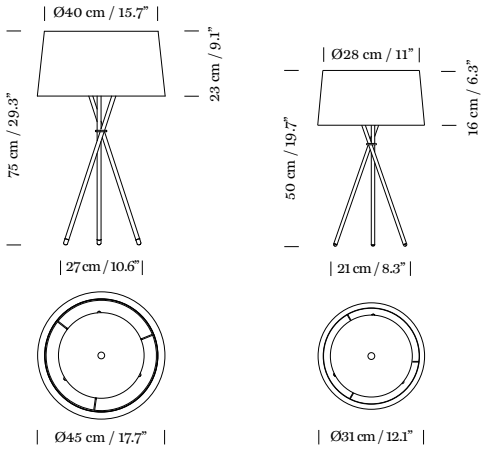


This set of three crossed metal tubes resembling Chinese chopsticks that support an ample ribbon shade without the need for a base was something of a revolution in Santa & Cole's catalogue and celebrated its fifteenth anniversary in 2010. It is a family of lamps designed to create warm atmospheres, arouse sensations and liven up monochromatic spaces.

Black metal structure. Natural, red-amber or black ribbon lampshade, or terracotta, mustard or green Raw Color ribbon. Black metal top cover. **Recommended light sources: Trípode G6:** Dimmer included. Adjustable light sources: LED bulb: 17W / Compact fluorescent: 20W / Incandescent: Max. 100W.
E27 - E26 (Max. hgt. 130 mm / 5.1").
**Trípode M3:** Compact fluorescent: 7W / Incandescent: Max. 40W.
E14 - E12 (Max. hgt. 85 mm / 3.3").

CE UL

See light sources table (p. 206)
**More information about Raw Color ribbons (p. 198)**

*El haz de tres tubos metálicos unidos como un juego de palillos chinos que levanta, sin necesidad de base, una generosa pantalla encintada y que creó una pequeña revolución en el catálogo de Santa & Cole cumplió quince años en 2010. Una familia de lámparas pensada para crear atmósferas cordiales, despertar sensaciones y animar espacios monocromáticos.*

*Estructura metálica negra. Pantalla de cinta en color crudo, rojo-ámbar o negro o de cinta Raw Color en teja, mostaza o verde. Tapa superior metálica negra. **Fuentes de luz recomendadas: Trípode G6:** Incluye dimmer. Fuentes de luz regulables: Bombilla LED 17W / Fluorescencia compacta: 20W / Incandescente: Máx. 100W.*
*E27 - E26 (Alt. Máx. 130 mm / 5.1").*
***Trípode M3:** Fluorescencia compacta: 7W / Incandescente: Máx. 40W.*
*E14 - E12 (Alt. Máx. 85 mm / 3.3").*

CE UL

*Ver tabla fuentes de luz (p. 206)*
***Más información sobre pantallas de cinta Raw Color (p. 198)***

G5 G6 M3

Screen/Lamp

# Floor lamps

*Lámparas de pie*

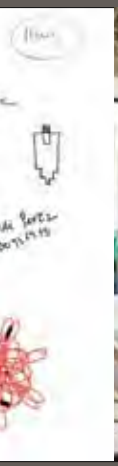

# AJ Royal

— Arne Jacobsen

*1956*

*p. 270*

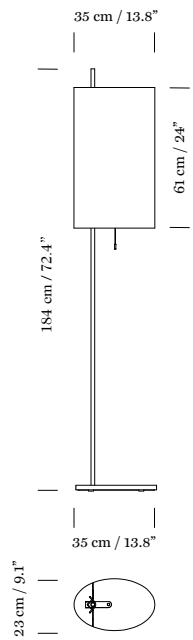


Designed for the Hotel Royal SAS in Copenhagen, this lamp combines bright steel with the linen of an elliptical shade that seems to be floating in mid-air, while its shadow creates the element of gravity that fixes it to the floor.

Stainless steel shaft and cast steel grey base. White linen lampshade. Double switch. **Recommended light sources*: 2 x** LED bulb: 17W / Compact fluorescent: 20W / Incandescent: Max. 100W.
E27 - E26 (Max. hgt. 130 mm / 5.1”).
* UL Market: dimmer included. Adjustable light sources recommended.

See light sources table (p. 206)

*Diseñada para el Hotel Royal SAS de Copenhague, combina el acero brillante con el lino de una pantalla elíptica que parece flotar en el aire, mientras su sombra constituye el elemento de gravedad que la afianza en el suelo.*

*Fuste de acero inoxidable y base de fundición gris. Pantalla de lino blanco. Interruptor doble. **Fuentes de luz recomendadas*: 2 x** Bombilla LED: 17W / Fluorescencia compacta: 20W / Incandescente: Máx. 100W.*
*E27 - E26 (Alt. Máx. 130 mm / 5.1”).*
** Mercado UL: Incluye dimmer, recomendamos fuentes de luz regulables.*

*Ver tabla fuentes de luz (p. 206)*

# Americana

— Miguel Milá

*2000*

p. 270

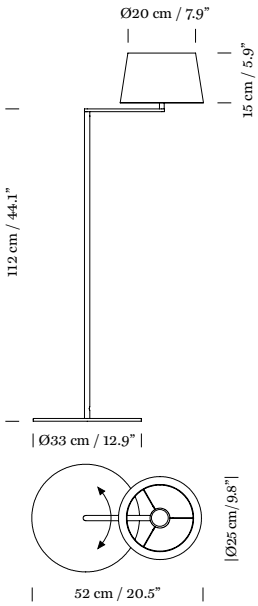


This lamp pays homage to the legendary series of swing-arm lamps designed by George W. Hansen in 1950. The Americana series, which comprises a table lamp, a standard lamp and a wall lamp, is also built around an articulated arm, although here the arm is a single section with a right-angled bend. This defines its basic geometry and transfers the joint to the vertical axis of the shaft, affording enhanced mechanical performance. It provides all the benefits of smart articulation with a traditional shade, at the perfect height for reading in your favourite armchair.

Satin nickel structure with moveable arm. White linen lampshade. **Recommended light sources:** LED bulb: 8W / Compact fluorescent: 11W / Incandescent: Max. 60W.
E27 - E26 (Max. hgt. 105 mm / 4.1").

CE UL
See light sources table (p. 206)

*Homenaje a la mítica serie de lámparas diseñadas por George W. Hansen en 1950 basadas en el swing de su brazo articulado por la mitad. Del mismo modo, la serie Americana, formada por una lámpara de sobremesa, otra de pie y un aplique, se construye en torno a su brazo articulado, esta vez de tramo único y en ángulo recto, que define su geometría básica y que traslada la rótula al eje vertical del fuste para un mejor comportamiento mecánico. Todo el beneficio de una articulación inteligente, con pantalla tradicional, a una altura óptima para la lectura en tu butaca favorita.*

*Estructura metálica en níquel satinado con brazo móvil. Pantalla de lino blanco.* ***Fuentes de luz recomendadas:*** *Bombilla LED: 8W / Fluorescencia compacta: 11W / Incandescente: Máx. 60W.*
*E27 - E26 (Alt. Máx. 105 mm / 4.1").*

CE UL
*Ver tabla fuentes de luz (p. 206)*

# Diana / Diana Mayor

— Federico Correa | Alfonso Milá | Miguel Milá

*1995*

p. 270

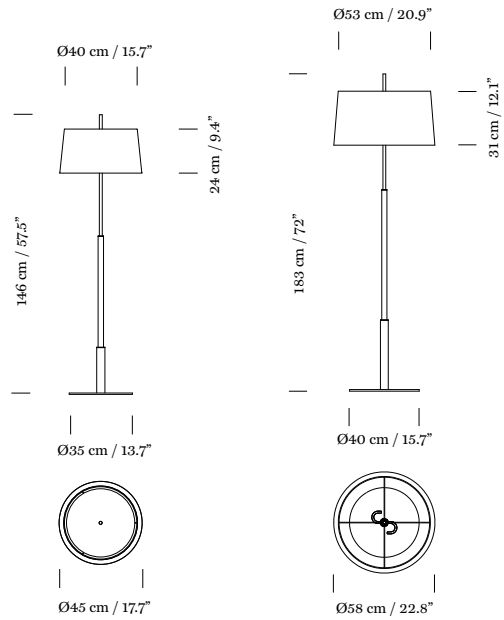


Based on the tabletop models, the Diana standard lamp and the Diana Mayor retain the firmness and clarity that characterise this family.

Satin nickel structure. White linen lampshade. Diana: translucent white cardboard upper diffuser. Diana Mayor: no upper diffuser. Dimmer included. **Recommended light sources (adjustable): 2 x** LED bulb: 17W / Compact fluorescent: 20W / Incandescent: Max. 100W.
E27 - E26 (Max. hgt. 130 mm / 5.1”).

CE ⧈ VL

See light sources table (p. 206)

*Generada a partir de los modelos de sobremesa, la Diana de pie y la Diana Mayor conservan la firmeza y claridad que caracterizan esta familia.*

*Estructura metálica en níquel satinado. Pantalla de lino blanco. Diana con difusor superior de cartulina translúcida blanca. Diana Mayor sin difusor. Incluye dimmer.* ***Fuentes de luz recomendadas (regulables): 2 x*** *Bombilla LED: 17W / Fluorescencia compacta: 20W / Incandescente: Máx. 100W.*
*E27 - E26 (Alt. Máx. 130 mm / 5.1”).*

CE ⧈ VL

*Ver tabla fuentes de luz (p. 206)*

# Dórica

— Jordi Miralbell | Mariona Raventós

*1994*

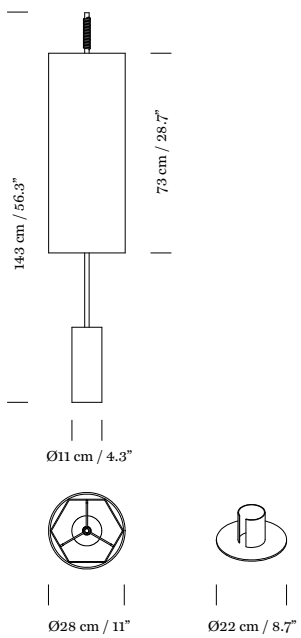


A beautiful reminder of a column of an imaginary order, it evokes the origins of Western culture and through its verticality creates a play of proportions between cylinders, matter and light, between the solidity of its iron base and the lightness of itsstripedshade.

Metal structure with dark bronze finish. Natural ribbon lampshade. Supplement for stabilizing base Ø 22 cm / 8.7". Dimmer included. **Recommended light sources (adjustable): 3 x** LED bulb: 12W / Compact fluorescent: 20W / Incandescent: Max. 60W. E27 - E26 (Max. hgt. 160 mm / 6.3").

See light sources table (p. 206)

*Hermosa reminiscencia de una columna de un orden imaginario, evoca los orígenes de la cultura occidental e impone en la verticalidad un juego de proporciones entre cilindros, materia y luz, entre la solidez impuesta por su base de hierro y la ligereza de la pantalla listada.*

*Estructura metálica acabada en bronce oscuro. Pantalla de cinta en crudo. Suplemento base estabilizadora Ø 22 cm / 8.7". Incluye dimmer.* ***Fuentes de luz recomendadas (regulables): 3 x*** *Bombilla LED: 12W / Fluorescencia compacta: 20W / Incandescente: Máx. 60W. E27 - E26 (Alt. Máx. 160 mm / 6.3").*

*Ver tabla fuentes de luz (p. 206)*

NEW MATERIAL

p. 038

# FAD

— Miguel Milá

*1973*

p. 270

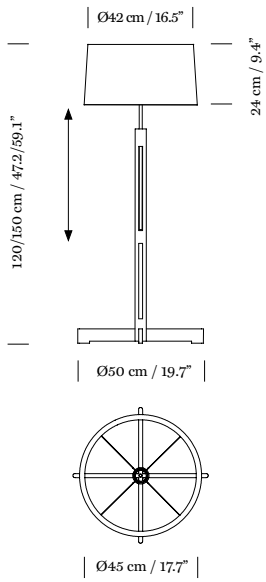


Designed to light the original offices of Barcelona's Fostering Arts and Design Association (FAD), a reference centre in Spain. It has a solid wooden structure with a cross-shaped section and a white linen shade, combining solidity and space, gravity and elegance.

Natural oak wood structure. Height-adjustable white linen lampshade. Dimmer included. **Recommended light sources (adjustable):** LED bulb: 17W / Compact fluorescent: 20W / Incandescent: Max. 100W. E27 - E26 (Max. hgt. 130 mm / 5.1").

See light sources table (p. 206)

*Proyectada para alumbrar las originales oficinas del Fomento de las Artes y el Diseño (FAD), centro de referencia en España. Una estructura de madera maciza, cuya sección en cruz se ha vaciado y sirve de fuste a una pantalla de lino blanco. Es notable la inserción del vacío en los travesaños de la base.*

*Estructura de madera de roble natural. Pantalla de lino blanco regulable en altura. Incluye dimmer.* ***Fuentes de luz recomendadas (regulables):*** *Bombilla LED: 17W / Fluorescencia compacta: 20W / Incandescente: Máx. 100W.*
*E27 - E26 (Alt. Máx. 130 mm / 5.1").*

*Ver tabla fuentes de luz (p. 206)*

# GATCPAC

— Josep Torres Clavé

*1931*

*p. 270*

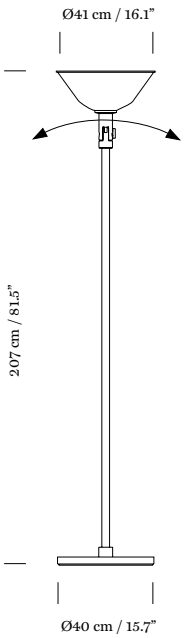


Josep Torres Clavé was a member of the GATCPAC movement (a regional branch of GATEPAC), which sought to promote rationalist architecture in Spain, in a similar vein to the style and principles of the German Bauhaus. The GATCPAC lamp is a paradigm of design accuracy, rigour and clarity, and embodies the aesthetic principles of that group: a manifesto for a thorough understanding of function. The lamp is a huge floodlight with an adjustable lampshade on a joint at the top of the shaft.

*Josep Torres Clavé formó parte del movimiento GATCPAC (sección territorial del GATEPAC) cuyo fin fue promover la arquitectura racionalista en España, afín al estilo y postulados de la Bauhaus alemana. La lámpara GATCPAC es un ejemplo de precisión, rigor y claridad de diseño y trasluce los principios estéticos de aquel grupo. Un manifiesto en favor de la función bien entendida. Un foco gigante con pantalla orientable mediante una rótula en la parte superior del fuste.*

Polished aluminium structure with adjustable lampshade. Dimmer included. **Recommended light sources (adjustable):** LED bulb: 17W / Compact fluorescent: 20W / Incandescent: Max. 150W.
E27 - E26 (Max. hgt. 160 mm / 6.3”).

CE ⧈ UL
See light sources table (p. 206)

*Estructura y pantalla metálica orientable en aluminio pulido. Incluye dimmer. **Fuentes de luz recomendadas (regulables):** Bombilla LED: 17W / Fluorescencia compacta: 20W / Incandescente: Máx. 150W.*
*E27 - E26 (Alt. Máx. 160 mm / 6.3”).*

CE ⧈ UL
*Ver tabla fuentes de luz (p. 206)*

# Moaré

— Antoni Arola

*2003*

Selección. ADI FAD 2005

p. 270

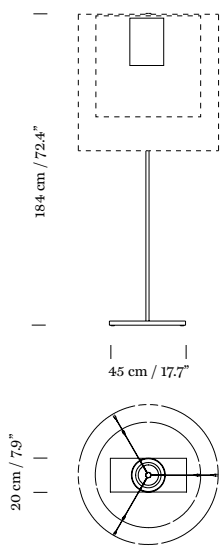


The superimposed shades of Moaré cause an optical illusion of asymmetric waters, known as the Moiré effect. Created in 2003, the Moaré series has gradually taken on new formats, supports and colours, currently deploying numerous combinations to satisfy very different needs, from large commercial spaces to private domestic uses.

Two superimposed cylindrical polyester lampshades. With a range of sizes and colours (white, red, grey and black), numerous combinations are possible. Aluminium structure with graphite black finish and cast aluminium base. Acrylsatiné methacrylate cylindrical diffuser. Dimmer included. **Recommended light sources (adjustable): 3 x** LED: 17W / Compact fluorescent: 20W / Incandescent: Max. 100W.
E27 - E26 (Max. hgt. 160 mm / 6.3")

CE

See light sources table (p. 206)
**See lampshades options (p. 200)**

*Las pantallas superpuestas de la lámpara Moaré provocan una ilusión óptica de aguas asimétricas, conocida como efecto Moiré. Nacida en 2003, la serie Moaré ha ido sumando nuevos formatos, soportes y colores, hasta desplegar una multitud de combinaciones que satisfacen muy distintas aplicaciones: desde grandes espacios comerciales hasta privados usos domésticos.*

*Superposición de dos pantallas cilíndricas de tejido de poliéster. La variedad de tamaños y colores (blanco, gris, rojo y negro) permite múltiples combinaciones. Estructura de aluminio acabada en color grafito con base de fundición. Difusor cilíndrico de metacrilato acrylsatiné. Incluye dimmer. **Fuentes de luz recomendadas (regulables): 3 x** Bombilla LED: 17W / Fluorescencia compacta: 20W / Incandescente: Máx. 100W.
E27 - E26 (Alt. Máx. 160 mm / 6.3").*

CE

*Ver tabla fuentes de luz (p. 206)*
***Ver combinación pantallas (p. 200)***

# Pie de Salón

— Jaume Sans

*1963*

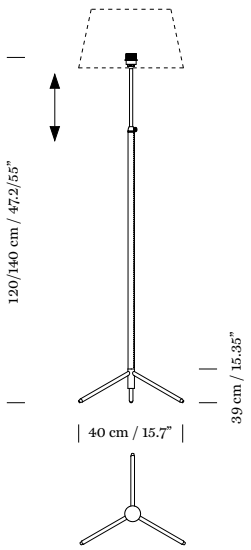


Lampshades / *Pantallas*

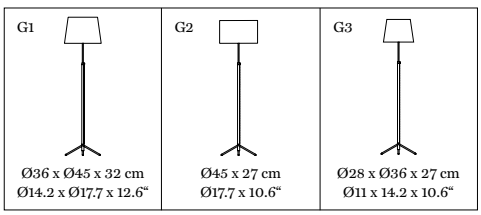


A svelte reinterpretation of traditional lamps. The symmetry of the central chrome-plated and leather-covered shaft is adjustable and gives way to a base comprising three points of support. Shades are available in a range of shapes and materials.

Height-adjustable chrome-plated structure. Shaft covered in black leather. Can be combined with lampshades G1, G2 and G3 (p. 194). Dimmer included. **Recommended light sources (adjustable):** LED bulb: 17W / Compact fluorescent: 20W / Incandescent: Max. 100W. E27 - E26 (Max. hgt. 130 mm / 5.1").

See light sources table (p. 206)

*Esbelta reinterpretación de las lámparas tradicionales donde la simetría del fuste central cromado y forrado en piel es regulable y se abre en una base formada por tres puntos de apoyo. Admite diversas formas y materiales de pantalla.*

*Estructura metálica cromada regulable en altura. Fuste forrado en piel negra. Combina con las pantallas G1, G2 y G3 (p. 194). Incluye dimmer.* ***Fuentes de luz recomendadas (regulables):*** *Bombilla LED: 17W / Fluorescencia compacta: 20W / Incandescente: Máx. 100W. E27 - E26 (Alt. Máx. 130 mm / 5.1").*

*Ver tabla fuentes de luz (p. 206)*

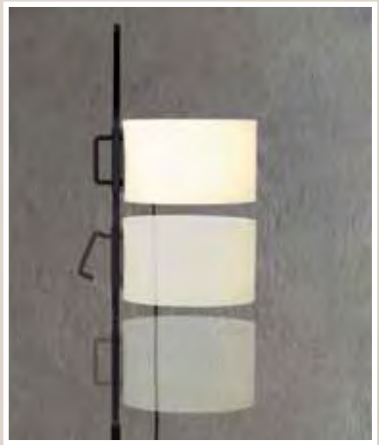

# TMC

— Miguel Milá

*1961*

Delta de Oro. ADI FAD 1961

*p. 270*

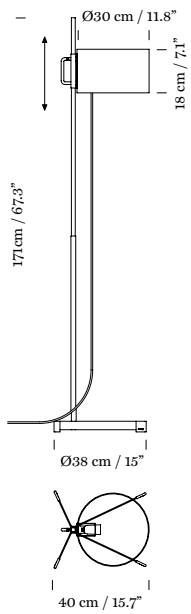


The latest edition of Miguel Milá's highly acclaimed TMC lamp for Santa & Cole was released in 2011, on its fiftieth anniversary. Significant details from the original design were preserved and new improvements were added to the emblematic up-down system of the circular shade. The definitive edition, according to the designer.

Two-part metal structure: upper half chrome-plated and lower half black or red. Height-adjustable white methacrylate lampshade. The light is switched on/off by pulling lightly on the cable. **Recommended light sources:** LED bulb: 12W / Compact fluorescent: 20W / Incandescent: Max. 100W.
E27 - E26 (Max. hgt. 125 mm / 4.9").

CE

See light sources table (p. 206)

*La última edición de la muy celebrada lámpara TMC de Miguel Milá a cargo de Santa & Cole aparece en 2011, a sus 50 años, recuperando detalles importantes del diseño original e incorporando mejoras en el característico sistema sube-baja de su pantalla circular. La edición definitiva según su autor.*

*Estructura metálica cromada en la parte superior y negra o roja en la parte inferior. Pantalla de metacrilato blanco regulable en altura. La lámpara se enciende y se apaga tirando levemente del cable.* ***Fuentes de luz recomendadas:*** *Bombilla LED: 12W / Fluorescencia compacta: 20W / Incandescente: Máx. 100W.*
*E27 - E26 (Alt. Máx. 125 mm / 4.9").*

CE

*Ver tabla fuentes de luz (p. 206)*

p. 046

# TMD

— Miguel Milá

*2005*

p. 270

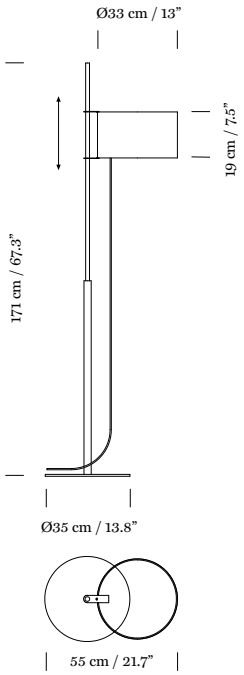


The metal version of the famous TMM standard lamp, with an elegant circular base and shaft to create greater lightness.

Satin nickel structure. Height-adjustable white linen lampshade. The light is switched on /off by pulling lightly on the cable. **Recommended light sources:** LED bulb: 12W / Compact fluorescent: 20W / Incandescent: Max. 100W.
E27 - E26 (Max. hgt. 125 mm / 4.9”).

See light sources table (p. 206)

*Versión metálica de la famosa lámpara TMM de pie con elegante base y fuste circulares que le otorgan mayor ligereza.*

*Estructura metálica en níquel satinado. Pantalla de lino blanco regulable en altura. La lámpara se enciende y se apaga tirando levemente del cable.* ***Fuentes de luz recomendadas:*** *Bombilla LED: 12W / Fluorescencia compacta: 20W / Incandescente: Máx. 100W.*
*E27 - E26 (Alt. Máx. 125 mm / 4.9”).*

*Ver tabla fuentes de luz (p. 206)*

# TMM

— Miguel Milá

*1961*

Premio de la Crítica. ADI FAD 1962

p. 270

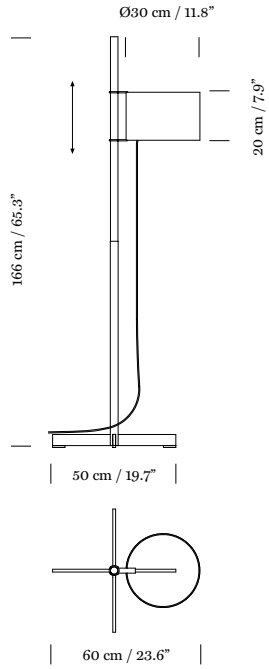

The most celebrated piece by one of the masters of Spanish design, the TMM is an exquisite demonstration of formal serenity and functional efficiency. A cross-shaped base supports a square shaft that becomes circular in the middle, allowing the shade to be moved up and down. A true manifesto of Barcelona's industrial design scene.

Cherry, wenge, beech, walnut or natural oak wood structure. Height-adjustable lampshade in white (optional upper diffuser in white translucent engineering plastic) or beige cardboard. The light is switched on/off by pulling lightly on the cable. **Recommended light sources:** LED bulb: 12W / Compact fluorescent: 20W / Incandescent: Max. 100W. E27 - E26 (Max. hgt. 125 mm / 4.9").

CE

See light sources table (p. 206)

*La obra más celebrada de unos de los principales maestros del diseño en España, exquisita demostración de serenidad formal y eficacia funcional. Una base en forma de cruz sostiene un fuste de sección cuadrada que muda en circular al llegar a su punto medio, para que se desplace sobre él la pantalla. Todo un manifiesto del diseño industrial concebido en Barcelona.*

*Estructura en madera de cerezo, wengué, haya, nogal o roble natural. Pantalla regulable en altura de cartulina blanca (difusor superior de polímero técnico blanco opcional) o beige. La lámpara se enciende y se apaga tirando levemente del cable.* ***Fuentes de luz recomendadas:*** *Bombilla LED: 12W / Fluorescencia compacta: 20W / Incandescente: Máx. 100W. E27 - E26 (Alt. Máx. 125 mm / 4.9").*

CE

*Ver tabla fuentes de luz (p. 206)*

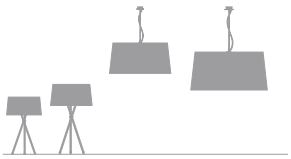

p. 050 p. 142 p. 138

NEW RAW COLOR

# Trípode G5

— Santa & Cole Team

*1997*

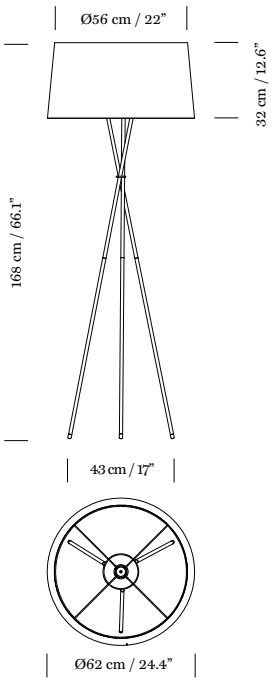


The light of the Trípode creates a warm atmosphere, livening up monochromatic spaces. Three crossed metal tubes resembling Chinese chopsticks support an ample ribbon shade at a considerable height and without the need for a base.

Black metal structure. Natural, red-amber or black ribbon lampshade, or terracotta, mustard or green Raw Color ribbon. Dimmer included. **Recommended light sources (adjustable):** LED bulb: 17W / Compact fluorescent: 20W / Incandescent: Max. 100W.
E27 - E26 (Max. hgt. 160 mm / 6.3").

CE ⧈ UL
See light sources table (p. 206)
**More information about Raw Color ribbons (p. 198)**

*La luz del Trípode crea una atmósfera cordial animando espacios monocromáticos. Un haz de tres tubos metálicos unidos como en un juego de palillos chinos, levanta a considerable altura y sin necesidad de base una generosa pantalla encintada.*

*Estructura metálica negra. Pantalla de cinta en crudo, rojo-ámbar o negro o de cinta Raw Color en teja, mostaza o verde. Incluye dimmer.* ***Fuentes de luz recomendadas (regulables):*** *Bombilla LED: 17W / Fluorescencia compacta: 20W / Incandescente: Máx. 100W.*
*E27 - E26 (Alt. Máx. 160 mm / 6.3").*

CE ⧈ UL
*Ver tabla fuentes de luz (p. 206)*
***Más información sobre pantallas de cinta Raw Color (p. 198)***

SANTA & COLE
CULTURA MATERIAL

# Wall lamps
*Apliques*

p. 016 p. 058

# Americana

— Miguel Milá
*1963*

p. 270

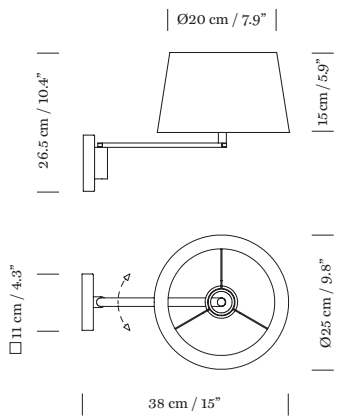


This lamp pays homage to the legendary series of swing-arm lamps designed by George W. Hansen in 1950. The Americana series, which comprises a table lamp, a standard lamp and a wall lamp, is also built around an articulated arm, although here the arm is a single section with a right-angled bend. This defines its basic geometry and transfers the joint to the vertical axis of the shaft, affording enhanced mechanical performance.

Satin nickel structure with moveable arm. White linen lampshade.
**Recommended light sources:** LED bulb: 8W / Compact fluorescent: 11W / Incandescent: Max. 60W.
E27 - E26 (Max. hgt. 105 mm / 4.1”).

CE ⧈ UL
See light sources table (p. 206)

*Homenaje a la mítica serie de lámparas diseñadas por George W. Hansen en 1950 basadas en el swing de su brazo articulado por la mitad. Del mismo modo, la serie Americana, formada por una lámpara de sobremesa, otra de pie y un aplique, se construye en torno a su brazo articulado, esta vez de tramo único y en ángulo recto, que define su geometría básica y que traslada la rótula al eje vertical del fuste para un mejor comportamiento mecánico.*

*Estructura metálica en níquel satinado con brazo móvil. Pantalla de lino blanco.* ***Fuentes de luz recomendadas:*** *Bombilla LED: 8W / Fluorescencia compacta: 11W / Incandescente: Máx. 60W.*
*E27 - E26 (Alt. Máx. 105 mm / 4.1”).*

CE ⧈ UL
*Ver tabla fuentes de luz (p. 206)*

# BC1

— Santa & Cole Team

*1995*

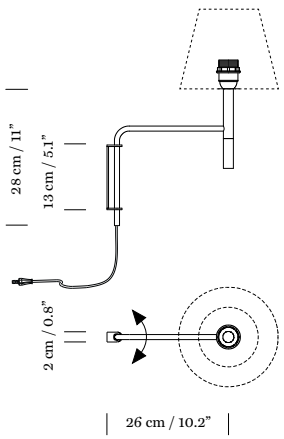


Lampshades / *Pantallas*

| P1 | P2 | P3 | M1 |
|---|---|---|---|
| Ø12 x Ø20 x 16 cm<br>Ø4.7x Ø7.9 x 6.3" | Ø27 x 17 cm<br>Ø10.6 x 6.7" | □ 20 cm<br>□ 7.9" | Ø15 x Ø25 x 20 cm<br>Ø5.9 x Ø9.8 x 7.9" |

A pivoting metal arm with an elbow joint is supported by a wall-mounted base from which the cable runs to the nearest socket. The shaft has a useful beech handle to position the shade for resting, reading or other needs.

*Brazo pivotante metálico formado por un tubo acodado, sujeto por una pieza que se fija a la pared conduciendo el cable hacia la toma eléctrica más próxima. Presenta un fuste con mango de madera de haya, útil para acomodar la posición de la pantalla y adaptar la luz al reposo, la lectura o las necesidades.*

Satin nickel structure and beech wood handle. Moveable arm with plug. Can be combined with P1, P2, P3 and M1 lampshades (p. 194). Dimmer included. **Recommended light sources (adjustable):** LED bulb: 8W / Compact fluorescent: 11W / Incandescent: Max. 60W.
E27 - E26 (Max. hgt. 105 mm / 4.1").

CE ⧈ UL
See light sources table (p. 206)

*Estructura metálica en níquel satinado y mango de madera de haya. Brazo móvil con clavija. Combina con las pantallas P1, P2, P3 y M1 (p. 194). Incluye dimmer. **Fuentes de luz recomendadas (regulables):** Bombilla LED: 8W / Fluorescencia compacta: 11W / Incandescente: Máx. 60W.
E27 - E26 (Alt. Máx. 105 mm / 4.1").*

CE ⧈ UL
*Ver tabla fuentes de luz (p. 206)*

# BC2

— Santa & Cole Team

*1995*

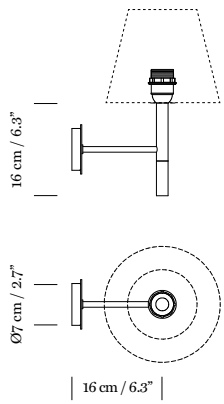


Lampshades / *Pantallas*

| P1 | P2 | P3 | M1 |
|---|---|---|---|
| Ø12 x Ø20 x 16 cm<br>Ø4.7x Ø7.9 x 6.3“ | Ø27 x 17 cm<br>Ø10.6 x 6.7“ | □ 20 cm<br>□ 7.9“ | Ø15 x Ø25 x 20 cm<br>Ø5.9 x Ø9.8 x 7.9“ |

A fixed arm, characterised by the straight transition from a vertical to a horizontal line and a round base to mount it on the wall and hide the electricity supply. It has a metal shaft with a beech handle.

*Brazo fijo, caracterizado por la recta transición de una línea vertical a otra horizontal y por el soporte de sección circular, que lo fija a la pared ocultando la toma eléctrica. Presenta un fuste metálico con un mango de madera de haya.*

Satin nickel structure with beech wood handle. Can be combined with P1, P2, P3 and M1 lampshades (p. 194). **Recommended light sources:** LED bulb: 8W / Compact fluorescent: 11W / Incandescent: Max. 60W.
E27 - E26 (Max. hgt. 105 mm / 4.1”).

CE ⧈ UL

See light sources table (p. 206)

Estructura metálica en níquel satinado con mango de madera de haya. Combina con las pantallas P1, P2, P3 y M1 (p. 194). **Fuentes de luz recomendadas:** Bombilla LED: 8W / Fluorescencia compacta: 11W / Incandescente: Máx. 60W.
E27 - E26 (Alt. Máx. 105 mm / 4.1”)

CE ⧈ UL

*Ver tabla fuentes de luz (p. 206)*

# BC3

— Santa & Cole Team

*1995*

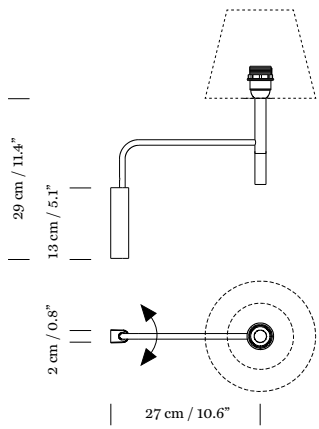


Lampshades / *Pantallas*

| P1 | P2 | P3 | M1 |
|---|---|---|---|
| Ø12 x Ø20 x 16 cm<br>Ø4.7x Ø7.9 x 6.3“ | Ø27 x 17 cm<br>Ø10.6 x 6.7“ | □ 20 cm<br>□ 7.9“ | Ø15 x Ø25 x 20 cm<br>Ø5.9 x Ø9.8 x 7.9“ |

A pivoting metal arm with an elbow joint is inserted in a base that hides the electricity supply. It has the same structure and characteristics as the BC1 lamp, but in this wall lamp the cable is recessed and completely out of sight.

Satin nickel structure with moveable arm and beech wood handle. Can be combined with P1, P2, P3 and M1 lampshades (p. 194). **Recommended light sources:** LED bulb: 8W / Compact fluorescent: 11W / Incandescent: Max. 60W.
E27 - E26 (Max. hgt. 105 mm / 4.1”).

CE ⧈
See light sources table (p. 206)

*Brazo móvil metálico formado por un tubo acodado que se inserta en un soporte que oculta la conexión eléctrica. Posee la misma estructura y características que el aplique BC1, pero con el cable oculto para instalar como aplique mural.*

*Estructura metálica en níquel satinado con brazo móvil y mango de madera de haya. Combina con las pantallas P1, P2, P3 y M1 (p. 194).* ***Fuentes de luz recomendadas:*** *Bombilla LED: 8W / Fluorescencia compacta: 11W / Incandescente: Máx. 60W.*
*E27 - E26 (Alt. Máx. 105 mm / 4.1”).*

CE ⧈
*Ver tabla fuentes de luz (p. 206)*

NEW

p. 026 - 031 p. 116 - 120

# BlancoWhite

## C1 / R1

— Antoni Arola

*2013*

p. 270

A collection of wall lamps that fully harness the advantages of a thin LED plate. Comes in two formats – square and rectangular, either fixed or directional, and in two colours (graphite black and white). Can also incorporate a metallic red sheet (optional and can be ordered in other colours) to give a nuanced, personalised lamp (Wall Scene).

*Colección de apliques que aprovecha al máximo las ventajas de su fina placa de LED. En dos formatos, cuadrado y rectangular, bien fijos u orientables, y disponibles en dos colores (negro grafito y blanco). Pueden incorporar una lámina metálica roja (opcional y también realizable en otros colores) que matiza y personaliza el aplique (Wall Scene).*

**C1 wall rotating**

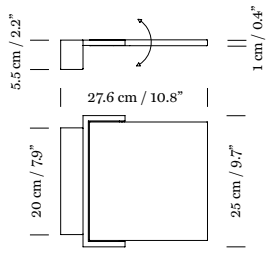


**C1 wall rotating scene**

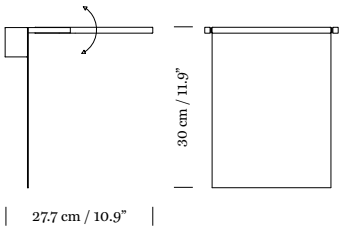


**R1 wall**

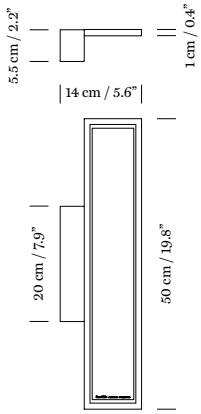


**R1 wall rotating**

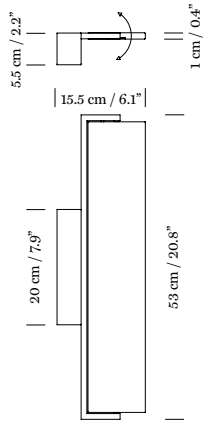


S&C white or graphite metal structure with matte finish.
**Light source included:** built-in LED.
**C1 wall rotating / C1 Wall rotating scene:** Rotating head. Optional Wall Scene red sheet. Output: 8W. 12VDC / Input: 90 ~ 264VAC.
**R1 wall:**Output: 10W. 12VDC / Input: 90 ~ 264VAC.
**R1 wall rotating**: Rotating head. Output: 10W. 12VDC / Input: 90 ~ 264VAC.

CE ⧈
See light sources table (p. 206)

*Estructura metálica en blanco S&C o grafito con acabado mate.*
***Incluye fuente de luz:*** *LED integrado.*
***C1 wall rotating / C1 Wall rotating scene:*** *Cabeza orientable. Plafón Wall Scene rojo opcional. Output: 8W. 12VDC / Input: 90 ~ 264VAC.*
***R1 wall:*** *Output: 10W. 12VDC / Input: 90 ~ 264VAC.*
***R1 wall rotating:*** *Cabeza orientable. Output: 10W. 12VDC / Input: 90 ~ 264VAC.*

CE ⧈
*Ver tabla fuentes de luz (p. 206)*

# Comodín

— Santa & Cole Team
*1994*

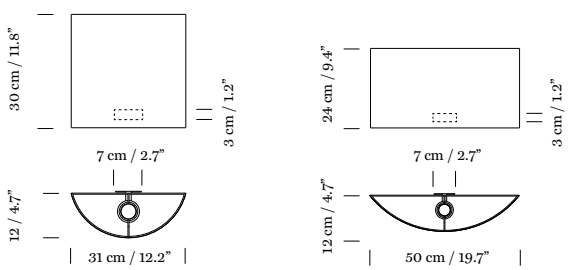


A wall light with a minimalist spirit that lends itself to a range of appearances, shapes and textures, as its name ('wildcard' in Spanish) suggests.

Chrome-plated structure. Shade available in 7 finishes: Stitched beige cardboard; natural, red-amber or black ribbon and terracotta, mustard or green Raw Color ribbon. **Recommended light sources:** LED bulb: 8W / Compact fluorescent: 11W / Incandescent: Max. 60W.
E27 - E26 (Max. hgt. 105 mm / 4.1").

CE ⧈ VDE

See light sources table (p. 206)
**More information about Raw Color ribbons (p. 198)**

*Aplique con vocación minimalista que se presta a diversas apariencias, formas y texturas como un auténtico Comodín de la iluminación.*

*Estructura cromada. Pantalla disponible en 7 acabados: Cartulina beige cosida; Cinta en crudo, rojo-ámbar o negro y Cinta Raw Color en teja, mostaza o verde.* ***Fuentes de luz recomendadas:*** *Bombilla LED: 8W / Fluorescencia compacta: 11W / Incandescente: Máx. 60W.*
*E27 - E26 (Alt. Máx. 105 mm / 4.1").*

CE ⧈ VDE

*Ver tabla fuentes de luz* (p. 206)
***Más información sobre pantallas de cinta Raw Color (p. 198)***

# Corso

— Antoni Arola

*2007*

*p. 270*

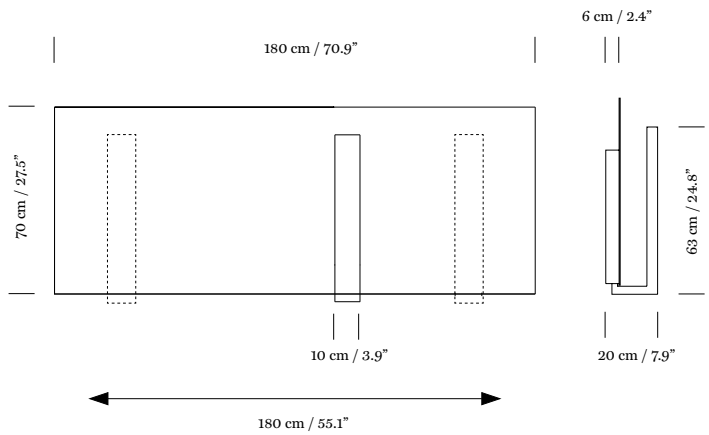


A wall lamp with a lighting arm that runs from left to right like a vertical light scanner on a background with a colour gradient made of a gently reflective material. This simple principle of reflection makes CORSO the first fluorescent lamp that enables chromatic variations merely by moving the arm, which houses two fluorescent tubes protected by an internal diffuser.

Black metal structural frame with moveable arm. Printed Dibond recessed fixture with colour gradient (from yellow to red) and matte finish. **Light source included: 2 x** Fluorescent. T5. Linear: Max. 24W. (G5).

CE ⧈

See light sources table (p. 206)

*Lámpara mural cuyo brazo luminoso discurre de izquierda a derecha como un escáner de luz vertical sobre un fondo con degradaciones de color, realizado en material suavemente reflectante. Por este sencillo principio de reflexión, CORSO se convierte en la primera lámpara de fluorescencia que permite variaciones cromáticas con sólo desplazar su brazo, donde se alojan los dos fluorescentes protegidos por un difusor interno.*

*Marco estructural metálico con brazo móvil acabados en negro. Plafón de dibond impreso en degradado de colores (de amarillo a rojo) acabado mate.* ***Incluye fuente de luz: 2 x*** *Fluorescente. T5. Lineal: Máx. 24W. (G5).*

CE ⧈

*Ver tabla fuentes de luz (p. 206)*

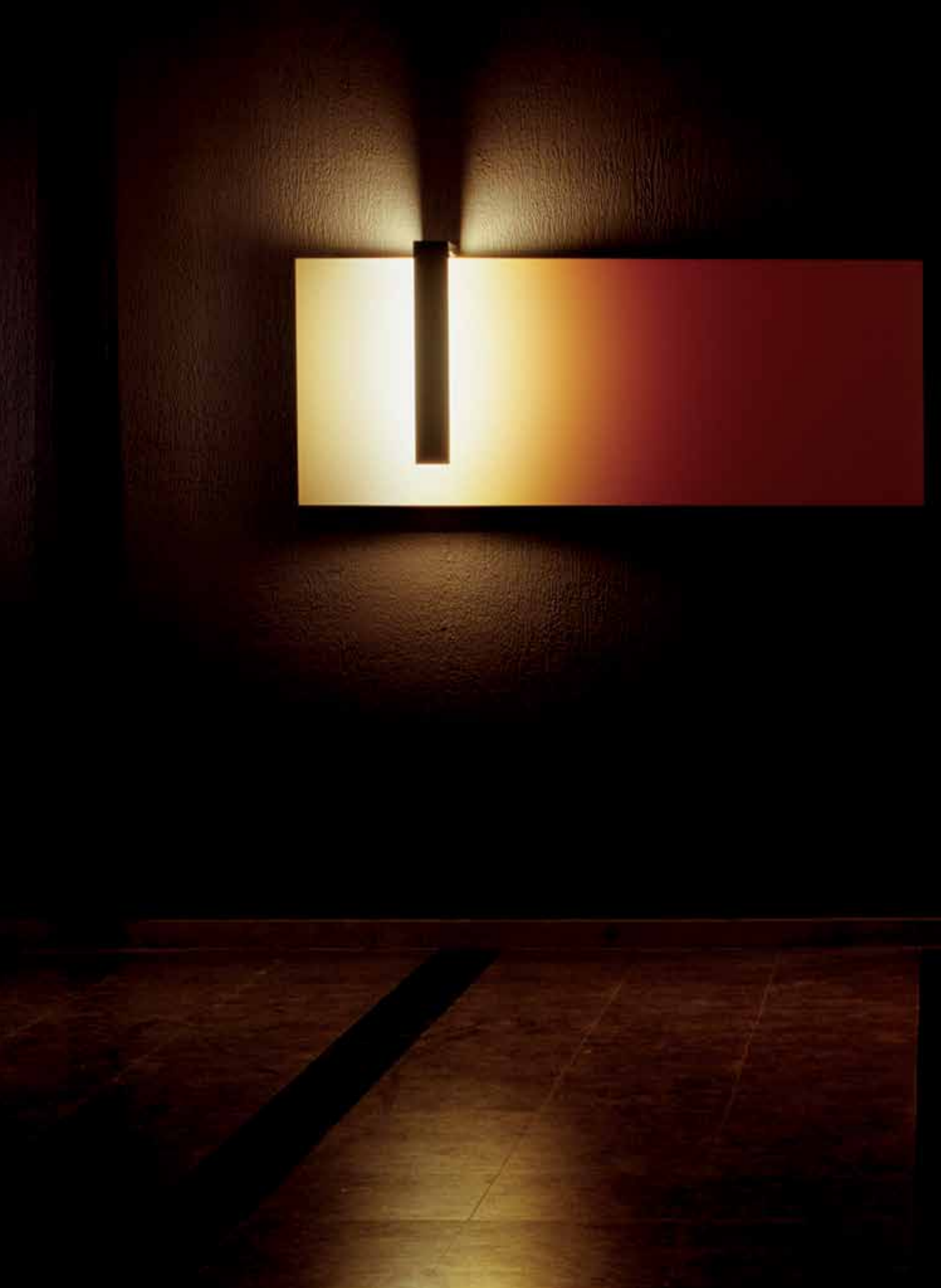

# Disco

— Jordi Miralbell | Mariona Raventós

*1995*

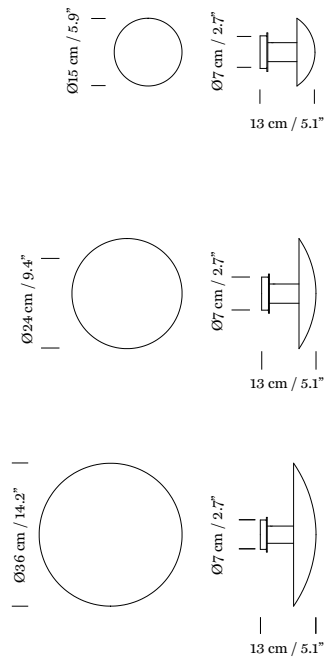


A steel disc hides the light source and diffuses it around the opaque circle. The light is reflected on the wall and creates a halo around the disc, rather like the luminescence of stars during an eclipse.

Satin nickel structure and lampshade.
**Light source included:** Halogen: Max. 48W. (G9).

CE ⧈
See light sources table (p. 206)

*Un disco de acero oculta la fuente de luz y la difunde alrededor de su círculo opaco. La luz se refleja en la pared creando un halo en torno al disco, semejante a la luminiscencia de algunos astros durante un eclipse.*

*Estructura y pantalla metálicas en níquel satinado.*
***Incluye fuente de luz:** Halógena: Máx. 48W. (G9).*

CE ⧈
*Ver tabla fuentes de luz (p. 206)*

# Singular

— Miguel Milá

*2000*

*p. 270*

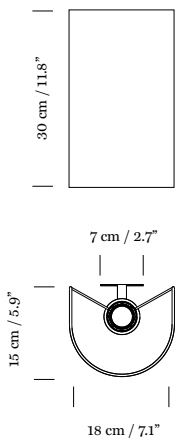


A wall lamp as subtle as a veil of light, with the typical geometrical simplicity of this pioneer of Spanish design.

Chrome-plated structure. White linen lampshade. **Recommended light sources:** LED bulb: 8W / Compact fluorescent: 11W / Incandescent: Max. 60W.
E27 - E26 (Max. hgt. 105 mm / 4.1”).

See light sources table (p. 206)

*Aplique sutil como un velo de luz, con la sencillez geométrica propia de este pionero del diseño español.*

*Estructura cromada. Pantalla de lino blanco.* ***Fuentes de luz recomendadas:*** *Bombilla LED: 8W / Fluorescencia compacta: 11W / Incandescente: Máx. 60W.*
*E27 - E26 (Alt. Máx. 105 mm / 4.1”).*

*Ver tabla fuentes de luz (p. 206)*

p. 078 p. 112

# TMM

— Miguel Milá

*1964*

p. 270

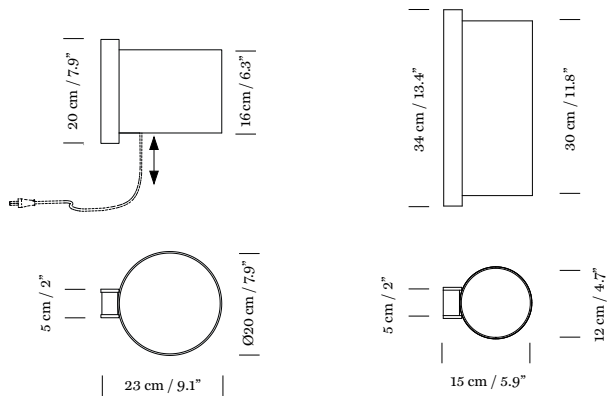


Wall lamps reminiscent of a time when objects had to be practical, sober and strictly functional.

Beech wood structure. Lampshade in white (optional upper diffuser in white translucent engineering plastic) or beige cardboard. Available in two versions: TMM corto (with plug: the light is switched on/off by pulling lightly on the cable or by direct connection to the wall) and TMM largo. **Recommended light sources:** LED bulb: 8W / Compact fluorescent: 11W / Incandescent: Max. 60W.
E27 - E26 (Max. hgt. 105 mm / 4.1").

See light sources table (p. 206)

*Apliques con la resonancia de una época en que los objetos debían ser prácticos, sobrios y de una funcionalidad estricta.*

*Estructura de madera de haya. Pantalla de cartulina blanca (difusor superior de polímero técnico blanco opcional) o beige. Se presenta en dos versiones: TMM corto (Con clavija: la lámpara se enciende y se apaga tirando levemente del cable, o conexión directa a pared) y TMM largo.*
***Fuentes de luz recomendadas:*** *Bombilla LED: 8W / Fluorescencia compacta: 11W / Incandescente: Máx. 60W.*
*E27 - E26 (Alt. Máx. 105 mm / 4.1").*

*Ver tabla fuentes de luz (p. 206)*

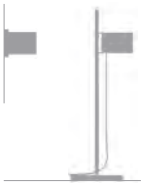

p. 110 p. 078

# TMM Metálico

— Miguel Milá

*2002*

p. 270

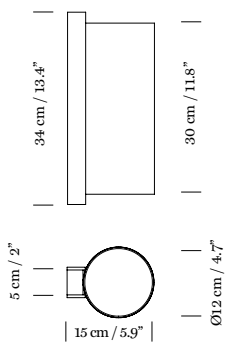


A version of the original wooden wall lamp with a plastic shade and metal structure for use in wet and covered outdoor areas.

Satin nickel structure. Acrylsatiné methacrylate shade. **Recommended light sources:** LED bulb: 8W / Compact fluorescent: 11W / Incandescent: Max. 60W.
E27 - E26 (Max. hgt. 105 mm / 4.1”).

See light sources table (p. 206)

*Evolución del aplique original en madera con el beneficio de la estructura metálica y la pantalla plástica que le permite entrar en zonas de baño o salir a exteriores cubiertos.*

*Estructura metálica en níquel satinado. Pantalla de metacrilato acrylsatiné. **Fuentes de luz recomendadas:** Bombilla LED: 8W / Fluorescencia compacta: 11W / Incandescente: Máx. 60W.*
*E27 - E26 (Alt. Máx. 105 mm / 4.1”).*

*Ver tabla fuentes de luz (p. 206)*

La Colilla
Luz de compañía

PREMI
DELTA
HEADHAT

# Hanging lamps
*Lámparas de suspensión*

p. 096 p. 026 - 031

NEW

# BlancoWhite

## D1 / D2

— Antoni Arola

*2013*

p. 270

**A:** D1 ceiling / D1 ceiling Up&Down
**B:** D2 ceiling / D2 ceiling Up&Down

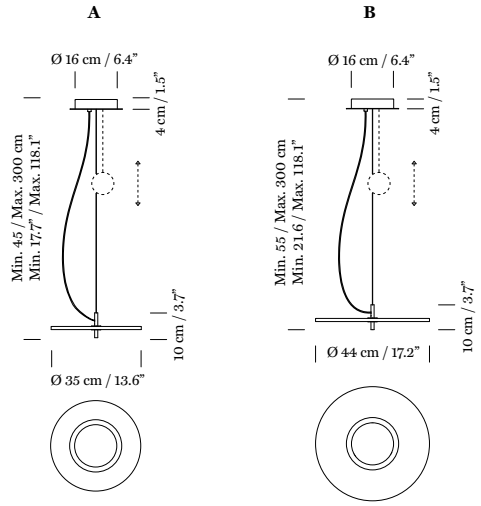


An extension of the BlancoWhite family, in which a thin, one-centimetre plate determines the thickness in the form of all the structures. With our without a counterweight, the round hanging lamps form luminous discs with great warmth and light efficiency. Available in the two basic colours of the BlancoWhite family – graphite black and white. The intelligence of LED at its best.

S&C white or graphite metal structure with matte finish. Circular metal ceiling plate with equipment incorporated. Option of Up&Down counterweight to adjust height. Electric cable length: 3 m / 117". Weights: **D1:** 3 Kg / 6.6 lb. **D1 Up&Down:** 4 Kg / 8.8 lb. **D2:** 4 Kg / 8.8 lb. **D2 Up&Down:** 5 Kg / 11 lb. **Light source included:** built-in LED.
**D1:** Output: 22W. 12VDC / Input: 90 ~ 264VAC.
**D2:** Output: 28W. 12VDC / Input: 90 ~ 264VAC.

CE

See light sources table (p. 206)

*Ampliación de la familia BlancoWhite, en la que una fina placa de un centímetro de espesor determina el grosor formal de todas las estructuras. Las lámparas de suspensión redondas, con o sin contrapeso, se constituyen como discos luminosos de gran calidez y eficiencia lumínica. Disponible en los dos colores básicos de la familia BlancoWhite, negro grafito y blanco. La inteligencia del LED en su mejor expresión.*

*Estructura metálica en blanco S&C o grafito con acabado mate. Florón circular metálico con equipo incorporado. Opción de contrapeso Up&Down para regular en altura. Longitud cable eléctrico: 3 m / 117". Pesos:* ***D1:*** *3 kg / 6.6 lb.* ***D1 Up&Down:*** *4 Kg / 8.8 lb.* ***D2:*** *4 Kg / 8.8 lb.* ***D2 Up&Down:*** *5 Kg / 11 lb.* ***Incluye fuente de luz:*** *LED integrado.*
***D1:*** *Output: 22W. 12VDC / Input: 90 ~ 264VAC.*
***D2:*** *Output: 28W. 12VDC / Input: 90 ~ 264VAC*

CE

*Ver tabla fuentes de luz (p. 206)*

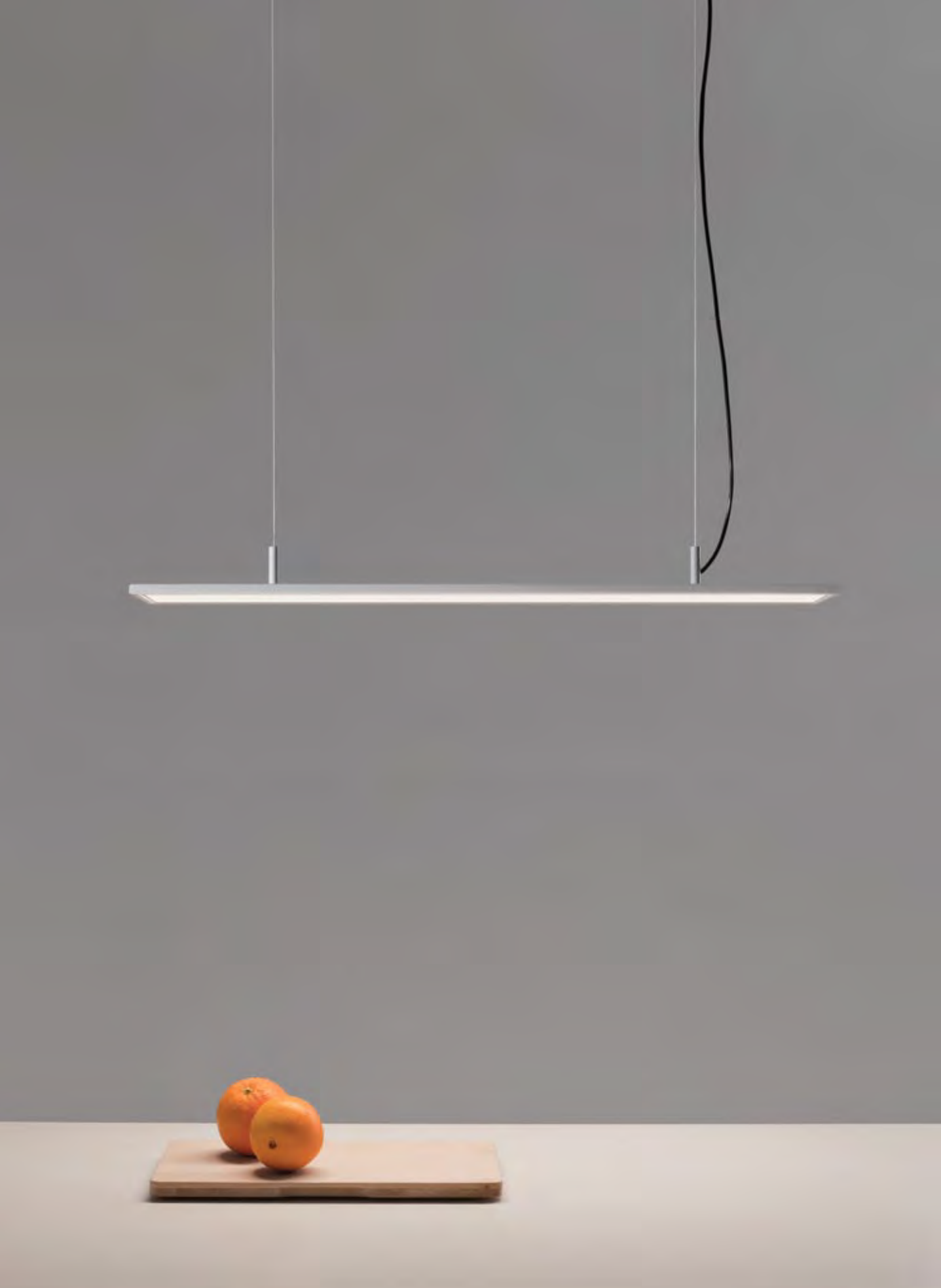

NEW

p. 026 - 031 p. 096

# BlancoWhite

## R3

— Antoni Arola

*2013*

p. 270

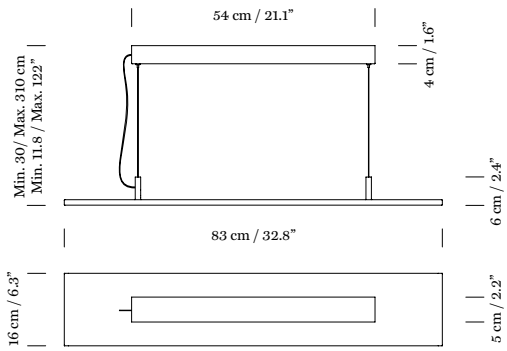


An extension of the BlancoWhite family, in which a thin, one-centimetre plate determines the thickness in the form of all the structures. Available in the two basic colours of the BlancoWhite family – graphite black and white. The intelligence of LED at its best.

S&C white or graphite metal structure with matte finish. Rectangular metal ceiling plate with equipment incorporated. Electric cable length: 3 m / 117”. Weight: 5 Kg / 11 lb. **Light source included** (**adjustable**): built-in LED. Output: 33W. 12VDC / Input: 90 ~ 305VAC.
Not included external dimmer switch 1-10V.

CE ⧈

See light sources table (p. 206)

*Ampliación de la familia BlancoWhite, en la que una fina placa de un centímetro de espesor determina el grosor formal de todas las estructuras. Disponible en los dos colores básicos de la familia BlancoWhite, negro grafito y blanco. La inteligencia del LED en su mejor expresión.*

*Estructura metálica en blanco S&C o grafito con acabado mate. Florón rectangular metálico con equipo incorporado. Longitud cable eléctrico: 3 m / 117”. Peso: 5 Kg / 11 lb.* ***Incluye fuente de luz (regulable):*** *LED integrado. Output: 33W. 12VDC / Input: 90 ~ 305VAC.*
*No incluye regulador externo 1-10V.*

CE ⧈

*Ver tabla fuentes de luz (p. 206)*

p. 096 - 099 p. 026 - 031

NEW

# BlancoWhite

## Golden Gate

— Antoni Arola

*2013*

p. 270

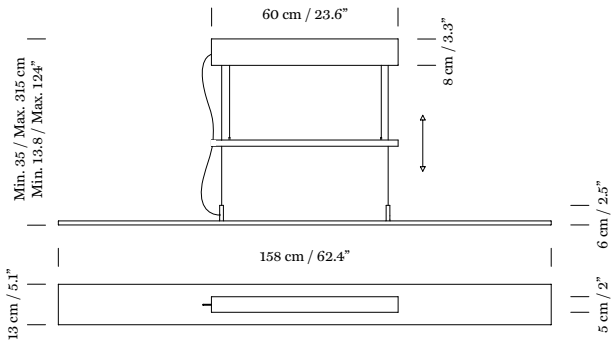


A stunning hanging lamp that makes the most of the thin LED plate that it has in common with the entire BlancoWhite family. Highly serene for meeting spaces or private dining rooms, with its sober presence and high lighting comfort. Like the famous San Francisco bridge, Golden Gate brings large distances together, with a practical system of pulleys so that it can be adjusted it to the most convenient visual height.

S&C white or graphite metal structure with matte finish. Rectangular metal ceiling plate with equipment incorporated. Includes counterweight to adjust height. Electric cable length: 3 m / 117”. Weight: 13 Kg / 28.6 lb.
**Light source included:** built-in LED. Output: 66W. 12VDC / Input: 108 ~ 264VAC.

CE ⧈

See light sources table (p. 206)

*Imponente lámpara de suspensión que obtiene el máximo rendimiento de la fina placa de LED que comparte con toda la familia BlancoWhite. Muy serena para espacios de reunión o comedores privados por su prestancia sobria y su gran confort lumínico. Golden Gate, como el famoso puente de San Francisco, une distancias extensas ofreciendo además un práctico sistema de poleas para adecuarse a la altura visual más conveniente.*

*Estructura metálica en blanco S&C o grafito con acabado mate. Florón rectangular metálico con equipo incorporado. Incluye contrapeso para regular en altura. Longitud cable eléctrico: 3 m / 117”. Peso: 13 Kg / 28.6 lb.* ***Incluye fuente de luz:*** *LED integrado. Output: 66W. 12VDC / Input: 108 ~ 264VAC.*

CE ⧈

*Ver tabla fuentes de luz (p. 206)*

# Cirio

— Antoni Arola

*2010*

Selección. ADI FAD 2011

*p. 270*

Lamps with interchangeable shades, from the white porcelain of Sargadelos to brass or white opal glass, housing an ingenious LED capsule while still lighting with candle-like warmth. Its multiple structures can be combined to create a wide range of formats.

*Lámparas de pantallas intercambiables, desde la manual porcelana blanca de Sargadelos al latón o el vidrio opal blanco, que aloja una ingeniosa cápsula LED y sin embargo ilumina con la calidez del cirio. La combinación de sus múltiples estructuras permite la generación de gran variedad de formatos.*

**Lampshades** / ***Pantallas***

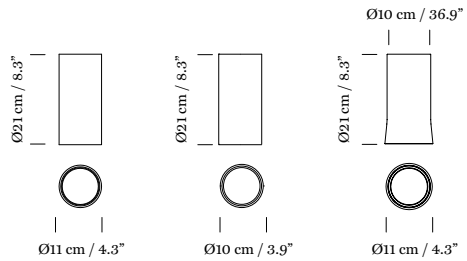


White opal glass
*Vidrio o pal blanco*

White porcelain
*Porcelana blanca*

Brass
*Latón*

**Cirio Simple**
1 light source / *1 fuente de luz*

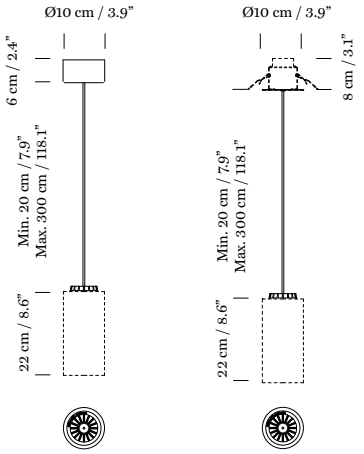


Surface rosette
*Florón de superficie*

Built-in rosette
*Florón empotrable*

**Cirio Intermedia**
5 lights sources / *5 fuentes de luz*

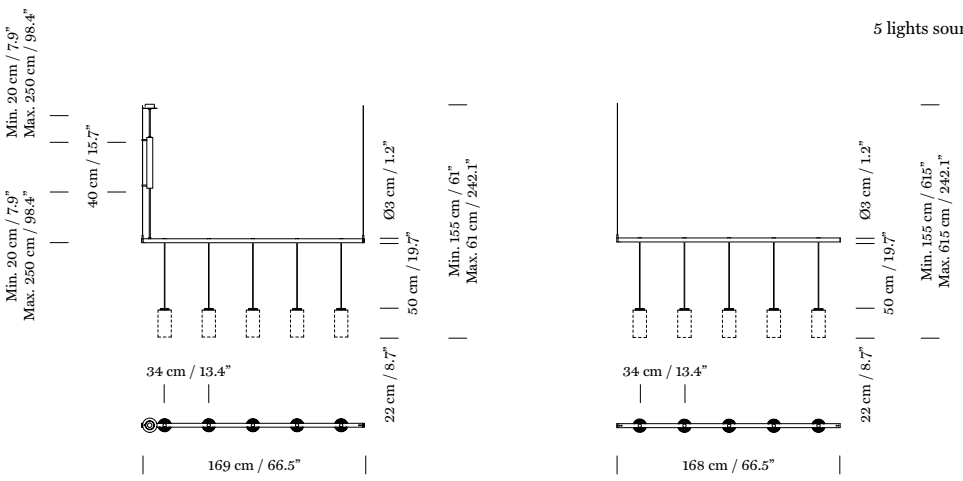


**Cirio Lineal**
15 lights sources / *15 fuentes de luz*

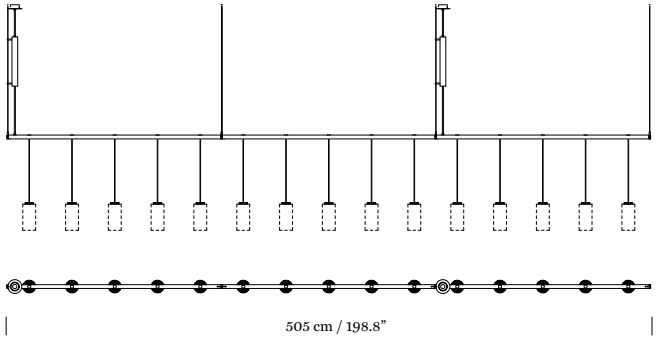

White opal glass
*Vidrio opal blanco*

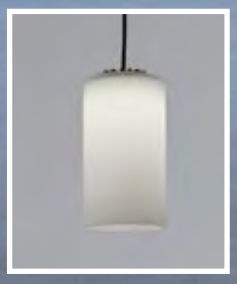

White porcelain
*Porcelana blanca*

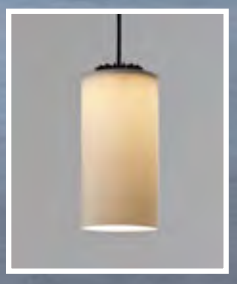

Brass
*Latón*

**Cirio Circular M**
28 lights sources / *28 fuentes de luz*

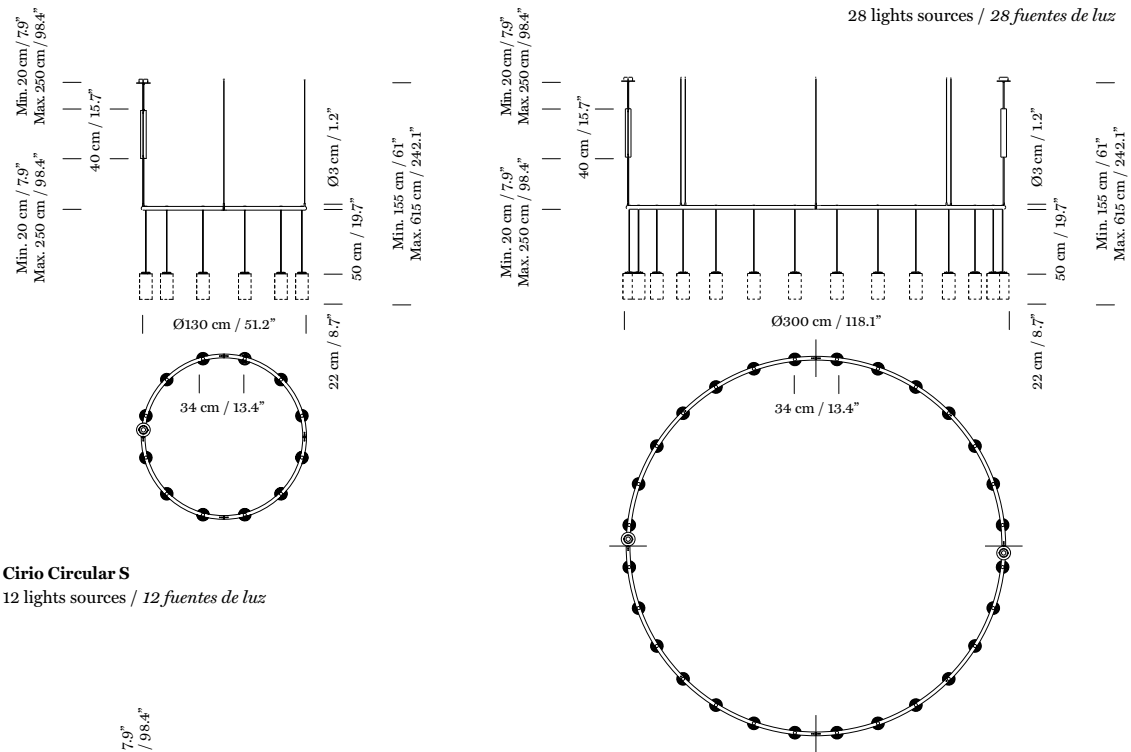


**Cirio Circular S**
12 lights sources / *12 fuentes de luz*

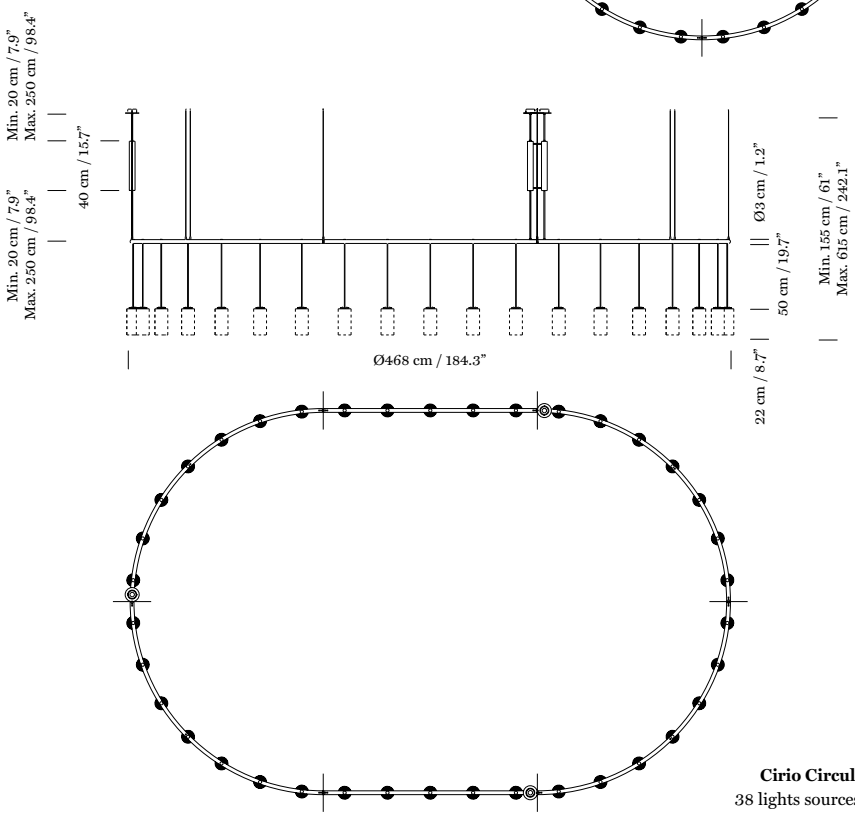


**Cirio Circular M + intermedia**
38 lights sources / *38 fuentes de luz*

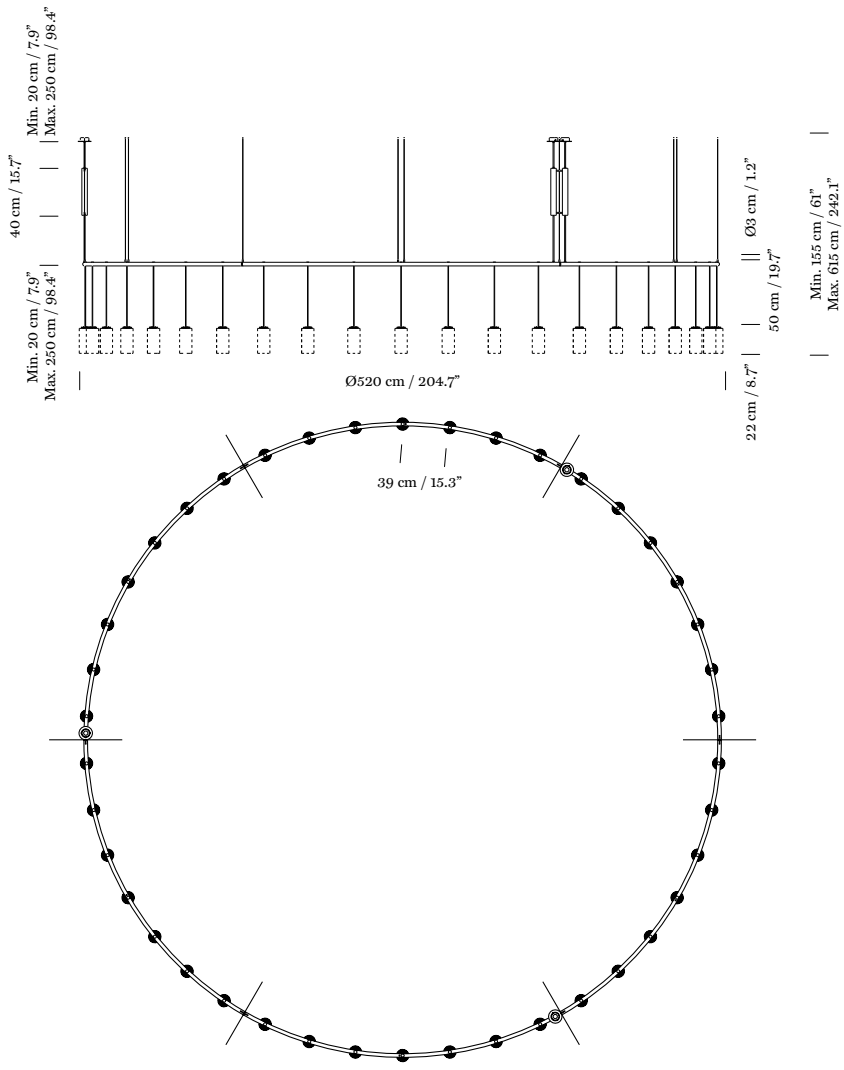


**Cirio Circular L**
42 lights sources / *42 fuentes de luz*

**Cirio Múltiple**
Lights sources: minimum 6 - maximum 12
*Fuentes de luz: mínimo 6 - máximo 12*

**A**

Surface rosette
*Florón de superficie*

**B**

Built-in rosette
*Florón empotrable*

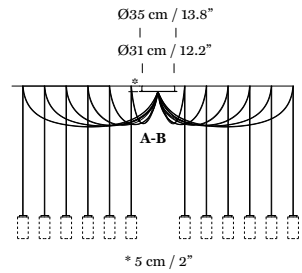

3 lampshade options: white porcelain, brass and white opal glass. Capsule with LED module, translucent white diffuser and heat sink with black matte finish.

**Cirio Simple:** 3 metal circular ceiling plate options with equipment incorporated: white recessed or white or black surface-mounted ceiling plate with matte finish. Electric cable length: 3 m / 117" or 8m / 314.9" Weight (with porcelain lampshade): 1.1 Kg / 2.4 lb.
**Light source included:** built-in LED. Output: 3.7W. 350mA / Input: 108 ~ 264VAC.

**Cirio Múltiple*:** 3 metal circular ceiling plate options with equipment incorporated: white recessed or white or black surface-mounted with matte finish for a minimum of 6 and a maximum of 12 light sources. Electric cable length: 3 m / 117" or 8m / 314.9". Weight: (**12 x** porcelain lampshade): 1.1 kg / 2.4 lb. **Light source included: 6 - 12 x** built-in LED. Output: 7.7W. 700mA / Input: 120 ~ 277VAC.
*** Suitable with HeadHat system lampshades (p. 202)**

**Cirio Circular S:** Black aluminium circular structure ø 130 cm / 51.1". Black metal circular ceiling plate + power supply. Electric cable length: 5 m / 195". Weight (with porcelain lampshade): 13 Kg / 28.6". **Light source included (adjustable): 12 x** built-in LED. Output: 3.7W. 350mA / Input: 120 ~ 277VAC.

**Cirio Circular M:** Black aluminium circular structure ø 300 cm / 118.1". Black metal circular ceiling plate + power supply. Electric cable length: 5 m / 195". Weight (with porcelain lampshade): 33 Kg / 72.8 lb. **Light source included (adjustable): 28 x** built-in LED. Output: 3.7W. 350mA / Input: 120 ~ 277VAC.

**Cirio Circular L:** Black aluminium circular structure ø 520 cm / 204.7". Black metal circular ceiling plate + power supply. Electric cable length: 5 m / 195". Weight (with porcelain lampshade): 47 Kg / 103.5 lb. **Light source included (adjustable): 42 x** built-in LED. Output: 3.7W. 350mA / Input: 120 ~ 277VAC

**Cirio Lineal:** Black aluminium linear structure. Black metal circular ceiling plate + power supply. Metal connector to join modules. Electric cable length: 5 m / 195". Weights (with porcelain lampshade): Cirio Lineal: 7.5 Kg / 16.5 lb. Cirio Lineal-Final: 4.5 Kg / 10 lb. **Light source included (adjustable): 5 x** built-in LED. Output: 3.7W. 350mA / Input: 120 ~ 277VAC.

**Cirio Oval:** Combination of the linear and circular M (ø 300 cm / 118.1") models. Black metal circular ceiling plate + power supply. Metal connector to join modules. Electric cable length: 5 m / 195". Weight (**28** + **5** + **5 x** porcelain lampshade): 46 Kg / 101.5 lb.
**Light source included (adjustable): 28** + **5** + **5 x** built-in LED. Output: 3.7W. 350mA / Input: 120 ~ 277VAC.

CE ⏚ VL
See light sources table (p. 206)

*3 opciones de pantalla: porcelana blanca, latón y vidrio opal blanco. Cápsula con módulo LED, difusor blanco translúcido y disipador con acabado negro mate.*

***Cirio Simple:** 3 opciones de florón circular metálico con equipo incorporado: empotrable blanco o de superficie blanco o negro con acabado mate. Longitud cable eléctrico: 3 m / 117" u 8m / 314.9". Peso (con pantalla de porcelana): 1,1 Kg / 2.4 lb. **Incluye fuente de luz:** LED integrado. Output: 3,7W. 350mA / Input: 108 ~ 264VAC.*

***Cirio Múltiple*:** 3 opciones de florón circular metálico con equipo incorporado: empotrable blanco o de superficie blanco o negro con acabado mate para un mínimo de 6 fuentes de luz y un máximo de 12. Longitud cable eléctrico: 3 m / 117" u 8m / 314,9". Peso (**12 x** pantalla de porcelana): 8 Kg / 17.5 lb. **Incluye fuente de luz: 6 - 12 x** LED integrado. Output: 7,7W. 700mA / Input: 120 ~ 277VAC.*
** **Sistema compatible con pantallas HeadHat (p. 202)***

***Cirio Circular S:** Estructura circular de aluminio negro ø 130 cm / 51.1". Florón circular metálico negro + equipo. Longitud cable eléctrico: 5 m / 195". Peso (con pantalla de porcelana): 13 Kg / 28.6". **Incluye fuente de luz (regulable): 12 x** LED integrado. Output: 3,7W. 350mA / Input: 120 ~ 277VAC.*

***Cirio Circular M:** Estructura circular de aluminio negro ø 300 cm / 118.1". Florón circular metálico negro + equipo. Longitud cable eléctrico: 5 m / 195". Peso (con pantalla de porcelana): 33 Kg / 72.8 lb. **Incluye fuente de luz (regulable): 28 x** LED integrado. Output: 3,7W. 350mA / Input: 120 ~ 277VAC.*

***Cirio Circular L:** Estructura circular de aluminio negro ø 520 cm / 204.7". Florón circular metálico negro + equipo. Longitud cable eléctrico: 5 m / 195". Peso (con pantalla de porcelana): 47 Kg / 103.5 lb. **Incluye fuente de luz (regulable): 42 x** LED integrado. Output: 3,7W. 350mA / Input: 120 ~ 277VAC.*

***Cirio Lineal:** Estructura de aluminio negro. Florón circular metálico negro + equipo. Conector metálico lineal para unir módulos. Longitud cable eléctrico: 5 m / 195". Pesos (con pantalla de porcelana): Cirio Lineal: 7,5 Kg / 16.5 lb. Cirio Lineal-Final: 4,5 Kg / 10 lb. **Incluye fuente de luz (regulable): 5 x** LED integrado. Output: 3,7W. 350mA / Input: 120 ~ 277VAC.*

***Cirio Oval:** Composición creada a partir de la unión de los modelos lineal y circular M (ø 300 cm / 118.1"). Florón circular metálico negro + equipo. Conector metálico para unir módulos. Longitud cable eléctrico: 5 m / 195". Peso (**28** + **5** + **5 x** pantalla de porcelana): 46 Kg / 101.5 lb.
**Incluye fuente de luz (regulable): 28** + **5** + **5 x** LED integrado. Output: 3,7W. 350mA / Input: 120 ~ 277VAC.*

CE ⏚ VL
*Ver tabla fuentes de luz (p. 206)*

# Estadio

— Miguel Milá

*2002*

*p. 270*

A powerful ring of light for indoor use, originally designed for the 1992 Barcelona Olympic Stadium, comprising a crown of sparkling glass blocks. The powerful metal structure evokes medieval iron lights.

*Poderoso anillo de luz de interior, originalmente concebido para el Estadio Olímpico de Barcelona '92, formado por una corona de cristal de pavés resplandeciente. La poderosa estructura metálica remite a las luminarias medievales de hierro.*

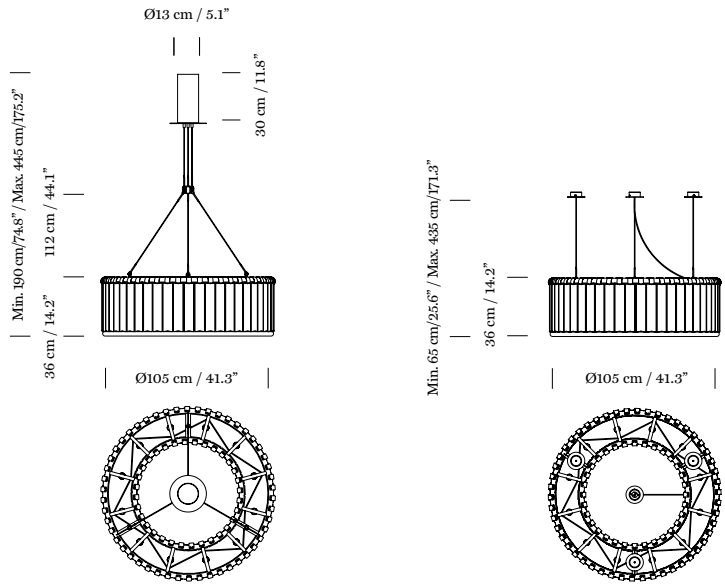


**Estadio 105**

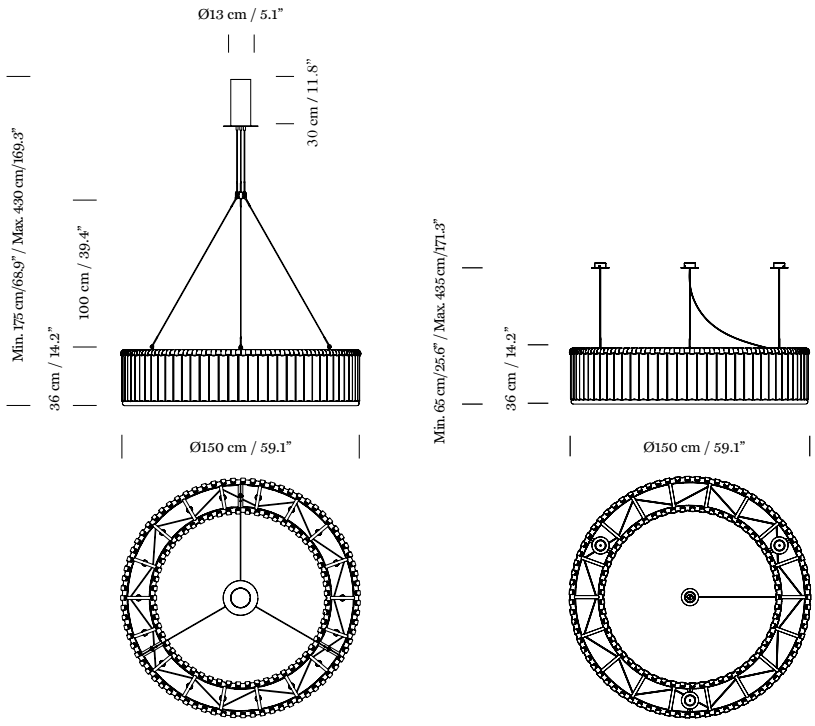


**Estadio 150**

Grey metal structure with hanging system of 1 or 3 supports and metallic ceiling plate. Glass block lampshade. Electric cable length: 4 m / 157.4".

**Recommended light sources:**
**Estadio 105:** (Ø 105 cm / 41.3". Weight: 134 Kg / 295 lb)
**12 x** LED bulb: 17W / Compact fluorescent: 20W
Incandescent: Max. 75W.
E27 - E26 (Max. hgt. 155 mm / 6.1").

**Estadio 150:** (Ø 150 cm / 59". Weight: 224 Kg / 494 lb)
**18 x** LED bulb: 17W / Compact fluorescent: 20W
Incandescent: Max. 75W.
E27 - E26 (Max. hgt. 155 mm / 6.1").

**Estadio 250:** (Ø 250 cm / 98.4". Weight: 444 Kg / 979 lb)
**24 x** LED bulb: 17W / Compact fluorescent: 20W
Incandescent: Max. 75W.
E27 - E26 (Max. hgt. 155 mm / 6.1").

CE ⏚ VL
See light sources table (p. 206)

*Estructura metálica gris con sistema de suspensión de 1 o 3 soportes con florón metálico. Pantalla de vidrio pavés. Longitud cable eléctrico: 4 m / 157.4".*

***Fuentes de luz recomendadas:***
***Estadio 105:*** *(Ø 105 cm / 41.3". Peso: 134 Kg / 295 lb)*
***12 x*** *Bombilla LED: 17W / Fluorescencia compacta: 20W*
*Incandescente: Máx. 75W.*
*E27 - E26 (Alt. Máx. 155 mm / 6.1").*

***Estadio 150:*** *(Ø 150 cm / 59". Peso: 224 Kg / 494 lb)*
***18 x*** *Bombilla LED: 17W / Fluorescencia compacta: 20W*
*Incandescente: Máx. 75W.*
*E27 - E26 (Alt. Máx. 155 mm / 6.1").*

***Estadio 250:*** *(Ø 250 cm / 98.4". Peso: 444 Kg / 979 lb)*
***24 x*** *Bombilla LED: 17W / Fluorescencia compacta: 20W*
*Incandescente: Máx. 75W.*
*E27 - E26 (Alt. Máx. 155 mm / 6.1").*

CE ⏚ VL
*Ver tabla fuentes de luz (p. 206)*

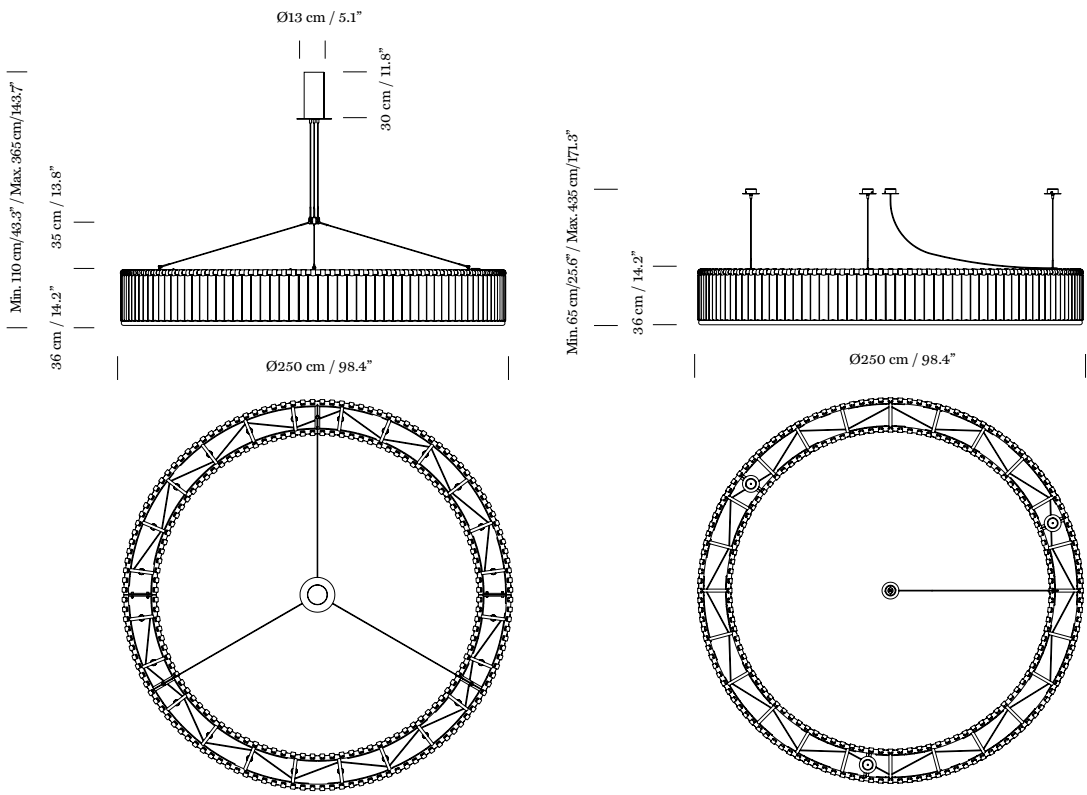


**Estadio 250**

# Flúor

— Antoni Arola
*2007*

*p. 270*

The shade of this lamp is easy to customise and adapt for signage. Available in two versions: an 80W lamp and a system (a set of several smaller 54W modules). Both versions use a transparent methacrylate shade housing another shade made of fireproof fabric and a diffuser screen at the bottom.

*Su pantalla es fácilmente personalizable y adaptable a señalización informativa. Disponible en dos versiones, la lámpara de 80W y el sistema (unión de varios módulos más pequeños, de 54W). Ambas se basan en el mismo modelo de pantalla de metacrilato transparente, cuyo interior alberga otra pantalla de textil ignífugo y una rejilla difusora en la parte inferior.*

**Flúor**

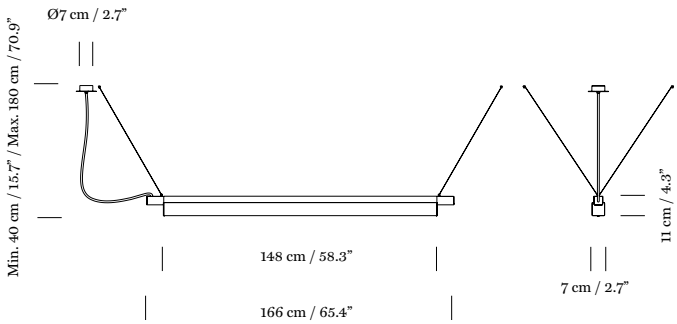


**Sistema Flúor**

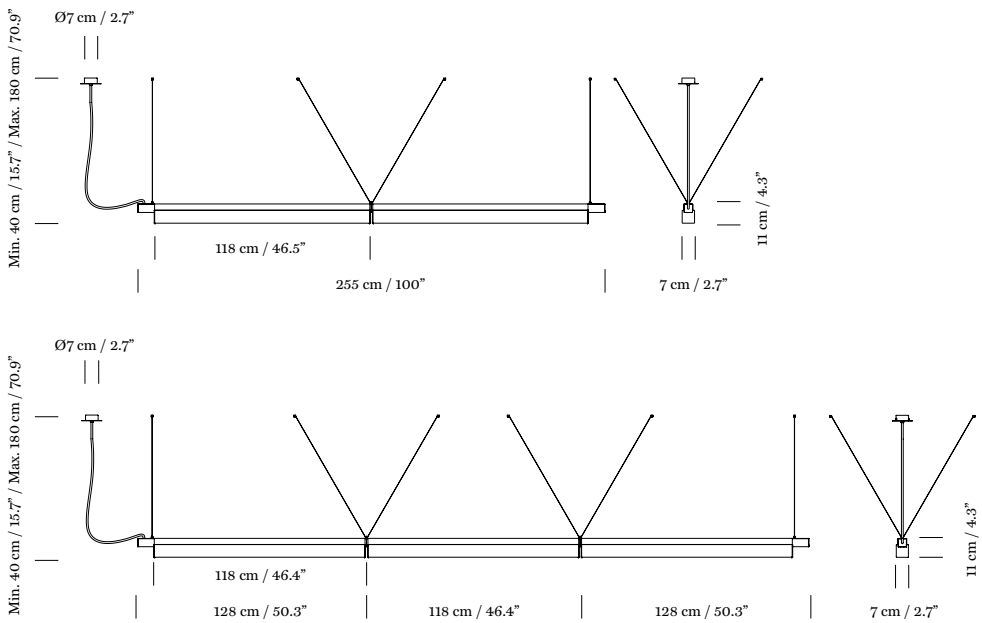


Grey lacquered aluminium structure. Transparent methacrylate shade with fire-resistant fabric and white diffuser screen. Sistema Flúor: 2, 3 or 5 modules. Satin nickel metallic circular ceiling plate. Electric cable length: 2 m / 78". Weights: Flúor: 4 Kg / 8.8 lb. Sistema Flúor Lineal-Final: 7 Kg / 15 lb.

**Recommended light source: Flúor:** Fluorescent. T5. Linear: Max. 80W (G5). [Included in the UL market.] **Sistema Flúor:** Fluorescent. T5. Linear: Max. 54W (G5). [Included in the UL market.]

CE ⏚
See light sources table (p. 206)

*Estructura de aluminio lacado gris. Pantalla de metacrilato transparente con tejido ignífugo y rejilla difusora en blanco. Sistema Flúor de 2, 3 ó 5 módulos. Florón circular metálico en níquel satinado. Longitud cable eléctrico: 2 m / 78". Pesos: Flúor: 4 Kg / 8.8 lb. Sistema Flúor Lineal-Final: 7 Kg / 15 lb.*

***Fuente de luz recomendada: Flúor:*** *Fluorescente. T5. Lineal: Máx. 80W (G5). [Incluida en el mercado UL].* ***Sistema Flúor:*** *Fluorescente. T5. Lineal: Máx. 54W (G5). [Incluida en el mercado UL].*

CE ⏚
*Ver tabla fuentes de luz (p. 206)*

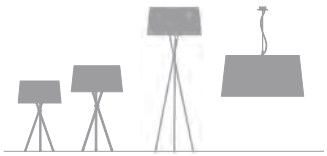

p. 050 p. 082 p. 142

NEW RAW COLOR

NEW SIZE

# GT1000 / GT1500

— Santa & Cole Team

*2011*

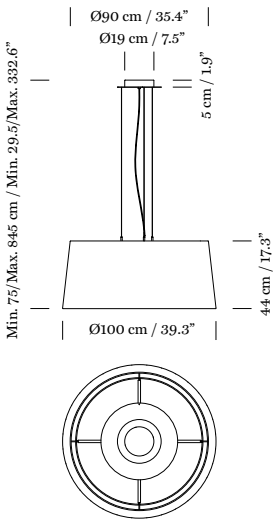


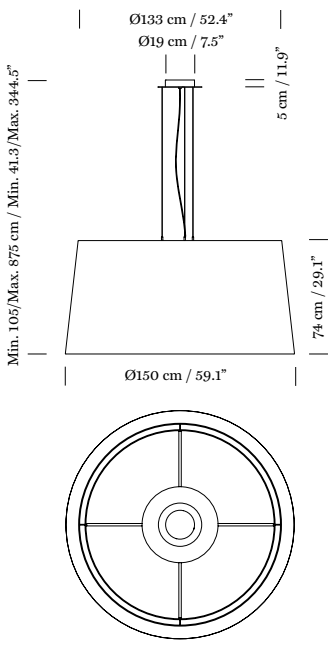


Devised for large projects that require good lighting. The shade houses a light disc.

Engineering plastic circular white opal electric structure. Natural, red-amber, black ribbon lampshade and Terracotta, Mustard or Green Raw Color ribbon. Black metallic circular ceiling plate. Electric cable length: 8 m / 314.9". **GT1000:** Lampshade: upper Ø 90 cm / 35.4" x lower Ø 100 cm / 39.3" x h. 44 cm / 17.3". Lower disk in white translucent technical of polymer: Ø 83 cm. / 32.7". Weight: 12 Kg / 26.5 lb. **GT1500:** Lampshade: upper Ø 133 cm / 7.5" x lower Ø 150 cm / 59.1" x h. 74 cm / 29,1". Lower disk in white translucent technical of polymer: Ø 125 cm / 49.2". Weight: 17 Kg / 37.5 lb. **Light source included: 2 x** Fluorescent. T5-R. Circular: Máx. 55W. (2GX13).

CE ⏚ UL (Only US)

See light sources table (p. 206)
**More information about Raw Color ribbons (p. 198)**

*Especialmente pensadas para grandes proyectos que necesiten una buena luz. Las pantallas albergan un disco luminoso.*

*Estructura eléctrica circular de polímero técnico opal blanco. Pantalla de cinta en color crudo, rojo-ámbar, negro o cinta Raw Color en teja, mostaza o verde. Florón circular metálico negro. Longitud cable eléctrico: 8 m / 314.9". **GT1000:** Pantalla: Ø superior 90 cm / 35.4" x Ø inferior 100 cm / 39.3" x h. 44 cm / 17.3". Difusor inferior de polímero técnico translúcido blanco: Ø 83 cm. / 32.7". Peso: 12 Kg / 26.5 lb. **GT1500:** Pantalla: Ø superior 133 cm / 7.5" x Ø inferior 150 cm / 59.1" x h. 74 cm / 29,1". Difusor inferior de polímero técnico translúcido blanco: Ø 125 cm / 49.2". Peso: 17 Kg / 37.5 lb. **Incluye fuente de luz: 2 x** Fluorescente. T5-R. Circular: Máx. 55W. (2GX13).*

CE ⏚ UL (*Sólo USA*)

*Ver tabla fuentes de luz (p. 206)*
***Más información sobre pantallas de cinta Raw Color (p. 198)***

NEW RAW COLOR

p. 050 p. 082 p. 138

# GT7

— Santa & Cole Team

*2000*

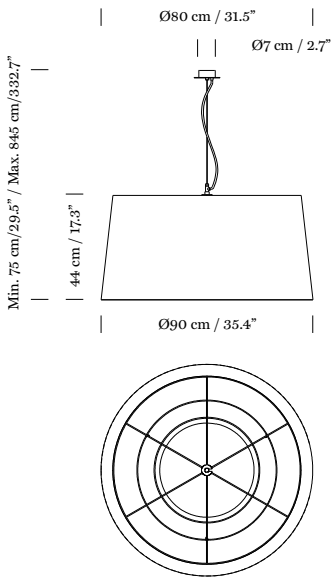


The ribbon structure filters a richly nuanced light. The lamp also has an attractive ornamental presence when not in use.

White electrical structure. Black metallic circular or satin nickel ceiling plate. Natural, red-amber or black ribbon lampshade and terracotta, mustard or green Raw Color ribbon: upper Ø 80 cm / 31.5" x lower Ø 90 cm / 35.4" x h. 44 cm / 17.3". Black metal disc on the upper part: Ø 40 cm / 15.6" and translucent white diffuser disc on the lower part: Ø 60 cm / 23.7". Electric cable length: 8 m / 314.9". Weight: 7 Kg / 15 lb.
**Recommended light sources: 3 x** LED bulb: 17W / Compact fluorescent: 11W / Incandescent: Max. 60W.
E27 - E26 (Max. hgt. 130 mm / 5.1").

CE ⧈ VL

See light sources table (p. 206)
**More information about Raw Color ribbons (p. 198)**

*Su estructura encintada tamiza una luz rica en matices y apagada constituye una atractiva presencia ornamental.*

*Estructura eléctrica blanca. Florón circular metálico negro o níquel satinado. Pantalla de cinta en color crudo, rojo-ámbar o negro, o de cinta Raw Color en teja, mostaza o verde: Ø superior 80 cm / 31.5" x Ø inferior 90 cm / 35.4" x h. 44 cm / 17.3". Disco metálico negro en la parte superior: Ø 40 cm / 15.6" y disco difusor translúcido blanco en la parte inferior: Ø 60 cm / 23.7". Longitud cable eléctrico: 8 m / 314.9". Peso: 7 Kg / 15 lb.*
***Fuentes de luz recomendadas: 3 x** Bombilla LED: 17W / Fluorescencia compacta: 11W / Incandescente: Máx. 60W.*
*E27 - E26 (Alt. Máx. 130 mm / 5.1").*

CE ⧈ VL

*Ver tabla fuentes de luz (p. 206)*
***Más información sobre pantallas de cinta Raw Color (p. 198)***

NEW

# HeadHat

## Ceramic / Metallic

— Santa & Cole Team

*2013*

reddot design award winner 2013

Delta de Oro. ADI FAD 2013

A flexible set of hanging lamps with shades (Hats) of differing sizes and materials that give multiple uses to an ingenious light capsule (Head), forming a simple system with a minimalist and flexible design that gives great warmth to LED lighting. Its interchangeable, modular components and technology make this a product with a long life cycle and easy to recycle. HeadHat fosters good heat dissipation, a lighting experience without glare and is straightforward for users to set up. The first five models are made from two ceramic and three aluminium shades, which will be added to in the future.

*Juego compositivo de lámparas de suspensión con pantallas (Hats, sombreros) de distintos tamaños y materiales que multiplican la utilidad de una ingeniosa cápsula luminosa (Head, cabeza). Un sistema sencillo, de diseño minimalista y flexible, que consigue dar una gran calidez a la iluminación con LED. Los componentes modulares e intercambiables y su tecnología lo convierten en un producto de larga vida y fácilmente reciclable. HeadHat promueve una buena disipación del calor, una experiencia lumínica sin deslumbramientos y un simple montaje por el usuario. Los primeros cinco modelos se forman a partir de dos pantallas de cerámica y tres de aluminio, llamadas a ampliarse con el tiempo.*

HeadHat L
Ceramic

HeadHat S
Ceramic

**HeadHat Ceramic**

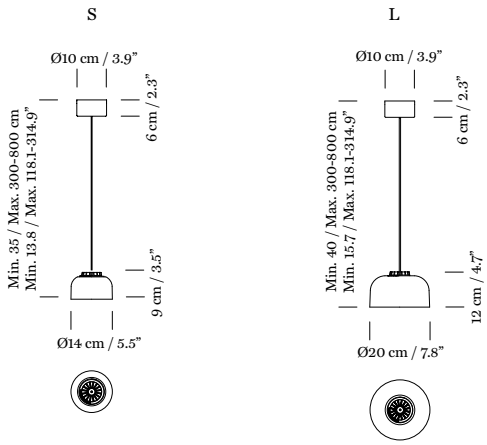


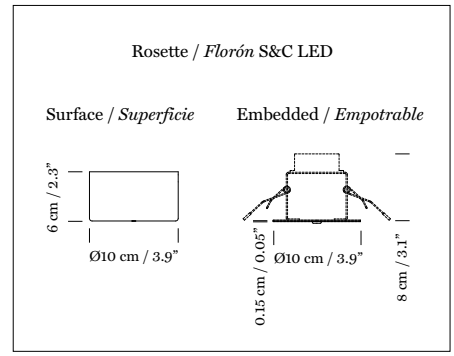


**HeadHat Metallic**

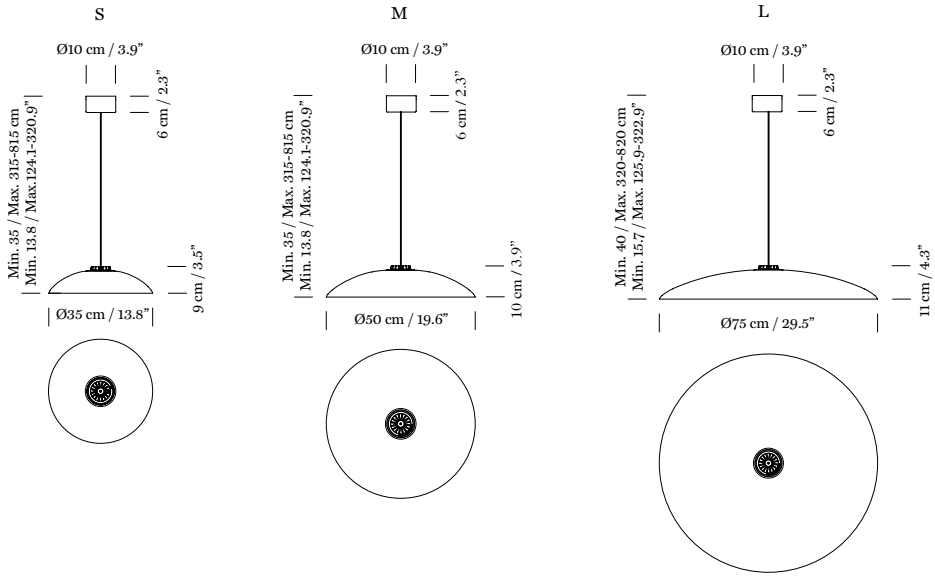


Capsule with LED module, translucent white diffuser and dissipater with black matte finish. 5 lampshade options: white ceramic with matte finish interior and gloss exterior. 2 sizes: S or L, or white metallic shade with matte finish. Includes coupling washer in white engineering plastic. 3 sizes: S, M or L. 3 metallic circular ceiling plate options with a smooth matte finish and equipment incorporated: white recessed / white or black surface-mounted. Black electric cable length: 3 m / 117" or 8 m / 314.9". Weights: **HeadHat Ceramic:** (**S**) 1.1 Kg / 2.4 lb (**L**) 1,6 Kg / 3.5 lb. **HeadHat Metallic:** (**S**) 1.5 Kg / 3 lb. (**M**) 1.9 Kg / 4.2 lb. (**L**) 3 Kg / 6.8 lb. **Light source included:** built-in LED. Output: 3.7W. 350mA / Input: 108 ~ 264VAC.

CE ⏚ UL

See light sources table (p. 206)
**More information about HeadHat System (p. 202)**

*Cápsula con módulo LED, difusor blanco translúcido y disipador negro con acabado mate. 5 opciones de pantalla: cerámica blanca con acabado mate en el interior y brillante en el exterior. 2 medidas: S o L, o metálica blanca con acabado mate. Incluye arandela de unión de polímero técnico blanco. 3 medidas: S, M o L. 3 opciones de florón circular metálico con equipo incorporado: empotrable blanco o de superficie blanco o negro con acabado mate. Longitud cable eléctrico negro: 3 m / 117" u 8m / 314,9". Pesos:* ***HeadHat Ceramic: (S)*** *1,1 Kg / 2.4 lb* ***(L)*** *1,6 Kg / 3.5 lb.* ***HeadHat Metallic: (S)*** *1,5 Kg / 3 lb.* ***(M)*** *1,9 Kg / 4.2 lb.* ***(L)*** *3 Kg / 6.8 lb.* ***Incluye fuente de luz:*** *LED integrado. Output: 3,7W. 350mA / Input: 108 ~ 264VAC.*

CE ⏚ UL

*Ver tabla fuentes de luz (p. 206)*
***Más información sobre sistema HeadHat (p. 202)***

# La Colilla

— Carles Riart

*1976*

*p. 270*

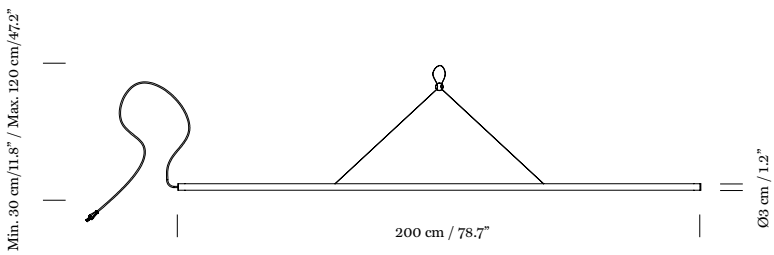


Designed as an accompanying light, ideal for music, conversation and romance. La Colilla fits in wherever night falls. It consists of a lightly textured tubular body made of translucent material serving as the shade for several energy-saving neon light bulbs that last almost forever.

Methacrylate diffuser tube. With plug, unswitched. Electric cable length: 4 m / 157". Weight: 1 Kg / 2.2 lb. **Light source included:** Neon bulbs strip. 1W.

CE ⧈

See light sources table (p. 206)

*Proyectada como luz de compañía, propia para la música, la conversación y el amor. Allí donde anochece cabe La Colilla. Constituida por un cuerpo tubular de material translúcido, suavemente matizado, que actúa como pantalla para una pluralidad de bombillas de neón, de consumo mínimo y duración prácticamente eterna.*

*Tubo difusor de metacrilato. Con clavija y sin interruptor. Longitud cable eléctrico: 4 m / 157". Peso: 1 Kg / 2.2 lb.* ***Incluye fuente de luz:*** *Tira de bombillas de Neón. 1W.*

CE ⧈

*Ver tabla fuentes de luz (p. 206)*

# Leonardo

— Antoni Arola

*2003*

*p. 270*

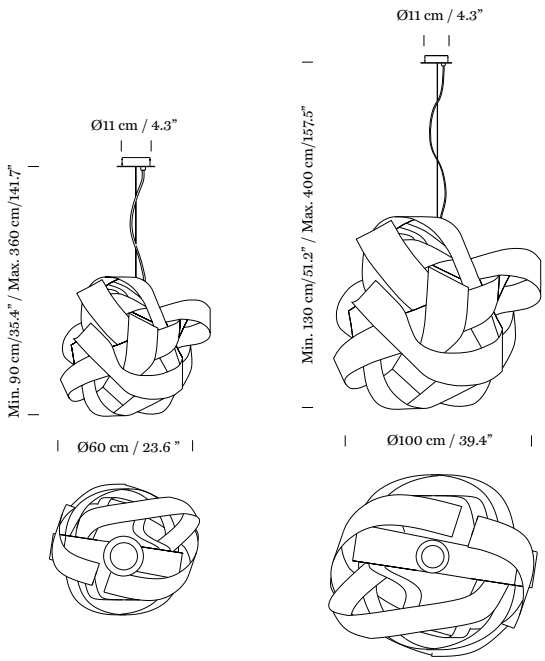


Thin slats of birch wood knotted around a stainless steel frame enfold the light source, giving it volumetric quality. Its shape is reminiscent of large 20th century Scandinavian lamps, but it has the Mediterranean freshness of a knot of tagliatelle or the leaves of the agave plant.

Natural birch wood strips. Stainless steel inner structure. White metallic circular ceiling plate. Electric cable length: 3 m / 117". Manufactured in two sizes: **Leonardo 60:** Ø 60 cm / 23.6". Weight: 3 Kg / 6.6 lb. **Leonardo 100:** Ø 100 cm / 39.3". Weight: 3.7 Kg / 8.2 lb. **Recommended light sources:** LED bulb: 17W / Compact fluorescent: 20W / Incandescent: Max. 150W.
E27 - E26 (Max. hgt. 155 mm / 6.1").

CE ⧈ UL

See light sources table (p. 206)

*Finas lamas de madera de abedul anudadas a un armazón de acero inoxidable arropan una fuente de luz, dándole cualidad volumétrica. Formalmente recuerda las grandes lámparas escandinavas del siglo XX, pero posee la frescura mediterránea de un nudo de tagliatelle o de las hojas de una planta de agave.*

*Lamas de madera de abedul natural. Estructura interior de acero inoxidable. Florón circular metálico blanco. Longitud cable eléctrico: 3 m / 117". Se fabrica en dos medidas:* ***Leonardo 60:*** *Ø 60 cm / 23.6". Peso: 3 Kg / 6.6 lb.* ***Leonardo 100:*** *Ø 100 cm / 39.3". Peso: 3,7 Kg / 8.2 lb.* ***Fuentes de luz recomendadas:*** *Bombilla LED: 17W / Fluorescencia compacta: 20W / Incandescente: Máx. 150W.*
*E27 - E26 (Alt. Máx. 155 mm / 6.1").*

CE ⧈ UL

*Ver tabla fuentes de luz (p. 206)*

# Liceo

— Lluís Dilmé | Xavier Fabré | Eulàlia Serra | Ignasi de Solà-Morales
*1999*

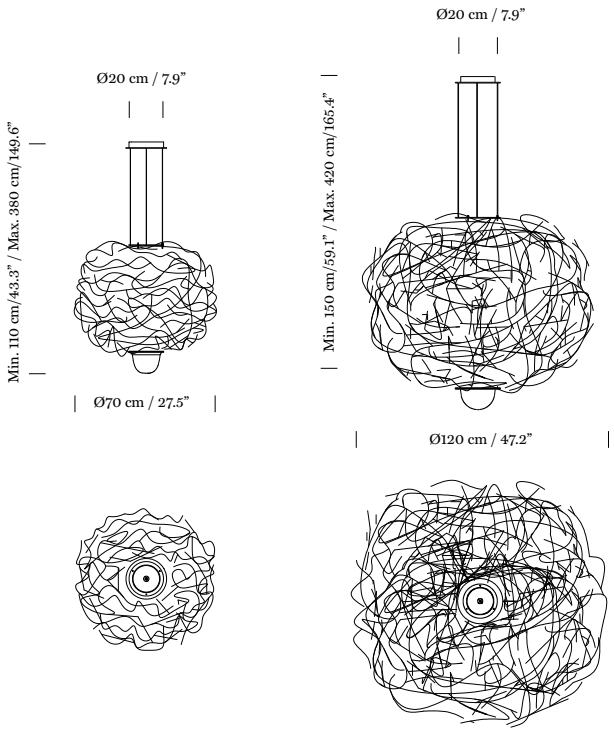


Designed for the reconstruction of the Gran Teatro del Liceo in Barcelona. This handcrafted hanging lamp made of bronze mesh is a striking flower of fire with a dramatic lighting effect that brings elegance to large spaces.

Satin brass structure. Bronze net lampshade. Circular polished brass ceiling plate. Electric cable length: 3 m / 117". Manufactured in two sizes: **Liceo 70:** Ø 70 cm / 27.5". Weight: 15 Kg / 33 lb. **Liceo 120:** Ø 120 cm / 47.2". Weight: 45 Kg / 99 lb. **Recommended light source: Liceo 70:** halogen. PAR56: Max. 300W. (GX16d). [Included in the CE market.] **Liceo 120: 2 x** Halogen. QT-DE: Max. 300W. (GX16d). [Included in the CE market].

CE ⧈ UL
See light sources table (p. 206)

*Nacida para la reconstrucción del Gran Teatro del Liceo de Barcelona. Esta lámpara de suspensión, de malla de bronce y manufactura artesanal, es una vistosa flor de fuego de dramático efecto luminoso que viste de gala los ambientes más espaciosos.*

*Estructura de latón satinado. Pantalla de malla de bronce. Florón circular de latón pulido. Longitud cable eléctrico: 3 m / 117". Se fabrica en dos medidas:* ***Liceo 70:*** *Ø 70 cm / 27.5". Peso: 15 Kg / 33 lb.* ***Liceo 120:*** *Ø 120 cm / 47.2". Peso: 45 Kg / 99 lb. Fuente de luz recomendada:* ***Liceo 70:*** *Halógena. PAR56: Máx. 300W. (GX16d). [Incluida en el mercado CE].* ***Liceo 120: 2 x*** *Halógena. QT-DE: Máx. 300W. (GX16d). [Incluida en el mercado CE].*

CE ⧈ UL
*Ver tabla fuentes de luz (p. 206)*

NEW COLOUR

# M68

— Miguel Milá

*1968*

*p. 270*

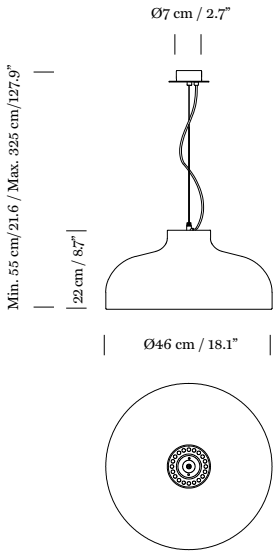


A hanging lamp immortalising the silhouette of a woman's shoulders. It comprises a large aluminium shade with the cable running from the centre and a tiny metal cylinder that marks the transition between the shade and the steel wire from which it hangs.

3 versions available: Polished aluminium lampshade and circular chrome-plated ceiling plate. Brilliant red aluminium lampshade and circular ceiling plate. White matte aluminium lampshade and circular ceiling plate. Electric cable length: 3 m / 117". Weight: 1.6 Kg / 3.5 lb. **Recommended light sources:** LED bulb: 17W / Compact fluorescent: 20W / Incandescent: Max. 100W.
E27 - E26 (Max. hgt. 130 mm / 5.1").

CE ⧈ UL
See light sources table (p. 206)

*Lámpara de suspensión que inmortaliza la silueta de los hombros de una mujer. Consiste en una gran pantalla de aluminio, de cuyo centro superior parte el cable eléctrico y un diminuto cilindro metálico que realiza la transición entre la pantalla y el hilo de acero que la suspende.*

La M68 se presenta en 3 versiones: Pantalla de aluminio pulido y florón circular cromado. Pantalla y florón circular de aluminio rojo brillante. Pantalla y florón circular de aluminio blanco mate. Longitud cable eléctrico: 3 m / 117". Peso: 1,6 Kg / 3.5 lb. ***Fuentes de luz recomendadas:*** Bombilla LED: 17W / Fluorescencia compacta: 20W / Incandescente: Máx. 100W.
E27 - E26 (Alt. Máx. 130 mm / 5.1").

CE ⧈ UL
*Ver tabla fuentes de luz (p. 206)*

# Maija

— Ilmari Tapiovaara

*1955*

*p. 270*

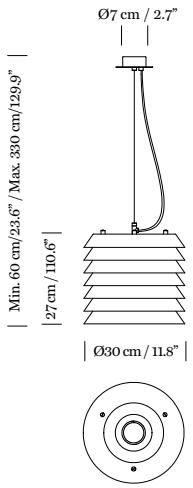


An excellent example of Finnish functionalism, the Maija series conveys a very Nordic concept of intimacy through a graceful, durable structure, like Maya the Bee's hive. An opaque body, fragmented by superimposed plates, filters the inner light.

White metal lampshades. White metallic circular ceiling plate. Electric cable length: 3 m / 117". Weight: 3.6 Kg / 8 lb. **Recommended light sources:** LED bulb: 17W / Compact fluorescent: 20W / Incandescent: Max. 60W.
E27 - E26 (Max. hgt. 115 mm / 4.5").

See light sources table (p. 206)

*Excelente muestra del funcionalismo finlandés, la serie Maija expresa un concepto de intimidad muy nórdico mediante estructura grácil y durable, como la colmena de la abeja Maya. Un cuerpo opaco, fraccionado por platillos superpuestos que tamiza la luz interior.*

*Pantallas metálicas blancas. Florón circular metálico blanco. Longitud cable eléctrico: 3 m / 117". Peso: 3,6 Kg / 8 lb.* ***Fuentes de luz recomendadas:*** *Bombilla LED: 17W / Fluorescencia compacta: 20W / Incandescente: Máx. 60W.*
*E27 - E26 (Alt. Máx. 115 mm / 4.5").*

*Ver tabla fuentes de luz (p. 206)*

TAPIOVAARA
MORAGAS
DOMENECH

p. 068

# Moaré

— Antoni Arola

*2003*

p. 270

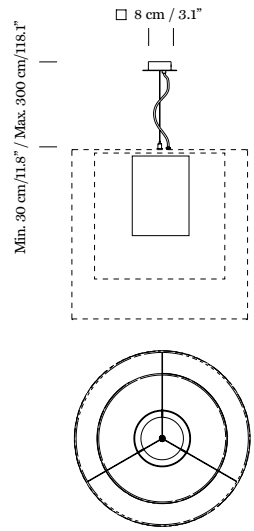


The superimposed shades of Moaré cause an optical illusion of asymmetric waters, known as the Moiré effect. Created in 2003, the Moaré series has gradually taken on new formats, supports and colours, currently deploying numerous combinations to satisfy very different needs, from large commercial spaces to private domestic uses.

Two superimposed cylindrical polyester lampshades. With a range of sizes and colours (white, red, grey and black), numerous combinations are possible. Aluminium structure with graphite black finish and cast aluminium base. Acrylsatiné plastic cylindrical diffuser. Metallic graphite black square ceiling plate. Electric cable length: 3 m / 117”. **Recommended light sources: 3 x** LED bulb: 17W / Compact fluorescent: 20W / Incandescent: Max. 100W.
E27 - E26 (Max. hgt. 155 mm / 6.1”).

CE ⧈ UL
See light sources table (p. 206)
**See lampshades options (p. 200)**

*Las pantallas superpuestas de la lámpara Moaré provocan una ilusión óptica de aguas asimétricas, conocida como efecto Moiré. Nacida en 2003, la serie ha ido sumando nuevos formatos, soportes y colores, hasta desplegar una multitud de combinaciones que satisfacen muy distintas aplicaciones: desde grandes espacios comerciales hasta privados usos domésticos.*

*Superposición de dos pantallas cilíndricas de tejido de poliéster. La variedad de tamaños y colores (blanco, rojo, gris y negro) permite múltiples combinaciones. Difusor cilíndrico de plástico de acrylsatiné. Florón cuadrado metálico color grafito. Longitud cable eléctrico: 3 m / 117”.* ***Fuentes de luz recomendadas: 3 x*** *Bombilla LED: 17W / Fluorescencia compacta: 20W / Incandescente: Máx. 100W.*
*E27 - E26 (Alt. Máx. 155 mm / 6.1”).*

CE ⧈ UL
*Ver tabla fuentes de luz (p. 206)*
***Ver combinación pantallas (p. 200)***

Tuning
va con
una N!

# Nagoya

— Ferran Freixa

*1961*

Delta de Oro. ADI FAD 1961

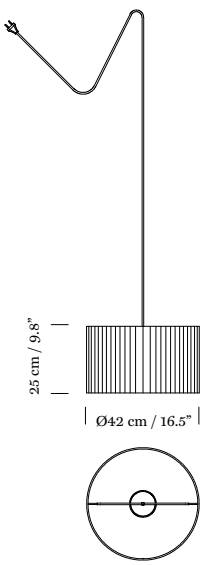


This lamp comprises a hanging shade that stands out for its singular use of laminwood, a local material that filters and scatters the light, subtly modulating it and creating an aesthetic effect with oriental and naturalist hints.

Lampshade made of thin wooden strips. With plug. Electric cable length: 3 m / 117". Weight: 1.1 Kg / 2.4 lb. **Recommended light sources:** LED bulb: 12W / Compact fluorescent: 11W / Incandescent: Max. 60W. E27 - E26 (Max. hgt. 115 mm / 4.5").

See light sources table (p. 206)

*Consiste en una pantalla de suspensión que destaca por su particular uso del entablillado de madera, un material autóctono que filtra y difunde la luz, modulándola sutilmente y produciendo un efecto estético con resonancias orientales y naturalistas.*

*Pantalla de listones de madera. Con clavija. Longitud cable eléctrico: 3 m / 117". Peso: 1,1 Kg / 2.4 lb.* ***Fuentes de luz recomendadas:*** *Bombilla LED: 12W / Fluorescencia compacta: . 11W / Incandescente: Máx. 60W. E27 - E26 (Alt. Máx. 115 mm / 4.5").*

*Ver tabla fuentes de luz (p. 206)*

# Nimba

— Antoni Arola
*1997*

Selección Delta. ADI FAD 1997

*p. 270*

A floating ring comprising a metal profile and an inner shade that scatters the light. The lamp's name is inspired by 'the nimbus or halo around holy images, which can be seen, but is not there'. Nimba shines light on the centre of nowhere to radiate out in all directions, effortlessly combining simplicity and high technology.
LED versatility has enabled two new sizes, one smaller and one larger (60 and 180 cm diameter), to highlight all types of space and project with extensive, serene and soft light radiation.

*Anillo flotante constituido por un perfil metálico y una pantalla interior que difunde la luz. La lámpara debe su nombre a ser "como el nimbo o aureola de las imágenes santas, que se que se ve pero no está". Nimba ilumina hacia el centro de la nada para irradiar su luz en todas direcciones, e integra simplicidad y alta tecnología sin el menor esfuerzo aparente.*
*Gracias a la versatilidad que ofrecen los LED presentamos dos nuevos tamaños, menor y mayor (con diámetros de 60 y 180 centímetros) para resaltar todo tipo de espacios y proyectos con una extensa, serena y no agresiva radiación lumínica.*

**Nimba 60**

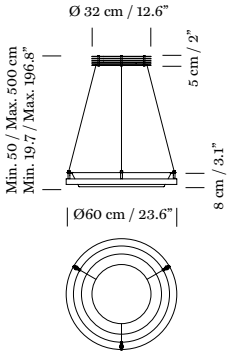


**Nimba 90**

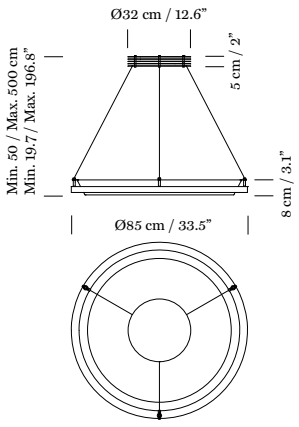


**Nimba 120**

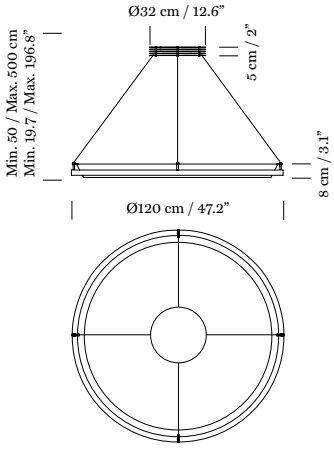


**Nimba 180**

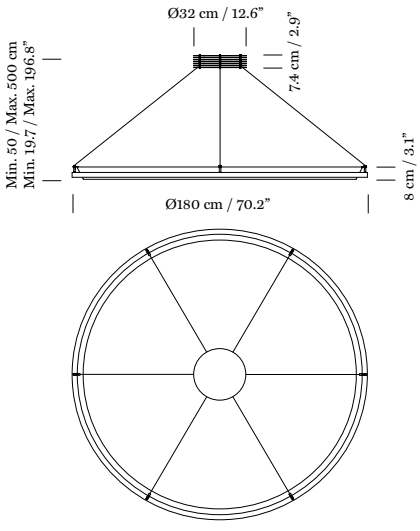


Stainless steel structure. White engineering plastic lampshade. Black metallic circular ceiling plate. Electric cable length: 5 m / 196.8”. **Light source included** (**adjustable**)**:** built-in LED. Not included external dimmer switch 1-10V. **Nimba 60** (Ø 60 cm / 23.6”. Weight: 7 Kg / 15.4 lb). Output: 45W. 24VDC / Input: 90 ~ 305VAC. **Nimba 90** (Ø 90 cm / 35.4”. Weight: 9 Kg / 19.8 lb). Output: 65W. 24VDC / Input: 90 ~ 305VAC. **Nimba 120** (Ø 120 cm / 47.2”. Weight: 12 Kg / 26.5 lb). Output: 95W. 24VDC / Input: 90 ~ 305VAC. **Nimba 180** (Ø 180 cm / 70.8”. Weight: 16 Kg / 35.2 lb). Output: 140W. 24VDC / Input: 90 ~ 305VAC.

CE ⏚ UL

See light sources table (p. 206)

*Estructura de acero inoxidable. Pantalla de polímero técnico blanco. Florón circular metálico negro. Longitud cable eléctrico: 5 m / 196.8”.* ***Incluye fuente de luz (regulable):*** *LED integrado. No incluye regulador externo 1-10V.* ***Nimba 60*** *(Ø 60 cm / 23.6”. Peso: 7 Kg / 15.4 lb). Output: 45W. 24VDC / Input: 90 ~ 305VAC.* ***Nimba 90*** *(Ø 90 cm / 35.4”. Peso: 9 Kg / 19.8 lb). Output: 65W. 24VDC / Input: 90 ~ 305VAC.* ***Nimba 120*** *(Ø 120 cm / 47.2”. Peso: 12 Kg / 26.5 lb). Output: 95W. 24VDC / Input: 90 ~ 305VAC.* ***Nimba 180*** *(Ø 180 cm / 70.8”. Peso: 16 Kg /35.2 lb). Output: 140W. 24VDC / Input: 90 ~ 305VAC.*

CE ⏚ UL

*Ver tabla fuentes de luz (p. 206)*

# Sexta

— Miguel Milá

*2003*

*p. 270*

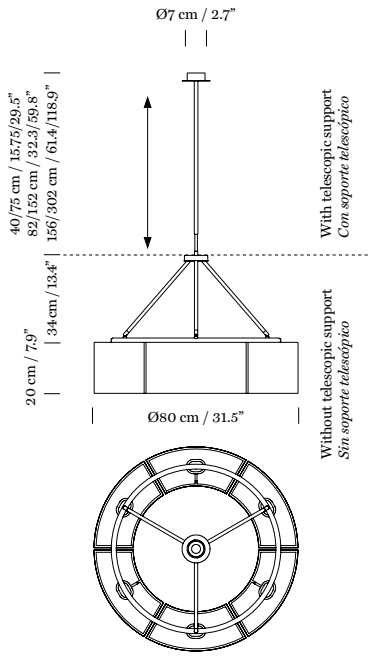


A double circle of light divided into six 60° sections in a renewal of the iron luminaire tradition. Its illustrious, solid predecessor is the Estadio lamp, also designed by Miguel Milá.

Chrome-plated structure. 4 support options, with telescopic tube: 40/75 cm / 15.75/29.5", 82/152 cm / 32.3/59.8" or 156/302 cm / 61.4/118.9" and without telescopic tube. Six white translucent engineering plastic lampshades. Chrome-plated metallic circular ceiling plate. optional opal translucent methacrylate diffusers. Weight: 10 Kg / 22 lb. **Recommended light sources: 6 x** LED bulb: 12W / Compact fluorescent: 11W / Incandescent: Max. 60W.
E27 - E26 (Max. hgt. 115 mm / 4.5").

CE ⧈ UL
See light sources table (p. 206)

*Doble círculo de luz dividido en seis partes de 60º que renueva la tradición de las luminarias de hierro. Su ilustre y sólido precedente es la lámpara Estadio del mismo autor.*

*Estructura cromada. 4 opciones de soporte, con tubo telescópico: 40/75 cm / 15.75/29.5", 82/152 cm / 32.3/59.8" o 156/302 cm / 61.4/118.9" y sin tubo telescópico. 6 pantallas de polímero técnico translúcido blanco. Florón circular metálico cromado. Difusores de metacrilato translúcido opal opcionales. Peso: 10 Kg / 22 lb.* ***Fuentes de luz recomendadas: 6 x*** *Bombilla LED: 12W / Fluorescencia compacta: 11W / Incandescente: Máx. 60W.*
*E27 - E26 (Alt. Máx. 115 mm / 4.5").*

CE ⧈ UL
*Ver tabla fuentes de luz (p. 206)*

p. 042

NEW

# Sin

— Antoni Arola

*2013*

p. 270

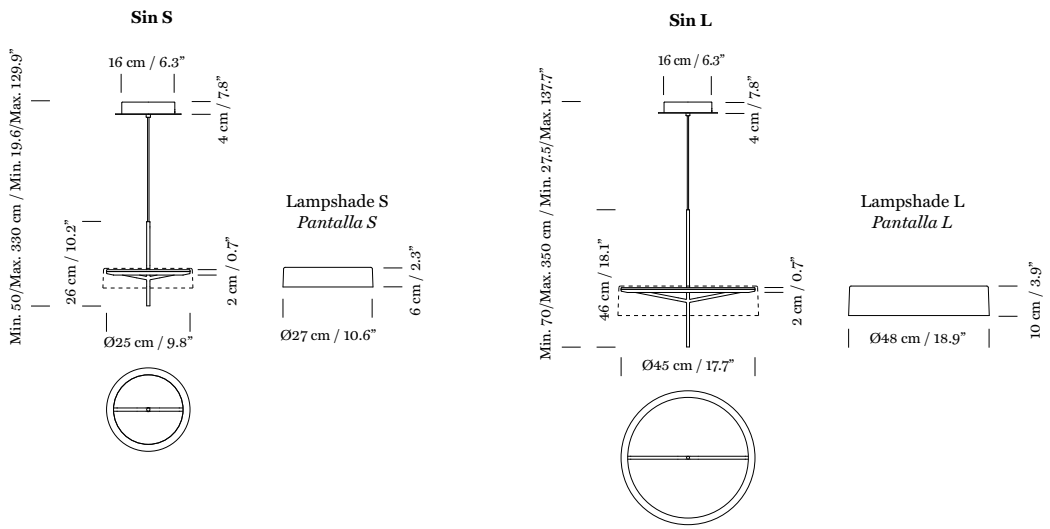


This is a lamp that owes its name to the many things it does without. Designed as the new basic Santa & Cole lamp, it marries tradition and technology with the sobriety of a classic. A circle of light in two sizes, with or without shade, hanging or tabletop, with an adjustable light flow, it meets the lighting needs of any situation with extreme elegance.

*Esta es una lámpara que debe su nombre a lo mucho de lo que prescinde. Nacida con la intención de ser la nueva lámpara básica de Santa & Cole, combina tradición y tecnología con la sobriedad propia de los clásicos. Un círculo luminoso en dos tamaños, con o sin pantalla, suspendida o de sobremesa, con flujo luminoso regulable, alcanza a satisfacer las necesidades lumínicas de cualquier situación con extrema elegancia.*

S&C white or graphite metal structure with matte finish. Optional white engineering plastic lampshade. Surface-mounted metallic circular ceiling plate with equipment incorporated. Electric cable length: 4 m / 157". Weights: **Sin S:** 2.1 kg / 4.6 lb. **Lampshade S:** 0.4 Kg / 0.88 lb. Weights: **Sin L:** 2.7 Kg / 5.9 lb. **Lampshade L:** 1 Kg / 2.2 lb.
**Light source included:** built-in LED. **SIN S:** Output: 12.5W. 24VDC / Input: 90 ~ 264VAC. **SIN L:** Output: 25W. 24VDC / Input: 90 ~ 264VAC.

See light sources table (p. 206)

*Estructura metálica en blanco S&C o grafito, con acabado mate. Pantalla opcional de polímero técnico blanco. Florón circular de superficie metálico con equipo incorporado. Longitud cable eléctrico: 4 m / 157". Pesos:* ***Sin S:*** *2,1 Kg / 4,6 lb.* **Pantalla S:** *0,4 Kg / 0,88 lb. Pesos:* ***Sin L:*** *2,7 Kg / 5,9 lb.* **Pantalla L:** *1 Kg / 2,2 lb.* ***Incluye fuente de luz:*** *LED integrado.* ***SIN S:*** *Output: 12,5W. 24VDC / Input: 90 ~ 264VAC.* ***SIN L:*** *Output: 25W. 24VDC / Input: 90 ~ 264VAC.*

*Ver tabla fuentes de luz (p. 206)*

# Sistema Fonda

— Gabriel Ordeig

*1990*

Selección Delta. ADI FAD 1995

*p. 270*

A series of lamps are repeated on a large scale to create the perfect combinations and shapes required in large spaces, through straight and broken lines. The system is based on interconnected tubular structures holding one or three lampshades, using three types of connection.

*El Sistema Fonda consiste en aplicar a gran escala la repetición de puntos de luz para trazar las combinaciones y formas que mejor se requieran en grandes espacios mediante líneas rectas y quebradas. El sistema se basa en la interconexión de estructuras tubulares que contienen una o tres pantallas usando para ello tres tipos de conexión.*

Lampshades / *Pantallas*

| P1 | P2 | P3 | M1 |
|---|---|---|---|
| Ø12 x Ø20 x 16 cm<br>Ø4.7x Ø7.9 x 6.3“ | Ø27 x 17 cm<br>Ø10.6 x 6.7“ | □ 20 cm<br>□ 7.9“ | Ø15 x Ø25 x 20 cm<br>Ø5.9 x Ø9.8 x 7.9“ |

Satin nickel tubular structure with natural beech wood supports for 1 or 3 lampshades. Can be combined with lampshades P1, P2, P3 and M1 (p. 194). S&C satin nickel metallic ceiling plate. Maximum 1,200W per line (6A). One connection per line. Electric cable length: 3 m / 117”. Weights (without lampshade): structure for 3 lampshades: 2.7 Kg / 5.9 lb. Structure for 18 lampshades: 13 Kg / 29 lb. **Recommended light sources:** LED bulb: 12W / Compact fluorescent: 20W / Incandescent: Max. 100W.
E27 - E26 (Max. hgt. 155 mm / 4.3”).

CE ⧈ UL
See light sources table (p. 206)

*Estructura tubular metálica en níquel satinado con soportes de madera de haya natural para 1 ó 3 pantallas. Combina con las pantallas P1, P2, P3 y M1 (p. 194). Florón S&C metálico en níquel satinado. Máximo 1.200W. por línea (6A). Una conexión por línea. Longitud cable eléctrico: 3 m / 117”. Pesos (sin pantalla): Estructura para 3 pantallas: 2,7 Kg / 5.9 lb. Estructura para 18 pantallas: 13 Kg / 29 lb.* ***Fuentes de luz recomendadas:*** *Bombilla LED: 12W / Fluorescencia compacta: 20W / Incandescente: Máx. 100W.*
*E27 - E26 (Alt. Máx. 155 mm / 4.3”).*

CE ⧈ UL
*Ver tabla fuentes de luz (p. 206)*

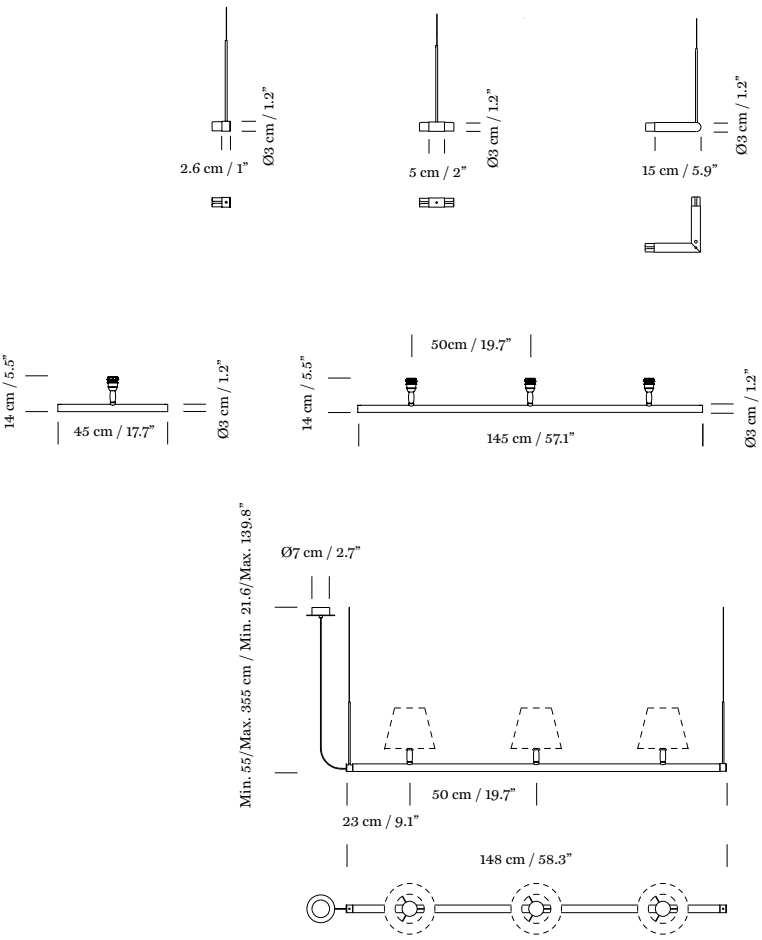


**Possible arrangements** / ***Posibles combinaciones***

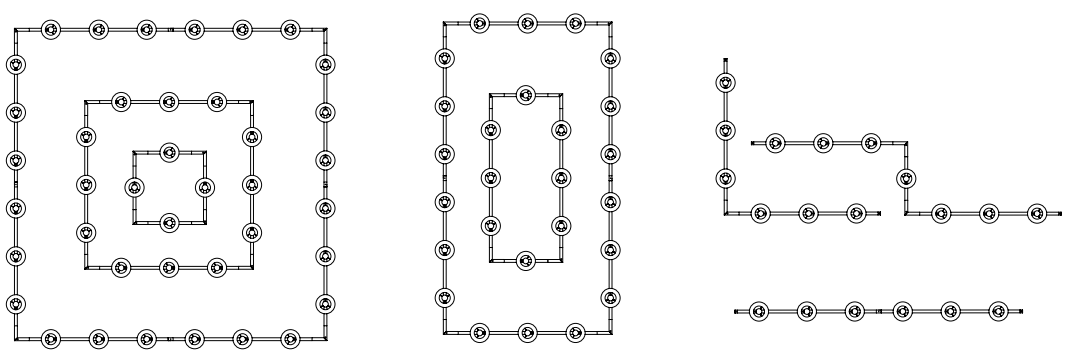

# Sistema Gran Fonda

— Gabriel Ordeig

*1990*

*p. 270*

**Possible arrangements / *Posibles combinaciones***

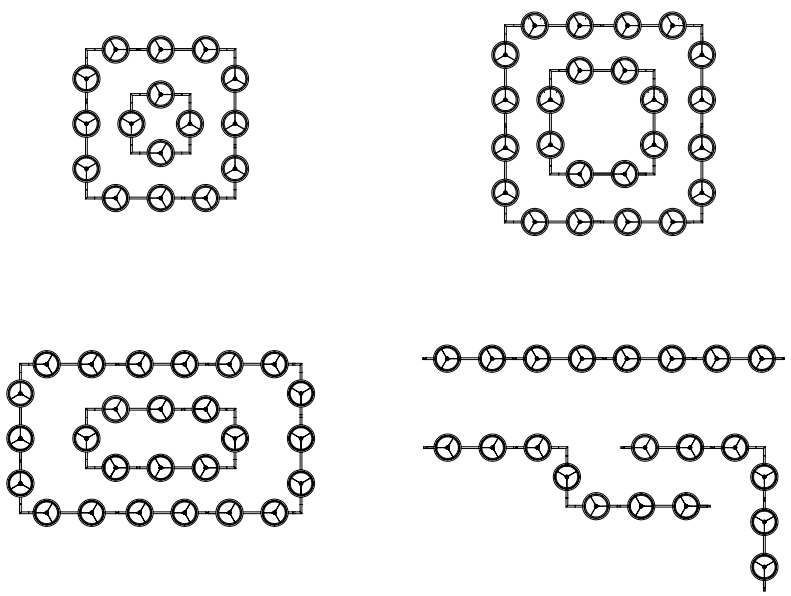

A line of light with impressive ribbon or white linen lampshades. The Gran Fonda system enables a range of differing light configurations according to the needs of the space, based on two straight modules: with one lampshade or two. The lampshades are supported by one or two vertical steel rods on the line formed by a satin nickel-plated steel tube.

*Una línea de luz con imponentes pantallas encintadas o de lino blanco. El sistema Gran Fonda permite trazar distintas configuraciones lumínicas según las necesidades del espacio a partir de dos módulos rectos: de una pantalla o de dos. Sobre la línea que forma un tubo de acero niquelado satinado se disponen uno o dos salientes verticales, también de acero, que soportan las pantallas.*

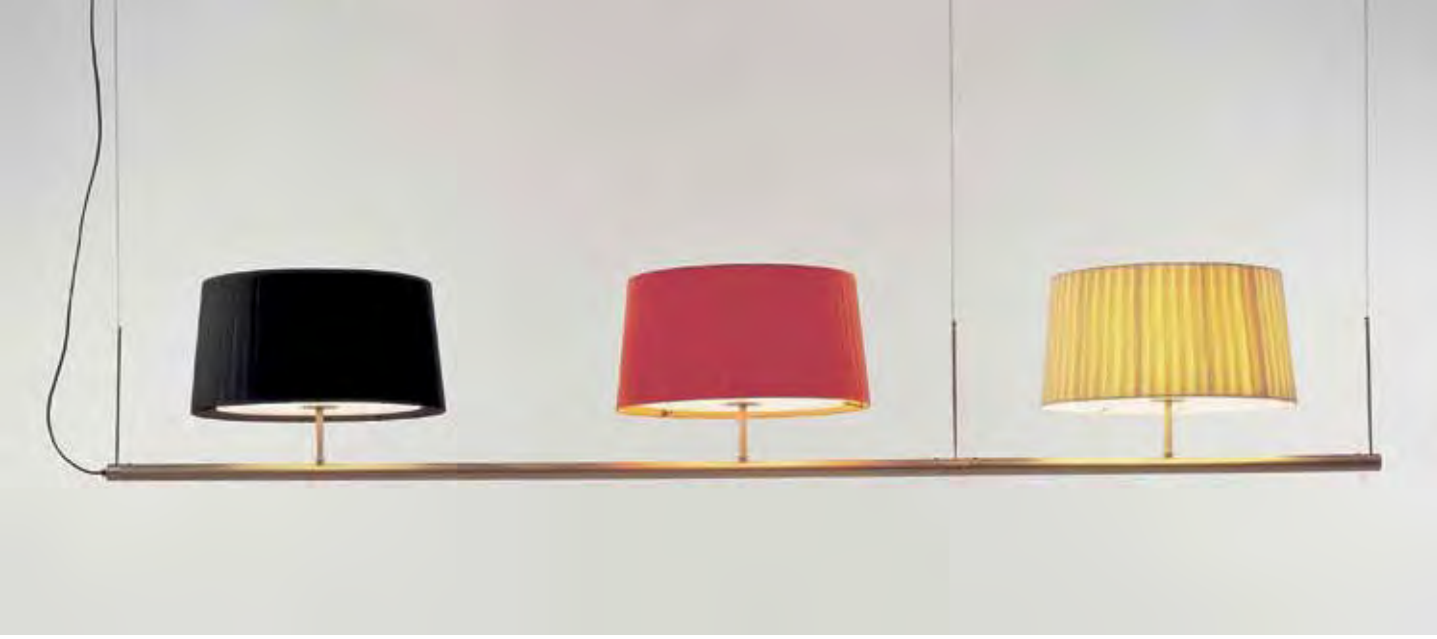

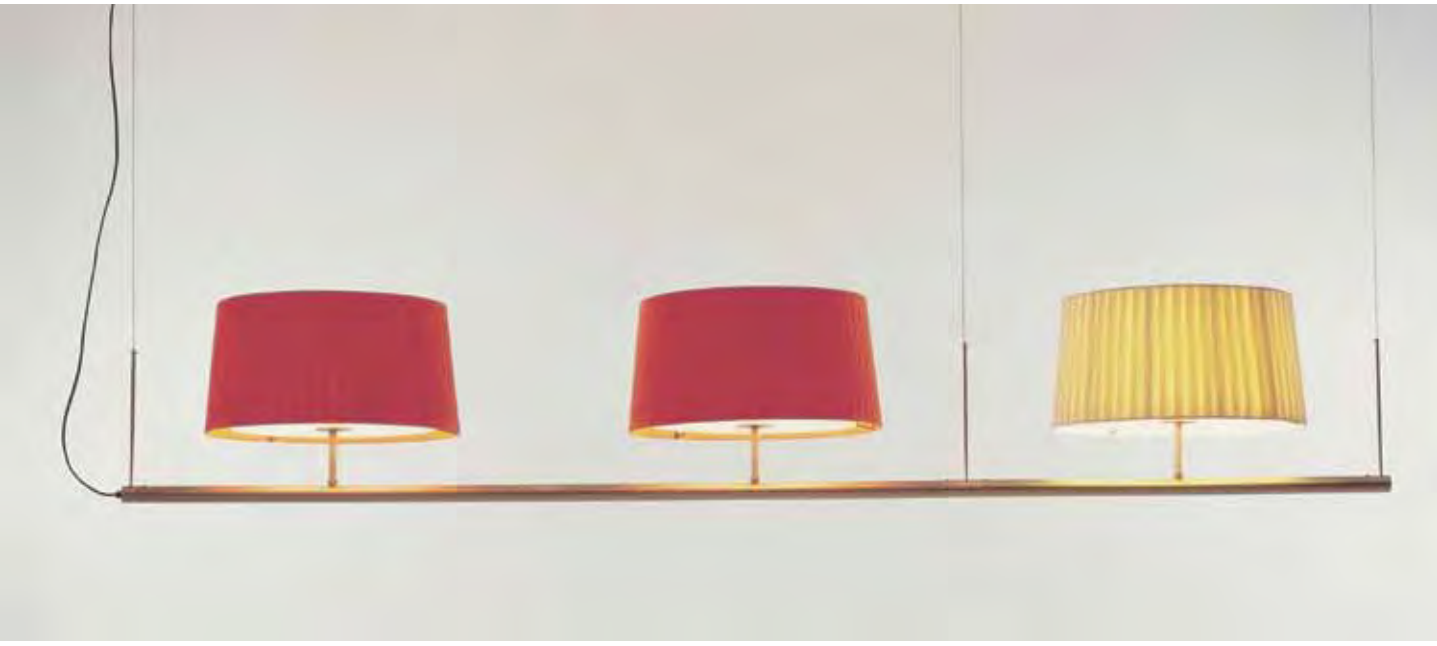

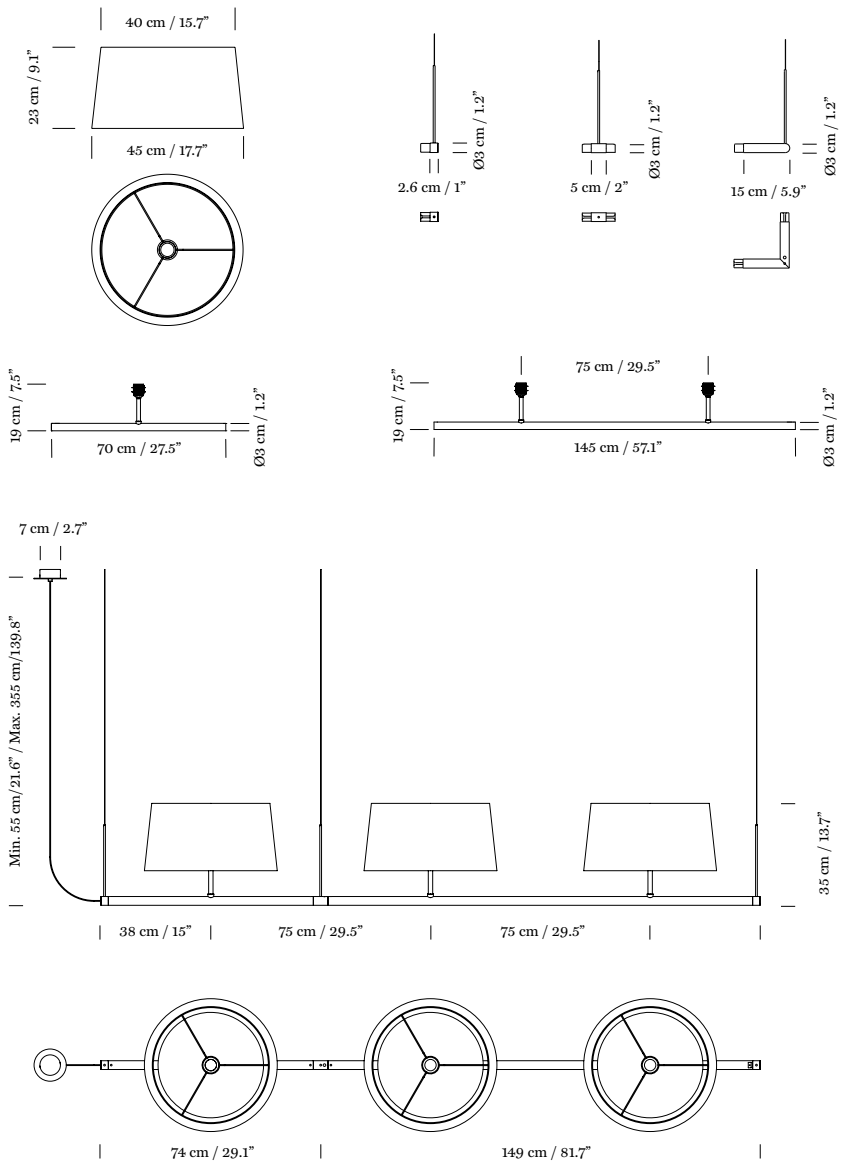


Satin nickel tubular structure for 1 or 2 lampshades. Shade available in 7 finishes: White linen; natural, red-amber or black ribbon and terracotta, mustard or green Raw Color ribbon. Each lampshade includes a translucent white diffuser disk. S&C satin nickel metallic ceiling plate. Maximum 1200W per line (6A). One connection per line. Electric cable length: 3 m / 117". Weights: structure with 1 lampshade: 4 Kg / 8.8 lb. Structure with 3 lampshades: 6.3 Kg / 14 lb. **Recommended light sources:** LED bulb: 12W / Compact fluorescent: 20W / Incandescent: Max. 100W.
E27 - E26 (Max. hgt. 125 mm / 4.9").

CE ⧈ UL

See light sources table (p. 206)
**More information about Raw Color ribbons (p. 198)**

*Estructura tubular metálica en níquel satinado para 1 ó 2 pantallas. Pantalla disponible en 7 acabados: Lino blanco; Cinta en crudo, rojo-ámbar o negro y Cinta Raw Color en teja, mostaza o verde. Cada pantalla incluye un disco difusor translúcido blanco. Florón S&C metálico en níquel satinado. Máximo 1200 W. por línea (6A). Una conexión por línea. Longitud cable eléctrico: 3 m / 117". Pesos: Estructura con 1 pantalla: 4 Kg / 8.8 lb. Estructura con 3 pantallas: 6.3 Kg / 14 lb.* ***Fuentes de luz recomendadas:*** *Bombilla LED: 12W / Fluorescencia compacta: 20W / Incandescente: Máx. 100W.*
*E27 - E26 (Alt. Máx. 125 mm / 4.9").*

CE ⧈ UL

*Ver tabla fuentes de luz (p. 206)*
***Más información sobre pantallas de cinta Raw Color (p. 198)***

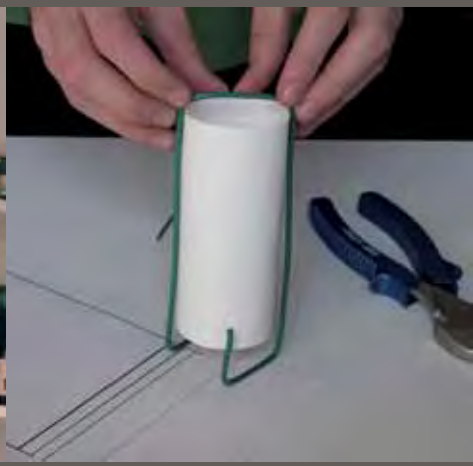

**Garden**

*Serie de jardín*

# Oco

— Causas Externas
*2010*

Selección Delta. ADI FAD 2011

A garden lamp that also works on porches or terraces, discreetly lighting up the night. The upper part projects a zenith light that peppers the night sky like fireflies.

*Lámpara de jardín que también cumple su función en porches o terrazas, iluminando discretamente la noche. La parte superior proyecta una luz cenital, salpicando la visión nocturna como luciérnagas.*

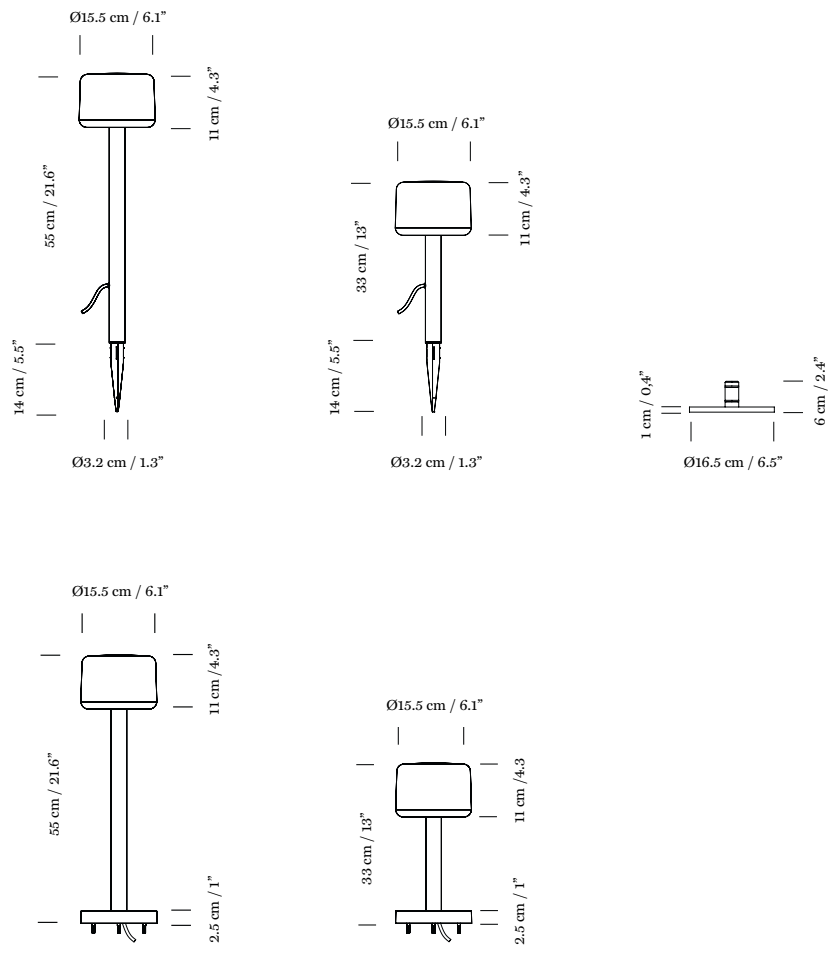


Black aluminium shaft. Engineering plastic casing. 2 heights: 55 cm / 21.6" y 33 cm / 12.9". 2 options: mobile with stake for soft ground (optional base with support), or fixed base for installation. Upper cover available in green or amber. **Light source included:** built-in LED. Output: 4.2W. 350mA / Input: 120 ~ 240VAC.

CE ⧈ IP 54
See light sources table (p. 206)

*Fuste en aluminio negro. Carcasa de polímero técnico. 2 alturas: 55 cm / 21.6" y 33 cm / 12.9". 2 versiones: móvil con piqueta (base con soporte opcional); y con base fija para instalación. Tapa superior disponible en verde o ámbar.* ***Incluye fuente de luz:*** *LED integrado. Output: 4,2W. 350mA / Input: 120 ~ 240VAC.*

CE ⧈ *IP 54*
*Ver tabla fuentes de luz (p. 206)*

# Amigo

— Miguel Milá | Gonzalo Milá

*2010*

*p. 270*

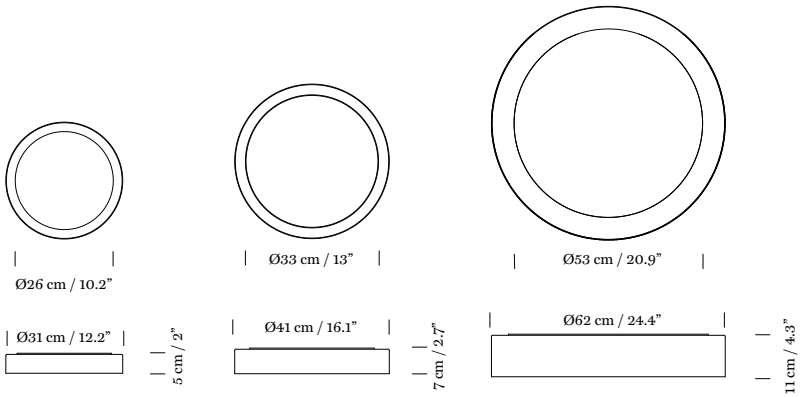


AMIGO (which stands for Aplique Miguel y Gonzalo, or 'Miguel and Gonzalo's ceiling lamp') is the first joint project from this father/son team, who perfectly represent two generations of Spanish design. Available in three sizes, its functional virtues are truly unusual: fluorescence with complete sealing and diffuse luminosity by means of a vertical shade that stops insects getting in and also protects the fitting. It produces a halo of filtered light and avoids lateral dazzling - all with an impeccable simplicity where nothing is superfluous.

White metallic structure. Cylindrical translucent methacrylate diffuser.
**Recommended light source:**
**Amigo small:** fluorescent. T5-R. Circular: Max. 22W. (2GX13).
**Amigo medium:** fluorescent. T5-R. Circular: Max. 55W. (2GX13).
**Amigo large: 2 x** fluorescent. T5-R. Circular: Max. 60W. (2GX13).

CE IP 54
See light sources table (p. 206)

*AMIGO (Aplique Miguel y Gonzalo) es el primer producto compartido entre padre e hijo, excelentes representante de dos distintas generaciones del diseño español. Disponible en tres tamaños, sus virtudes funcionales son verdaderamente infrecuentes: fluorescencia con alta estanqueidad y luminosidad difusa gracias a una pantalla en posición vertical que impide que aniden los insectos en su interior mientras protege la electrónica. Produce un halo de luz filtrado, evitando así los deslumbres laterales, y todo ello con una simplicidad impecable donde nada sobra.*

*Estructura metálica blanca. Difusor cilíndrico de metacrilato translúcido.*
***Fuente de luz recomendada:***
***Amigo small:*** *Fluorescente. T5-R. Circular: Máx. 22W. (2GX13).*
***Amigo medium:*** *Fluorescente. T5-R. Circular: Máx. 55W. (2GX13).*
***Amigo large: 2 x*** *Fluorescente. T5-R. Circular: Máx. 60W. (2GX13).*

CE *IP 54*
*Ver tabla fuentes de luz (p. 206)*

SANTA & COLE

# Systems, Lampshades and Rosettes

*Sistemas, pantallas y florones*

# Matricial System
## *Sistema Matricial*

Collection of lampshade of various shapes, materials and sizes, which can be combined with different table, floor, hanging or wall lamps.

*Colección de pantallas de diversas formas, materiales y tamaños que pueden combinarse con diferentes estructuras de sobremesa, pie, suspensión o aplique.*

### Florón SISISÍ

— Gabriel Ordeig
*1987*

*p. 270*

### G1 / G2 / G3

— Santa & Cole Team
*1994*

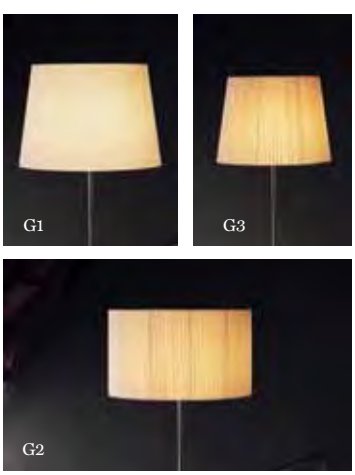


### GT1 / GT2 / GT3

— Santa & Cole Team
*1994*

*p. 270*

## GT4

— Gabriel Ordeig
*1983*

*p. 270*

## GT5

— Santa & Cole Team
*1994*

## GT6

— Santa & Cole Team
*1994*

## M1 / M2 / MT1 / MT2

— Santa & Cole Team
*1994*

## P1 / P2 / P3

— Santa & Cole Team
*1994*

## PT1 / PT2

— Santa & Cole Team
*1994*

| **Product** / *Producto* | **Small** / *Pequeñas* | | | **Medium** / *Medianas* | |
|---|---|---|---|---|---|
| **Básica** *p. 022* | 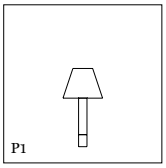 P1 | 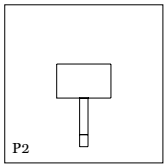 P2 | 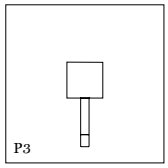 P3 | 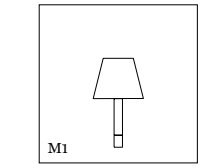 M1 | 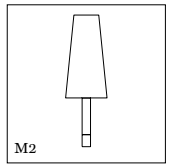 M2 |
| **Pie de Salón** *p. 070* | | | | | |
| **BC1** *p. 090*<br>**BC2** *p. 092*<br>**BC3** *p. 094* | 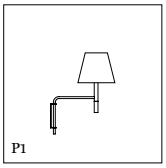 P1 | 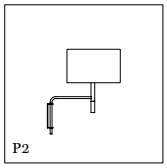 P2 | 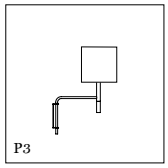 P3 | 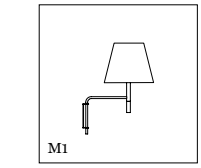 M1 | |
| **Sistema Fonda** *p. 174* | 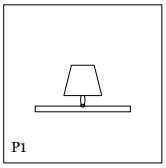 P1 | 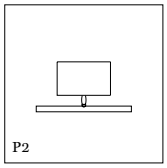 P2 | 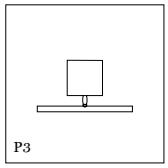 P3 | 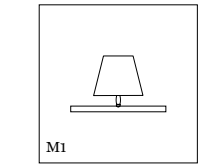 M1 | |
| **Florón SISISÍ** *p. 194* | 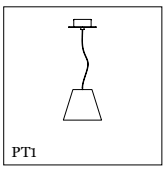 PT1 | 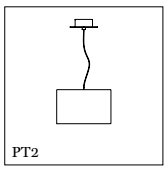 PT2 | | 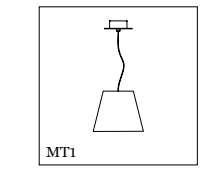 MT1 | 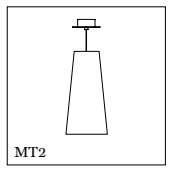 MT2 |

**Sizes** / *Dimensiones*

| | | | | | |
|---|---|---|---|---|---|
| | Ø12 x Ø20 x 16 cm<br>Ø4.7x Ø7.9 x 6.3“ | Ø27 x 17 cm<br>Ø10.6 x 6.7“ | □ 20 cm<br>□ 7.9“ | Ø15 x Ø25 x 20 cm<br>Ø5.9 x Ø9.8 x 7.9“ | Ø12 x Ø20 x 40 cm<br>Ø4.7 x Ø7.9 x 15.7“ |

**Maximum height light source** / *Altura máxima fuente de luz*

| | | | | | |
|---|---|---|---|---|---|
| | 85 cm / 3.3“ | 85 cm / 3.3“ | 85 cm / 3.3“ | 85 cm / 3.3“ | 85 cm / 3.3“ |

**Materials** / *Materiales*

| | | | | | |
|---|---|---|---|---|---|
| Stitched beige cardboard<br>*Cartulina beige cosida* | | | | | |
| Natural ribbon<br>*Cinta cruda* | | | | | |
| Red-amber ribbon<br>*Cinta roja-ámbar* | | | | | |
| Black ribbon<br>*Cinta negra* | | | | | |
| Terracota Raw Color ribbon<br>*Cinta teja Raw Color* | | | | | |
| Mustard Raw Color ribbon<br>*Cinta mostaza Raw Color* | | | | | |
| Green Raw Color ribbon<br>*Cinta verde Raw Color* | | | | | |
| White linen<br>*Lino blanco* | | * P2 | | | |

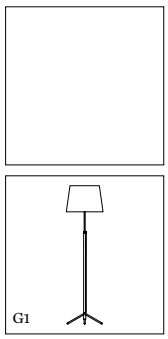


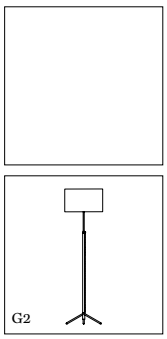


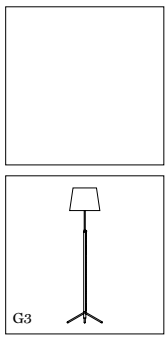


SISISÍ ceiling rosette / *Florón SISISI*

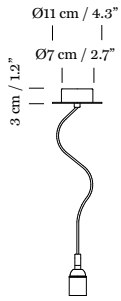


SISISÍ ceiling rosette dual light source / *Florón SISISI doble fuente de luz*

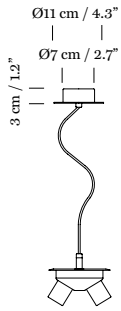


S&C Connection / *Conexión S&C*

S&C ceiling rosette / *Florón S&C*

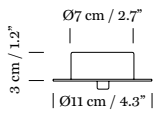


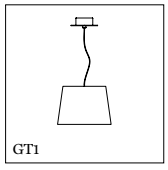


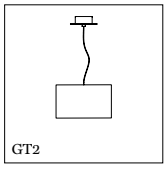


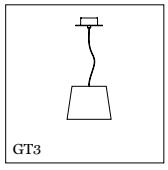


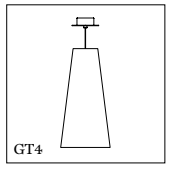


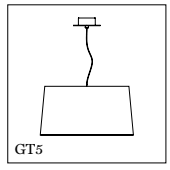


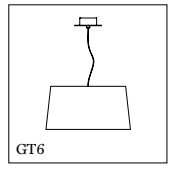


| | | | | | |
|---|---|---|---|---|---|
| Ø36 x Ø45 x 32 cm<br>Ø14.2 x Ø17.7 x 12.6“ | Ø45 x 27 cm<br>Ø17.7 x 10.6“ | Ø28 x Ø36 x 27 cm<br>Ø11 x 14.2 x 10.6“ | Ø20 x Ø40 x 80 cm<br>Ø7.9 x 15.7 x 31.5“ | Ø56 x Ø62 x 32 cm<br>Ø22 x 24.4 x 12.6“ | Ø40 x Ø45 x 23 cm<br>Ø15.7 x 17.7 x 9.1“ |
| 115 cm / 4.5“ | 115 cm / 4.5“ | 115 cm / 4.5“ | 115 cm / 4.5“ | 115 cm / 4.5“ | 115 cm / 4.5“ |

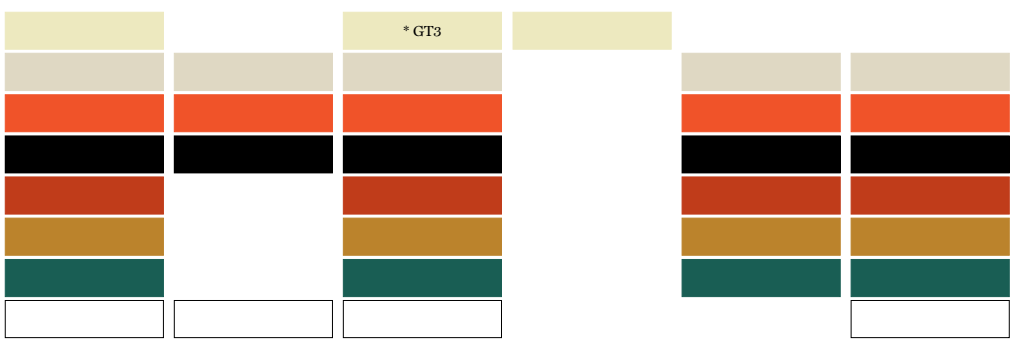

NEW

# Raw Color ribbons lampshades

## *Pantallas de cinta Raw Color*

— Raw Color

*2013*

A collaboration around the reflected light of ribbons with Daniera ter Haar and Christoph Brach of the Raw Color studio, who share our curiosity and passion for chromatic tones. These new ribbons, each woven from three special yarns giving rise to three new colours (terracotta, mustard and green) are available for our entire family of ribbon shades, from the small table lamp to the renowned Trípode standard lamp and the giant GT1500 hanging lamp. They are an addition to the three basic colours (cream, red and black) designed in 1994.

*Colaboración sobre el trasluz de las cintas realizada con Daniera ter Haar y Christoph Brach, integrantes del estudio Raw Color, con quienes compartimos curiosidad y pasión por las tonalidades cromáticas. Estas nuevas cintas, trenzadas cada una por tres hilaturas especiales, resultan en tres nuevos colores (teja, mostaza y verde) disponibles para toda nuestra familia de pantallas encintadas, desde la pequeña de sobremesa pasando por el famosísimo Trípode de pie hasta la gigantesca GT1500 de suspensión. Se suman así a los tres colores planos básicos (crudo, rojo y negro) que nacieron en 1994.*

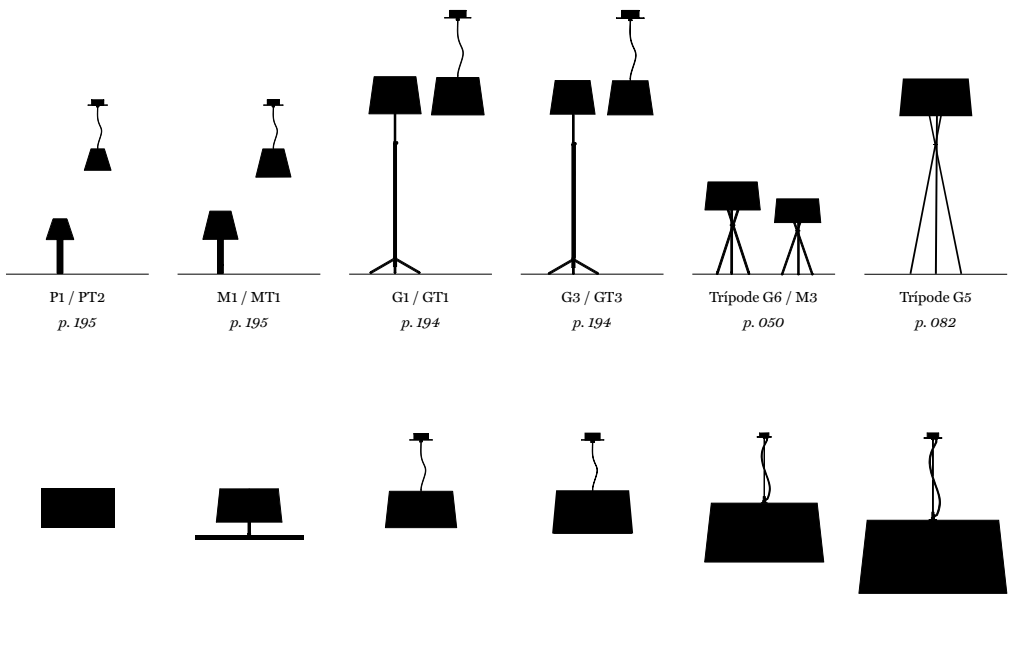

P1 / PT2 *p. 195*

M1 / MT1 *p. 195*

G1 / GT1 *p. 194*

G3 / GT3 *p. 194*

Trípode G6 / M3 *p. 050*

Trípode G5 *p. 082*

Comodín *p. 100*

Sistema Gran Fonda *p. 178*

GT5 *p. 194*

GT6 *p. 194*

GT7 *p. 142*

GT1000 / GT1500 *p. 138*

# Moaré lampshades combinations

## *Combinación de pantallas Moaré*

— Antoni Arola

*2003*

---

The Moaré series takes its name from the effect created by its two superimposed cylindrical shades.
The shades in this lamp series are made from a material with an industrial use, causing an optical illusion of optical effect of asymmetric waters. The Moiré effect is achieved by overlapping the two sections. Arola has exploited this optical effect with two concentric mesh cylinders: an inner shade and outer shade that is larger in diameter, available in red, white, metallic grey or black.

*La serie Moaré debe su nombre al efecto creado por sus dos pantallas cilíndricas superpuestas. Un material de uso industrial permite confeccionar las pantallas de esta serie que provocan una ilusión óptica de aguas asimétricas. El efecto Moiré se consigue cuando las dos tramas se superponen. Arola anida dos cilindros concéntricos de malla: una pantalla interior y otra exterior, de mayor diámetro, cuyos colores pueden ser rojo, blanco, gris metalizado o negro.*

**Available colours** / *Colores disponibles*

**Sizes** / *Dimensiones*

## Floor lamps
*Lámparas de pie*

*p. 068*

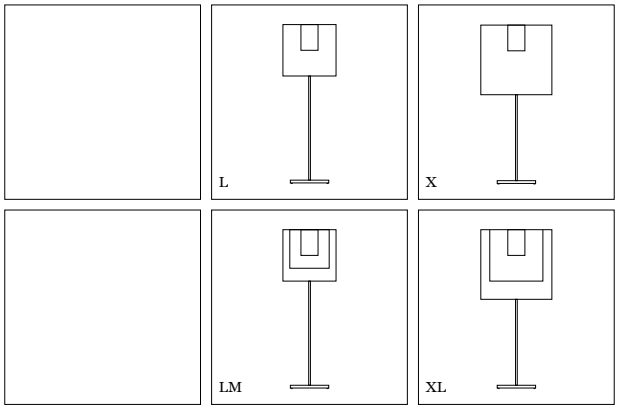


## Hanging lamps
*Lámparas de suspensión*

*p. 160*

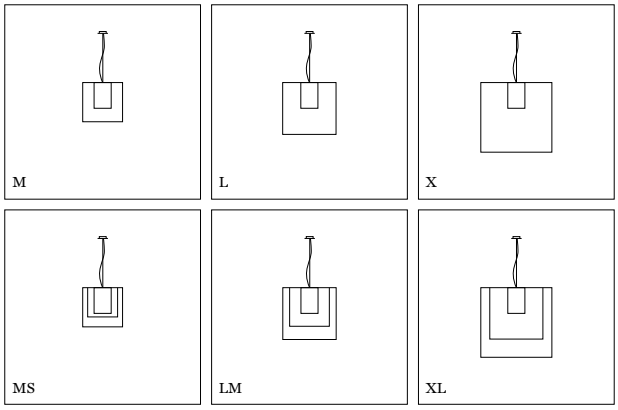

# HeadHat System
## *Sistema HeadHat*

— Santa & Cole Team
*2013*

System of hanging lamps using shades (Hats) of differing sizes and materials that multiply the uses of an ingenious light capsule (Head).

It has an independent, compact element with good light dissipation and transfer, taking the light beam to the highest point of the shade to prevent glare and also allowing for the design of very flat shades, which would be impossible with traditional bulbs. The capsule containing the LEDs is easy to remove, making it simple to replace the light source.

The initial idea has given rise to a system of shades of differing sizes and materials that have the same central fitting, which the capsule simply clicks into. This is a system that is destined to grow.

*Sistema de construcción de lámparas de suspensión mediante pantallas (Hats) de distintos tamaños y materiales para multiplicar la diversidad a partir de una ingeniosa cápsula de Led (Head).*

*Un elemento independiente y compacto con buena disipación y transmisión lumínica permite elevar la fuente de luz al punto más alto de la pantalla evitando deslumbramientos y diseñar pantallas muy planas, imposibles con bombillas tradicionales. La cápsula que contiene los Leds es fácilmente desmontable con lo que facilita la sustitución de la fuente de luz.*

*La idea inicial ha derivado en un sistema de pantallas de distintos tamaños y materiales que comparten un mismo encaje central y permite introducir la cápsula en un solo gesto. Un sistema llamado a crecer.*

See the table below for possible combinations.
*Ver tabla a continuación para posibles combinaciones.*

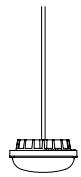

**HeadLed**

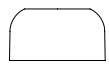

**Ceramic Hat S**

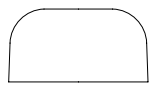

**Ceramic Hat L**

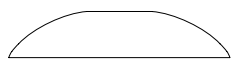

**Metallic Hat S**

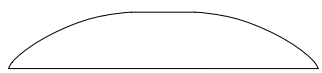

**Metallic Hat M**

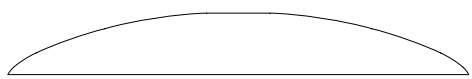

**Metallic Hat L**

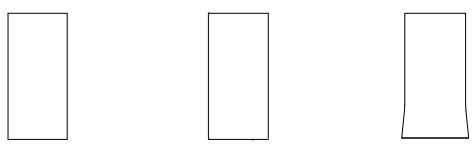

**White opal glass**
***Vidrio opal blanco***

**White porcelain**
***Porcelana blanca***

**Brass**
***Latón***

| Lampshades<br>*Pantallas* | **Cirio** *p. 122* | | | **HeadHat Ceramic** *p. 144* | |
|---|---|---|---|---|---|
| | White opal glass<br>*Vidrio blanco opal* | White porcelain<br>*Porcelana blanca* | Brass<br>*Latón* | S | L |
| Dimensions<br>*Dimensiones* | 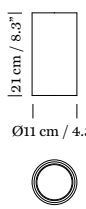 | 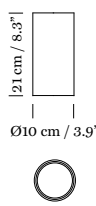 | 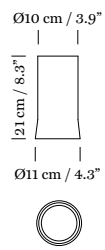 | 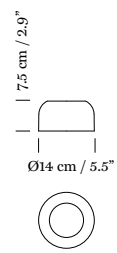 | 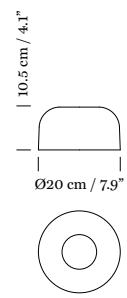 |
| Materials and finishes<br>*Materiales y acabados* | White opal glass with matt finish.<br>*Vidrio blanco opal con acabado mate.* | White porcelain. Matt inside and smooth glossy outside.<br>*Porcelana blanca. Mate interior y brillante exterior.* | Brass with matt finish.<br>*Latón con acabado mate.* | White ceramic with matt finish inside and smooth glossy outside.<br>*Cerámica blanca con acabado mate en el interior y brillante liso en el exterior.* | |

| Rosettes S&C LED<br>*Florones LED S&C* | Surface<br>*Superficie* | Embedded<br>*Empotrable* | S&C LED Capsule<br>*Cápsula LED S&C* |
|---|---|---|---|
| Dimensions<br>*Dimensiones* | 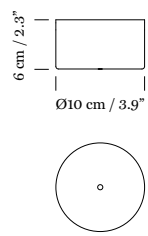 | 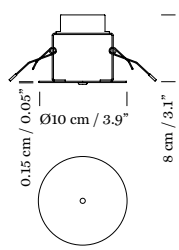 | *<br>Electric cable length<br>*Longitud cable eléctrico*<br>3 m / 118”<br>8 m / 314.9”<br> 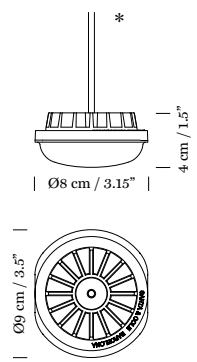 |
| Materials and finishes<br>*Materiales y acabados* | White or black metal.<br>*Metal blanco o negro.* | White metal<br>*Metal blanco* | Capsule with LED module, translucent white diffuser and dissipater with black, smooth matt finish.<br>*Cápsula con módulo LED, difusor blanco translúcido y disipador con acabado negro liso mate.* |

## HeadHat Metallic *p. 144*

| S | M | L |
|---|---|---|
| 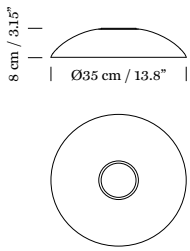 | 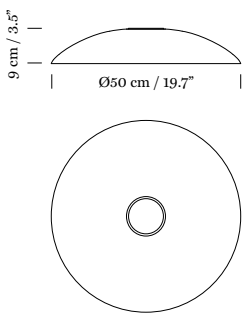 | 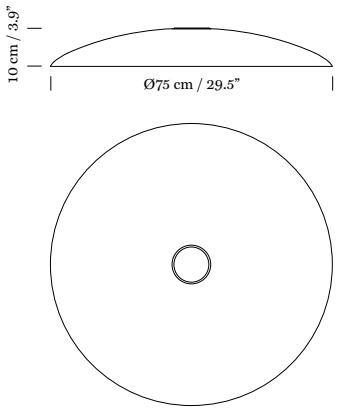 |



White metallic shade with smooth matt finish. Coupling washer in white technical polymer.
*Pantalla metálica blanca con acabado liso mate. Arandela de unión de polímero técnico blanco*

SANTA &

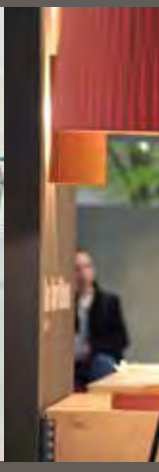

# Light Sources
*Fuentes de luz*

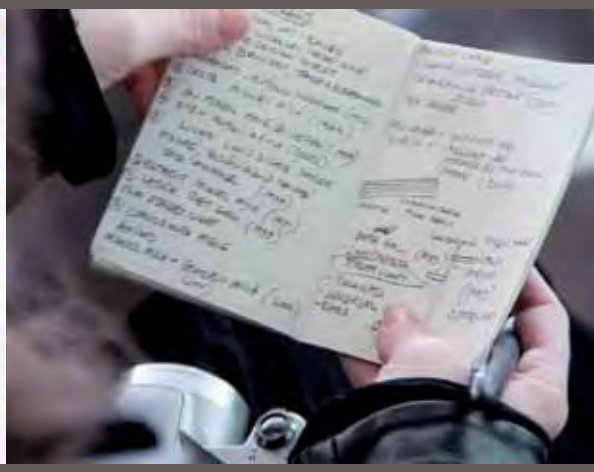

| Product / *Producto* | Light sources per product (u.) / *Fuentes de luz por producto (u.)* | Power (W) / *Potencia (W)* | | | | |
|---|---|---|---|---|---|---|
| | | LED* | Compact fluorescent* / *Fluorescencia compacta** | Incandescent / *Incandescente* | Fluorescent / *Fluorescente* | Others / *Otros* |
| **Table lamps** / *Lámparas de sobremesa* | | | | | | |
| Americana | 1 u. | 8W | 11W | Max. 60W | | |
| Asa | 1 u. | 8W | 11W | Max. 60W | | |
| Básica | 1 u. | 12W | 11W | Max. 100W | | |
| Básica Mínima | 1 u. | | 7W | Max. 40W | | |
| Cesta | 1 u. | 17W | 20W | Max. 75W | | |
| Cestita | 1 u. | 8W | 11W* | Max. 25W* | | * UL Market / *Mercado UL:* Max. 7W |
| Diana | 2 u. | 12W | 20W | Max. 60W | | |
| Diana Menor | 2 u. | 12W | 11W | Max. 40W | | |
| FAD | 1 u. | 17W | 20W | Max. 100W | | |
| Moragas | 3 u. | 5W | 8W | Max. 40W | | Halogen / *Halógena.* Max. 30W |
| TMD | 1 u. | 12W | 15W | Max. 60W | | |
| Trípode G6 | 1 u. | 17W | 20W | Max. 100W | | |
| Trípode M3 | 1 u. | | 7W | Max. 40W | | |
| **Floor lamps** / *Lámparas de pie* | | | | | | |
| AJ Royal | 2 u. | 17W | 20W | Max. 100W | | |
| Americana | 1 u. | 8W | 11W | Max. 60W | | |
| Diana | 2 u. | 17W | 20W | Max. 100W | | |
| Diana Mayor | 2 u. | 17W | 20W | Max. 100W | | |
| Dórica | 3 u. | 12W | 20W | Max. 60W | | |
| FAD | 1 u. | 17W | 20W | Max. 100W | | |
| GATCPAC | 1 u. | 17W | 20W | Max. 150W | | |
| Moaré | 3 u. | 17W | 20W | Max. 150W | | |
| Pie de Salón | 1 u. | 17W | 20W | Max. 100W | | |
| TMC | 1 u. | 12W | 20W | Max. 100W | | |
| TMD | 1 u. | 12W | 20W | Max. 100W | | |
| TMM | 1 u. | 12W | 20W | Max. 100W | | |
| Trípode G5 | 1 u. | 17W | 20W | Max. 100W | | |
| **Wall lamps** / *Apliques* | | | | | | |
| Americana | 1 u. | 8W | 11W | Max. 60W | | |
| BC1 | 1 u. | 8W | 11W | Max. 60W | | |
| BC2 | 1 u. | 8W | 11W | Max. 60W | | |
| BC3 | 1 u. | 8W | 11W | Max. 60W | | |
| Comodín | 1 u. | 8W | 11W | Max. 60W | | |
| Corso | 2 u. | | | | T5. Linear / *Lineal.* 24W | |
| Disco | 1 u. | | | | | Halogen / *Halógena.* Max. 48W |
| Singular | 1 u. | 8W | 11W | Max. 60W | | |
| TMM | 1 u. | 8W | 11W | Max. 60W | | |
| TMM Metálico | 1 u. | 8W | 11W | Max. 60W | | |

| Bulb socket / *Portalámparas* | | Maximum height (mm / in.) / *Altura máxima (mm / in.)* | Includes light source / *Incluye fuente de luz* | Dimmer on the luminaire (adjustable light source)* / *Dimmer en la luminaria (fuente de luz regulable)** | Product page / *Página producto* |
|---|---|---|---|---|---|
| CE | USA - Others / *USA - Otros* | | | | |
| E27 | E26 | 105 mm / 4.1” | | | *p. 016* |
| E27 | E26 | 105 mm / 4.1” | | | *p. 020* |
| E27 | E26 | 115 mm / 4.5” | | X | *p. 022* |
| E14 | E12 | 85 mm / 3.3” | | | *p. 024* |
| E27 | E26 | 130 mm / 5.1” | | X | *p. 032* |
| E27 | E26 | 105 mm / 4.1” | | | *p. 034* |
| E27 | E26 | 130 mm / 5.1” | | X | *p. 036* |
| E27 | E26 | 115 mm / 4.5” | | X | *p. 036* |
| E27 | E26 | 130 mm / 5.1” | | X | *p. 038* |
| E14 | E12 | 105 mm / 4.1” | Halogen / *Halógena (CE market / mercado CE)* | X | *p. 040* |
| E27 | E26 | 125 mm / 4.9” | | | *p. 046* |
| E27 | E26 | 130 mm / 5.1” | | X | *p. 050* |
| E14 | E12 | 85 mm / 3.3” | | | *p. 050* |
| E27 | E26 | 130 mm / 5.1” | | UL market / *mercado UL* | *p. 056* |
| E27 | E26 | 105 mm / 4.1” | | | *p. 058* |
| E27 | E26 | 130 mm /5.1” | | | *p. 060* |
| E27 | E26 | 130 mm / 5.1” | | X | *p. 060* |
| E27 | E26 | 160 mm / 6.3” | | X | *p. 062* |
| E27 | E26 | 130 mm / 5.1” | | X | *p. 064* |
| E27 | E26 | 160 mm / 6.3” | | X | *p. 066* |
| E27 | E26 | 160 mm / 6.3” | | X | *p. 068* |
| E27 | E26 | 130 mm / 5.1” | | X | *p. 070* |
| E27 | E26 | 125 mm / 4.9” | | | *p. 072* |
| E27 | E26 | 125 mm / 4.9” | | | *p. 076* |
| E27 | E26 | 125 mm / 4.9” | | | *p. 078* |
| E27 | E26 | 160 mm / 6.3” | | X | *p. 082* |
| E27 | E26 | 105 mm / 4.1” | | | *p. 088* |
| E27 | E26 | 105 mm / 4.1” | | X | *p. 090* |
| E27 | E26 | 105 mm / 4.1” | | | *p. 092* |
| E27 | E26 | 105 mm / 4.1” | | | *p. 094* |
| E27 | E26 | 105 mm / 4.1” | | | *p. 100* |
| G5 | G5 | 549 mm / 21.6” | X | | *p. 102* |
| G9 | G9 | | X | | *p. 106* |
| E27 | E26 | 105 mm / 4.1” | | | *p. 108* |
| E27 | E26 | 105 mm / 4.1” | | | *p. 110* |
| E27 | E26 | 105 mm / 4.1” | | | *p. 112* |

| Product / *Producto* | Light sources per product (u.) / *Fuentes de luz por producto (u.)* | Power (W) / *Potencia (W)* | | | | |
|---|---|---|---|---|---|---|
| | | LED* | Compact fluorescent* / *Fluorescencia compacta** | Incandescent / *Incandescente* | Fluorescent / *Fluorescente* | Others / *Otros* |
| **Hanging lamps** / *Lámparas de suspensión* | | | | | | |
| Estadio 105 | 12 u. | 17W | 20W | Max. 75W | | |
| Estadio 150 | 18 u. | 17W | 20W | Max. 75W | | |
| Estadio 250 | 24 u. | 17W | 20W | Max. 75W | | |
| Flúor | 1 u. | | | | T5. Linear / *Lineal.* 80W | |
| Sistema Flúor | 1 u. | | | | T5. Linear / *Lineal.* 80W | |
| GT1000 | 2 u. | | | | T5-R. Circular. 55W | |
| GT1500 | 2 u. | | | | T5-R. Circular. 55W | |
| GT7 | 3 u. | 17W | 11W | Max. 60W | | |
| La Colilla | | | | | | Neon bulbs strip / *Tira de bombillas de Neón.* 1W |
| Leonardo 60 | 1 u. | 17W | 20W | Max. 150W | | |
| Leonardo 100 | 1 u. | 17W | 20W | Max. 150W | | |
| Liceo 70 | 1 u. | | | | | Halogen / *Halógena.* PAR.56. Max. 300W |
| Liceo 120 | 2 u. | | | | | Halogen / *Halógena.* QT-DE. Max. 300W |
| M68 | 1 u. | 17W | 20W | Max. 100W | | |
| Maija | 1 u. | 17W | 20W | Max. 60W | | |
| Moaré | 3 u. | 17W | 20W | Max. 100W | | |
| Nagoya | 1 u. | 17W | 11W | Max. 60W | | |
| Sexta | 6 u. | 12W | 11W | Max. 60W | | |
| Sistema Fonda | 1 u. / 3 u. | 12W | 20W | Max. 100W | | |
| Sistema Gran Fonda | 1 u. / 2 u. | 12W | 20W | Max. 100W | | |
| **Garden** / *Serie de jardín* | | | | | | |
| Amigo small | 1 u. | | | | T5-R. Circular. 22W | |
| Amigo medium | 1 u. | | | | T5-R. Circular. 55W | |
| Amigo large | 2 u. | | | | T5-R. Circular. 60W | |

| Bulb socket / *Portalámparas* | | Maximum height (mm / in.) / *Altura máxima (mm / in.)* | Includes light source / *Incluye fuente de luz* | Dimmer on the luminaire (adjustable light source)* / *Dimmer en la luminaria (fuente de luz regulable)** | Product page / *Página producto* |
|---|---|---|---|---|---|
| CE | USA - Others / *USA - Otros* | | | | |
| E27 | E26 | 155 mm / 6.1" | | | *p. 130* |
| E27 | E26 | 155 mm / 6.1" | | | *p. 130* |
| E27 | E26 | 155 mm / 6.1" | | | *p. 130* |
| G5 | G5 | 1449 mm / 57" | UL market / *mercado UL* | | *p. 134* |
| G5 | G5 | 1149 mm / 45.2" | UL market / *mercado UL* | | *p. 134* |
| 2GX13 | 2GX13 | | X | | *p. 138* |
| 2GX13 | 2GX13 | | X | | *p. 138* |
| E27 | E26 | 130 mm / 5.1" | | | *p. 142* |
| | | | X | | *p. 150* |
| E27 | E26 | 155 mm / 6.1" | | | *p. 152* |
| E27 | E26 | 155 mm / 6.1" | | | *p. 152* |
| GX16d | GX16d | | CE market / *mercado CE* | | *p. 154* |
| GX16d | GX16d | | CE market / *mercado CE* | | *p. 154* |
| E27 | E26 | 130 mm / 5.1" | | | *p. 156* |
| E27 | E26 | 115 mm / 4.5" | | | *p. 158* |
| E27 | E26 | 155 mm / 6.1" | | | *p. 160* |
| E27 | E26 | 115 mm / 4.5" | | | *p. 164* |
| E27 | E26 | 115 mm / 4.5" | | | *p. 170* |
| E27 | E26 | 155 mm / 6.1" | | | *p. 174* |
| E27 | E26 | 125 mm / 4.9" | | | *p. 178* |
| 2GX13 | 2GX13 | | | | *p. 188* |
| 2GX13 | 2GX13 | | | | *p. 188* |
| 2GX13 | 2GX13 | | | | *p. 188* |

* 1 · For dimming systems to work properly, (dimmer luminaire / installation), the compact fluorescent and LED light sources must be adjustable.

2 · Santa & Cole can supply compact fluorescent light sources and LED on the EC market.

* *1 · Para el correcto funcionamiento de los sistemas de regulación de luz (dimmer luminaria / Instalación), las fuentes de luz Fluorescente compacto y LED deben ser regulables.*

*2 · Santa & Cole puede suministrar las fuentes de luz Fluorescente compacto y LED en el mercado CE.*

| Product / *Producto* | Power system (W) / *Potencia sistema (W)* | Operating voltage (VDC / *Tensión de funcionamiento (VDC)* | Operating current (mA) / *Intensidad de funcionamiento (mA)* |
|---|---|---|---|
| **Table lamps** / *Lámparas de sobremesa* | | | |
| BlancoWhite C1 table | 8W | 12VDC | |
| BlancoWhite R2 table | 24W | 12VDC | |
| BlancoWhite R3 table | 33W | 12VDC | |
| BlancoWhite R1 table rotating | 10W | 12VDC | |
| Sin S | 12,5W | 24VDC | |
| Sin L | 25W | 24VDC | |
| **Wall lamps** / *Apliques* | | | |
| BlancoWhite C1 wall rotating / wall rotating scene | 8W | 12VDC | |
| BlancoWhite R1 wall | 10W | 12VDC | |
| BlancoWhite R1 wall rotating | 10W | 12VDC | |
| **Hanging lamps** / *Lámparas de suspensión* | | | |
| BlancoWhite D1 ceiling / D1 ceiling up&down | 22W | 12VDC | |
| BlancoWhite D2 ceiling / D2 ceiling up&down | 28W | 12VDC | |
| BlancoWhite R3 ceiling | 33W | 12VDC | |
| BlancoWhite Golden Gate | 66W | 12VDC | |
| Cirio simple | 3,7W | | 350mA |
| Cirio múltiple | 46,2 ~ 92,4W = **6 u. x** 7,7W ~ **12 u. x** 7,7W | | 700mA |
| Cirio circular S | 44,4W = **12 u. x** 3,7W | | 350mA |
| Cirio circular M | 103,6W = **28 u. x** 3,7W | | 350mA |
| Cirio circular L | 155,4W = **42 u. x** 3,7W | | 350mA |
| Cirio Lineal | 37W = (**5 u.** + **5 u.**) **x** 3,7W | | 350mA |
| Cirio oval | 140,6W = (**28 u.** + **5 u.** + **5 u.**) **x** 3,7W | | 350mA |
| HeadHat Ceramic / Metallic | 3,7W | | 350mA |
| Nimba 60 | 45W | 24VDC | |
| Nimba 90 | 65W | 24VDC | |
| Nimba 120 | 95W | 24VDC | |
| Nimba 180 | 140W | 24VDC | |
| Sin S | 12,5W | 24VDC | |
| Sin L | 25W | 24VDC | |
| **Garden** / *Serie de jardín* | | | |
| Oco | 4,2W | | 350mA |

| Input voltage (VAC) / *Tensión de entrada (VAC)* | Tª Colour (K) / *Tª Color (K)* | CRI / *IRC* | Lifetime (h) / *Vida útil (h)* | Adjustable / *Regulable* | Product page / *Página producto* |
|---|---|---|---|---|---|
| 90 ~ 264 | 3.000K | 85 | 40.000h | Built-in PWM / *PWM integrado* | *p. 026* |
| 90 ~ 264 | 3.000K | 85 | 40.000h | Built-in PWM / *PWM integrado* | *p. 026* |
| 90 ~ 264 | 3.000K | 85 | 40.000h | Built-in PWM / *PWM integrado* | *p. 026* |
| 90 ~ 264 | 3.000K | 85 | 40.000h | Built-in PWM / *PWM integrado* | *p. 030* |
| 90 ~ 264 | 2.700K | 85 | 40.000h | Built-in PWM / *PWM integrado* | *p. 042* |
| 90 ~ 264 | 2.700K | 85 | 40.000h | Built-in PWM / *PWM integrado* | *p. 042* |
| 90 ~ 264 | 3.000K | 85 | 40.000h | | *p. 096* |
| 90 ~ 264 | 3.000K | 85 | 40.000h | | *p. 096* |
| 90 ~ 264 | 3.000K | 85 | 40.000h | | *p. 096* |
| 90 ~ 264 | 3.000K | 85 | 40.000h | | *p. 116* |
| 90 ~ 264 | 3.000K | 85 | 40.000h | | *p. 116* |
| 90 ~ 305 | 3.000K | 85 | 40.000h | 1-10V / PWM / (AC) Phase-cut dimming / *(AC) Dimmer con corte de fase* | *p. 118* |
| 108 ~ 264 | 3.000K | 85 | 40.000h | | *p. 120* |
| 108 ~ 264 | 2.700K | 83 | 40.000h | | *p. 122* |
| 120 ~ 277 | 2.700K | 83 | 40.000h | | *p. 122* |
| 120 ~ 277 | 2.700K | 83 | 40.000h | DALI - DSI - SWITCH DIM | *p. 122* |
| 120 ~ 277 | 2.700K | 83 | 40.000h | DALI - DSI - SWITCH DIM | *p. 122* |
| 120 ~ 277 | 2.700K | 83 | 40.000h | DALI - DSI - SWITCH DIM | *p. 122* |
| 120 ~ 277 | 2.700K | 83 | 40.000h | DALI - DSI - SWITCH DIM | *p. 122* |
| 120 ~ 277 | 2.700K | 83 | 40.000h | DALI - DSI - SWITCH DIM | *p. 122* |
| 108 ~ 264 | 2.700K | 83 | 40.000h | | *p. 144* |
| 90 ~ 305 | 2.700K | 85 | 40.000h | 1-10V | *p. 166* |
| 90 ~ 305 | 2.700K | 85 | 40.000h | 1-10V | *p. 166* |
| 90 ~ 305 | 2.700K | 85 | 40.000h | 1-10V | *p. 166* |
| 90 ~ 305 | 2.700K | 85 | 40.000h | 1-10V | *p. 166* |
| 90 ~ 264 | 2.700K | 85 | 40.000h | | *p. 172* |
| 90 ~ 264 | 2.700K | 85 | 40.000h | | *p. 172* |
| 120 ~ 240 | 2.700K | 85 | 40.000h | | *p. 184* |

· Voltage adapted to the country of destination / *Voltaje adaptado al país de destino.*

**Furniture**
*Mobiliario*

p. 234

NEW COLOUR

# Belloch

— Lagranja

*2009*

IIDA. Award of Excellence 2009 AIDIMA

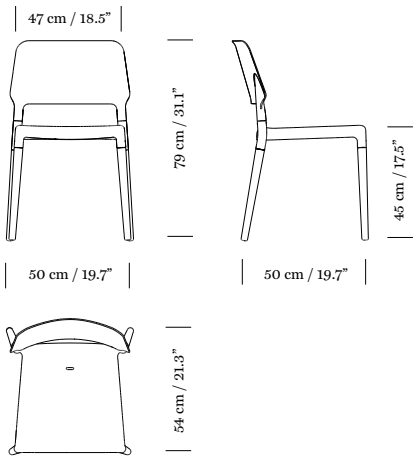


Santa & Cole commissioned this everyday, multi-purpose indoor and outdoor chair for its headquarters in Belloch (Barcelona) from the Lagranja studio, with a result that is stylistically reminiscent of Charles and Ray Eames but is wholly contemporary in its use. With its supportive design, modest price and outstanding functional quality, these chairs today encourage many hours of comfortable use in all kinds of space and project worldwide, including our headquarters.

Engineering plastic seat and back. For indoor: 3 different finishes: white, grey or black. Natural beech wood legs. For outdoor: 2 different finishes: white or grey. Matte anodized aluminium legs. Stackable.

*Nacida por el encargo al estudio Lagranja de una silla para todo trote, interior o exterior, destinada al uso interno de Santa & Cole en su sede de Belloch (Barcelona), el resultado tiene evocaciones estilísticas de Charles y Ray Eames pero una rotundidad de uso absolutamente contemporánea. La bondad de su diseño y su contenido precio, así como su estupenda calidad funcional, alientan hoy muchas horas de uso confortable en todo tipo de espacios y proyectos por todo el mundo. Y también en nuestra sede.*

*Asiento y respaldo de polímero técnico. Para interior: 3 opciones de acabado; blanco, gris y negro. Patas de madera de haya natural. Para exterior: 2 opciones de acabado; blanco y gris. Patas de aluminio anodizado mate. Apilable.*

# Ramón

— Ramón Bigas
*1975*

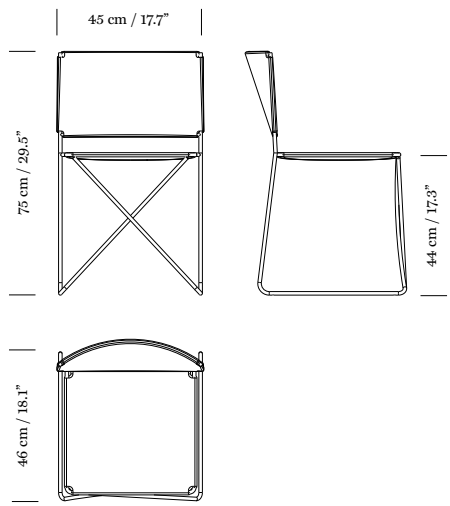


A lightweight stackable chair, equally suitable for indoor and outdoor, consisting of a white metal frame with a natural or white wicker seat and backrest. Straight at the bottom and curved at the top, the backrest is ergonomically designed to support the back and give gentle protection to the kidneys, enabling hours of extraordinarily comfortable seating. Under the seat, the metal structure is X-shaped, not merely for design's sake but to absorb and cushion the weight of the person sitting.

White metallic structure. Seat and back made of hand-woven synthetic rattan with a natural or white finish. Stackable. For indoor and outdoor.

*Silla ligera y apilable, de buen uso en interior y exterior, que consta de una estructura metálica blanca con asiento y respaldo trenzado en médula natural o blanca. El respaldo, primero recto pero finalmente curvo, es ergonómico y sujeta la columna protegiendo suavemente los riñones, lo que permite sentarse con comodidad durante horas. Bajo el asiento, la varilla metálica traza en el aire una equis que podría parecer un capricho formal del diseño pero que cobra plena utilidad al amortiguar estructuralmente el peso del usuario.*

*Estructura metálica blanca. Asiento y respaldo en médula sintética tejida a mano acabada en color natural o blanco. Apilable. Para interior y exterior.*

# Digamma

— Ignazio Gardella

*1957*

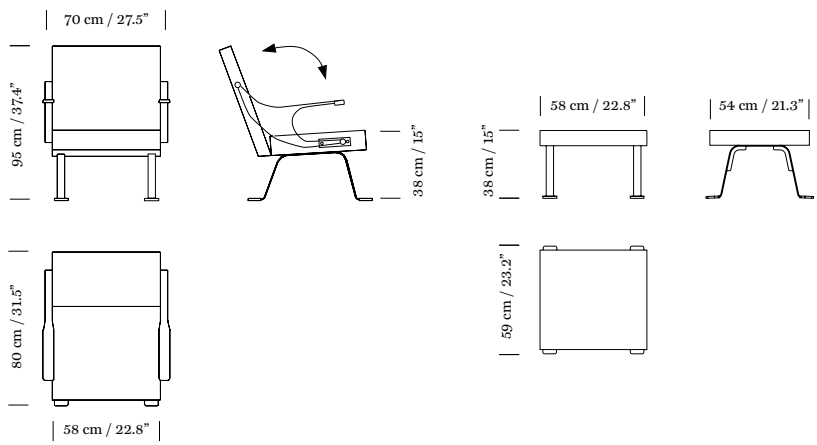


This chair has a rationalist body and great irony in its notorious 'duck feet', which Gardella used to distance himself from the Modern Movement. It is made up of essential geometric volumes, with the advantages of a three-position recliner.

Armchair and ottoman upholstered and sewn by hand. Black metallic legs and polished brass feet. Seat, back and arms upholstered in black, silk grey or customer's choice of fabric. 3-position reclining back. Plain fabric measures:
**Ottoman:** 0,85 m / 33.4" long by 1,40 m / 55.1" wide.
**Armchair:** 3 m / 118.1" long by 1,40 m / 55.1" wide.

*De cuerpo racionalista y cargada de ironía con su famosa "pata de pato" con la que Gardella buscó distanciarse del Movimiento Moderno. Está formada por volúmenes geométricos esenciales con la ventaja de un asiento reclinable en tres posiciones.*

*Butaca y puf tapizados y cosidos a mano. Patas metálicas negras y pies de latón pulido. Asiento, brazos y respaldo tapizados en color negro, gris seda o tela cliente. Respaldo reclinable en 3 posiciones. Medidas para tela lisa:*
***Puf:** 0,85 m / 33.4" de largo y 1,40 m / 55.1" de ancho.*
***Sillón:** 3 m / 118.1" de largo y 1,40 m / 55.1" de ancho.*

# Cadaqués

— Federico Correa | Alfonso Milá

*1959*

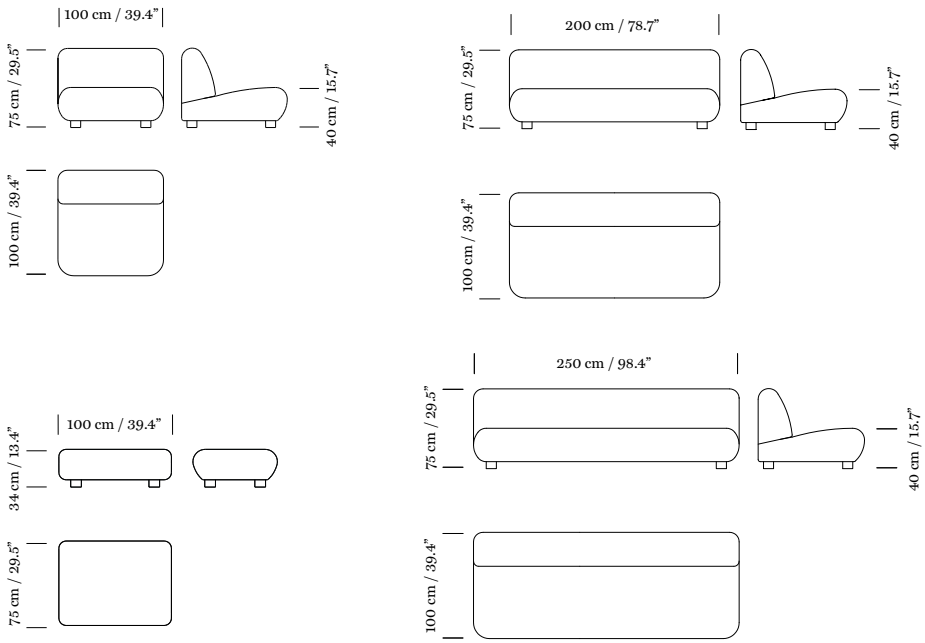


A sofa, armchair and ottoman of unusual dimensions on which to lose your composure and placidly sit, recline or spread out, with no superfluous arms or cushions. A generous, easy platform from which to show your true colours. This furniture comes from an entire style of home (and living) and was designed by Federico Correa and Alfonso Milá at the height of their careers.

Sofa and ottoman upholstered and sewn by hand. Beech wood legs with a wenge colour finish. Sofa available in three sizes (250, 200 or 100 cm / 98.4", 78.4" or 39.3" wide) for two- or three-seater sofa. Three upholstery options: customer's choice of fabric and category A or B (according to quality), from Kvadrat samplers. Plain fabric measures: **Ottoman:** 1,80 m / 70.8" long by 1,40 m / 55.1" wide. **Armchair:** 5 m / 196.8" long by 1,40 m / 55.1" wide. **2-seater sofa:** 8 m / 314.9" long by 1,40 m / 55.1" wide. **3-seater sofa:** 14,5 m / 57" long by 1,40 m / 55.1" wide.
For more information: **internationalsales@santacole.com**

*Sofá, butaca y puf de dimensiones poco frecuentes donde perder la compostura y poderse sentar, recostar o tumbar con la mayor placidez, sin innecesarios brazos ni almohadones. Una generosa y muelle plataforma desde la que mostrarnos como somos. El mobiliario de todo un estilo de vivienda (y de vida) proyectado por Federico Correa y Alfonso Milá en sus mejores años profesionales.*

*Sofá y puf tapizados y cosidos a mano. Patas de madera de haya acabado color wengué. Sofá disponible en tres medidas (250, 200 ó 100 cm / 98.4", 78.4" ó 39.3" ancho), según se deseen 2 ó 3 plazas de sofá. Tres opciones de tapicería: tela cliente o categoría A o B (según calidad) selección de muestrarios de la empresa Kvadrat. Medidas para tela lisa:* ***Puf:*** *1,80 m / 70.8" de largo y 1,40 m / 55.1" de ancho.* ***Butaca:*** *5 m /196.8" de largo y 1,40 m / 55.1" de ancho.* ***Sofá 2 plazas:*** *8 m / 314.9" de largo y 1,40 m / 55.1" de ancho.* ***Sofá 3 plazas:*** *14,5 m / 57" de largo y 1,40 m / 55.1" de ancho.*
*Para más información:* ***ventas@santacole.com***

# Ibiza

— Germán Rodrígez Arias
*1950*

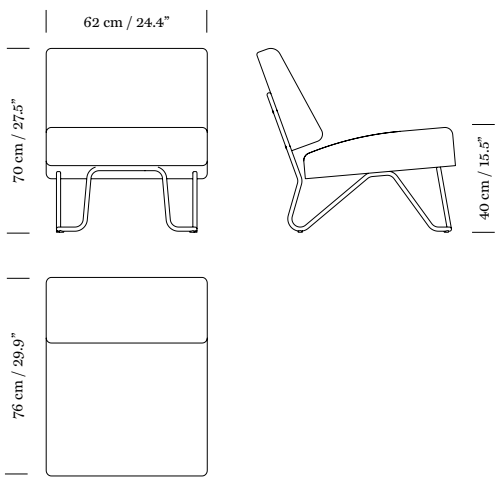


Architect Germán Rodríguez Arias, a prominent member of Sert and Torres Clavé's GATCPAC (Group of Catalan Architects and Technicians for the Development of Contemporary Architecture), designed this armchair in 1950 to furnish his summerhouse on the island. The result was a modern continuous steel tube structure that affords a generous seat and back (available in several fabrics) - an extremely comfortable invitation to take a rest, both in public spaces and at home.

Chrome-plated steel tube structure. Seat and back upholstered and sewn by hand. Three upholstery options: customer's choice of fabric and Category A or B (according to quality), from Kvadrat samplers. Plain fabric measures: 1,40 m / 55.1" long (70 cm / 27.5" seat and 70 cm / 27.5" back) and 1,40 m / 55.1" wide.
For more information: **internationalsales@santacole.com**

*Butaca diseñada en 1950 por el arquitecto Germán Rodríguez Arias, destacado miembro del GATCPAC de Sert y Torres Clavé, para amueblar su casa veraniega en la isla. El resultado fue una moderna estructura continua de tubo de acero que ofrece generosamente el asiento y el respaldo (disponibles en varios tapizados) como una invitación al descanso, muy cómoda, tanto en instalaciones como para uso hogareño.*

*Estructura de tubo de acero cromado. Asiento y respaldo tapizados y cosidos a mano. Tres opciones de tapicería: tela cliente o categoría A o B (según calidad) selección de muestrarios de la empresa Kvadrat. Medidas para tela lisa: 1,40 m / 55.1" de largo (70 cm / 27.5" asiento y 70 / 27.5" cm respaldo) y 1,40 m / 55.1" de ancho.*
*Para más información:* ***ventas@santacole.com***

# Moragas

— Antoni de Moragas

*1957*

p. 270

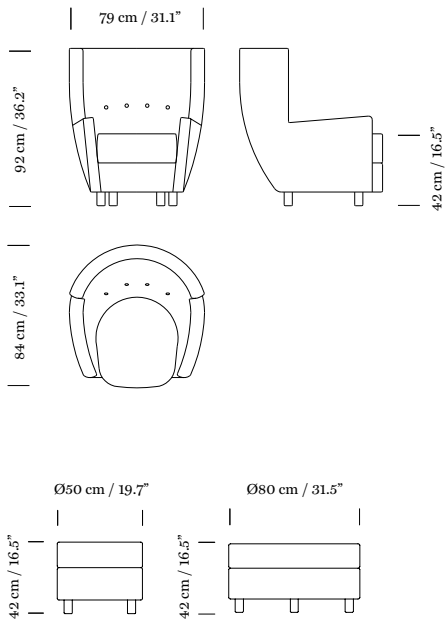


An intimate armchair with rounded lines and a high, enveloping back inspired by Roman baths. The armchair and matching pouf were designed by Antoni de Moragas Gallisà in 1957 and republished 35 years later with the Moragas lamp for the first Santa & Cole Design Classics collection.

Armchair and 2 sizes of ottoman: Ø 50 cm / 19.6" or Ø 80 cm / 31.4". Upholstered and sewn by hand. Beech legs with cherry wood colour finish. Three upholstery options: customer's choice of fabric and Category A or B (according to quality), from Kvadrat samplers. Fabric measures:
**Armchair:** 5 m /196.8" long by 1,40 m / 55.1" wide.
**Ottoman:** 2 m / 78.7" long by 1,40 m / 55.1" wide.
**Large ottoman:** 3 m / 118.1" long by 1,40 m / 55.1" wide.
For more information: **internationalsales@santacole.com**

*Íntima butaca de formas redondeadas y respaldo alto y recogido inspirado en las bañeras romanas. Con puf a juego, fueron diseñadas por Antoni de Moragas Gallisà en 1957 y reeditados simultáneamente con la lámpara Moragas al cabo de 35 años, en lo que fue el inicio de la serie de Clásicos del Diseño de Santa & Cole.*

*Butaca y puf disponible en dos medidas: Ø 50 cm / 19.6" o Ø 80 cm / 31.4". Tapizado y cosido a mano. Patas de madera de haya color cerezo. Tres opciones de tapicería: tela cliente o categoría A o B (según calidad) selección de muestrarios de la empresa Kvadrat. Medidas para tela:*
***Butaca:** 5 m /196.8" de largo y 1,40 m / 55.1" de ancho.*
***Puf:** 2 m / 78.7" de largo y 1,40 m / 55.1" de ancho.*
***Puf grande:** 3 m / 118.1" de largo y 1,40 m / 55.1" de ancho.*
*Para más información: **ventas@santacole.com***

p. 216

# Belloch

— Lagranja
*2009*

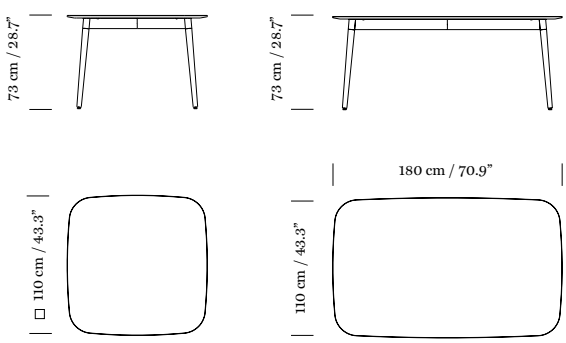


These two large tables complement the Belloch chair and have a white top cut on the bias with rounded edges and beech legs. A metal cross beneath the top forms the solid frame between all four legs, leaving enough room even to cross one's legs underneath. The result is a stable, spacious, very elegant and unfussy table - the perfect companion for the homonymous chair.

White metallic structure with natural beech wood legs. Core white colour top. Available in two sizes:
**Belloch cuadrada:** 110 x 110 x h 73 cm / 43.3 x 43.3 x h 28.7".
**Belloch rectangular:** 110 x 180 x h 73 cm / 43.3 x 70.9 x 28.7".

*Al hilo de la silla Belloch, la familia se amplía con dos mesas generosas de sobre blanco cortado al bies, con cantos romos y patas de haya. La recia estructura de soporte inferior, en aspa metálica que une las cuatro patas permite muy cómodamente alojar las piernas e incluso cruzarlas. El resultado es una mesa estable, amplia, muy elegante y sin ornato; la compañera perfecta de la silla homónima.*

*Estructura metálica blanca con patas de madera de haya natural. Sobre de color Core blanco. Disponible en dos medidas:*
***Belloch cuadrada:** 110 x 110 x h 73 cm / 43.3 x 43.3 x h 28.7".*
***Belloch rectangular:** 110 x 180 x h 73 cm / 43.3 x 70.9 x 28.7".*

p. 036 p. 060

# Diana

— Federico Correa | Alfonso Milá | Miguel Milá

*1996*

p. 270

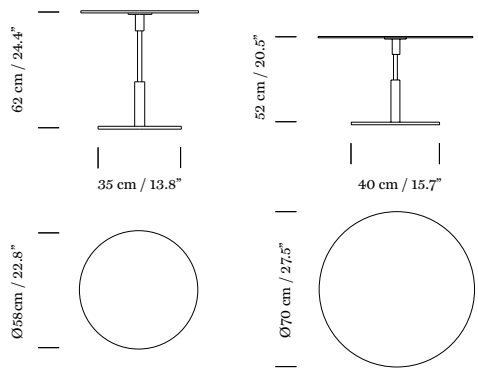


Like its sister the Diana lamp, this table was designed to discreetly furnish the Mayor of Barcelona's office, bringing a touch of modernity without disrupting the classical setting.

Auxiliary table. Satin nickel structure. Safety glass top. Manufactured in two sizes:
**Diana alta:** Ø 58 x h 62 cm / Ø 22.8” x h 24.4”.
**Diana baja:** Ø 70 cm x h 52 cm / Ø 27.5” x h 20.5”.

*Hermana de la lámpara Diana, ambas nacieron con vocación discreta para acomodar el despacho del alcalde de Barcelona, dándole lustre actual sin renunciar a su entorno clásico.*

*Mesa auxiliar. Estructura metálica en níquel satinado. Sobre de cristal securizado. Disponible en dos medidas:*
***Diana alta:** Ø 58 x h 62 cm / Ø 22.8” x h 24.4”.*
***Diana baja:** Ø 70 cm x h 52 cm / Ø 27.5” x h 20.5”.*

# Subeybaja

— Robert Heritage | Roger Webb

*1979*

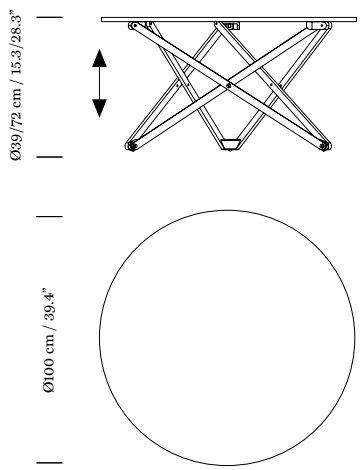


A multi-purpose round wooden table with legs that fold to seven different heights to meet multifarious needs. A white dot on the tabletop indicates where the folding mechanism is.

Oak table with natural or black finish. Adjustable to 7 heights, from 39 cm / 15.3" to 72 cm / 28.3".

*Polivalente mesa redonda de madera con patas de tijera, graduable a siete alturas para satisfacer distintas necesidades. El mecanismo está indicado por un punto blanco en el exterior del sobre.*

*Mesa de madera de roble acabado natural o negro. Regulable en 7 alturas, de 39 cm / 15.3" hasta 72 cm / 28.3".*

Lacombe

# Noa

— Carme Pinós

*2007*

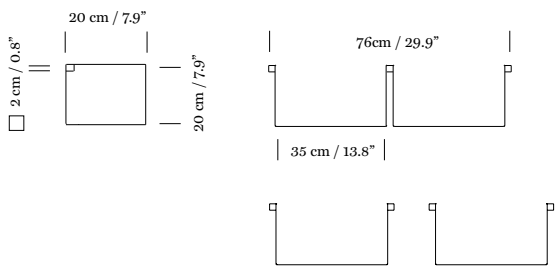


A simple shelving system to provide solutions with invisible architecture. The folded steel modules are joined together by central connectors that also provide the bookends. These extremely thin shelves lighten the weight of the books they bear, which almost seem to float. A slit in the back provides an outlet for cables.

*Sencillo sistema de estantes para crear soluciones de arquitectura invisible. Los módulos de acero doblado se unen entre sí mediante unos conectores intermedios que son también finales en los extremos. La estantería, de muy fina sección, alivia el peso de los libros produciendo la ilusión de que flotan. Los módulos incorporan una rendija posterior para poder pasar cables electrónicos.*

Modular system. 20 cm / 7.9” deep grey or white metallic structure.

*Sistema modulable. Estructura metálica gris o blanca de 20 cm / 7.9” de profundidad.*

HISTORIA DE LA LUZ
HOMENAJE A GAIA
GOMORRA
LARSSON
PORTA
EL SINDROME DEL PAJAR
los estados de ánimo
STEPHEN HAWKING
EL GRAN DISSENY
Sobel
Los planetas
DIAGNÓSTICO
VICTUS
BILL BRYSON AT HOME
Breve historia del saber
LA MENTIRA DEL COLESTEROL
CRASH
SANTIAGO NIÑO-BECERRA
TERRY PRATCHETT
MATEMÁTICAS
LA PROPORCIÓN AUREA
MARIO LIVIO
MATEMÁTICAS
El mapa y el territorio

Frank Schätzing
LA VENGANZA DE LA TIERRA
SANTIAGO POSTEGUILLO
LA TRAICIÓN DE ROMA
SANTIAGO POSTEGUILLO
LAS LEGIONES MALDITAS

Warmly.
Happy 2014

# Contract projects
*Proyectos*

Offices, hotels, waiting rooms, restaurants, schools, airports, museums and many other social spaces have become everyday scenarios in our lives. At Santa & Cole we care about the quality of this anonymous coexistence and seek to enhance general well being in these spaces that fall somewhere between public and private.

Our work is based primarily on our wide range of products, from lighting and furnishing, both indoor and outdoor, to trees and plants. We have opinions and productive experience of that entire broad spectrum, which enables project leaders to provide better coordination. Secondly, we would like to think that our catalogues embody the quality of our services in terms of our editorial standards and the way we understand good design, with a material culture that is understated, lasting and recognisable, but not intrusive.

– We talk. Our technical office know how to work with the people in charge of our customers' projects. We know that each project is a world unto its own and we give it the attention it deserves. We provide the necessary tools and documentation, including prototypes, renders, lighting studies and technical dossiers containing the information needed to make a decision.

– We develop special products. We can customise a product from our catalogue to individual requirements (personalised materials, sizes, formats and colours). But we also develop brand new products that are designed exclusively for the unique features of a specific space.

– We have wide-ranging experience in decorative lighting for unique spaces, as well as a meticulous selection of large lamps that alone can transform larger spaces.

Please do not hesitate to contact us:
**proyectos@santacole.com**

— We love what we do.

Visit our website to see a selection of our projects and to download all of our product details:
**www.santacole.com**

*Las oficinas, hoteles, salas de espera, restaurantes, centros educativos, aeropuertos, museos o tantos otros espacios sociales se han convertido ya en escenarios cotidianos de nuestras vidas. En Santa & Cole nos preocupa la calidad de esta convivencia anónima y trabajamos para mejorar el bienestar de todos en esos espacios intermedios, entre públicos y privados.*

*La colaboración que ofrecemos se fundamenta en primer lugar en nuestro amplio catálogo de productos, que abarca desde la iluminación y el mobiliario, tanto de interior como de exterior, hasta los árboles y elementos forestales. Y en ese amplio frente tenemos opinión y experiencia productiva, lo que puede facilitar la coordinación con el responsable del proyecto. Además, en segundo lugar, nos gustaría pensar que nuestros catálogos sugieren la calidad de nuestros servicios en cuanto a criterio editorial y forma de comprender el buen diseño, con una cultura material sobria, perdurable y reconocible, pero no intrusiva.*

*– Dialogamos. Nuestra oficina técnica sabe trabajar con los responsables de los proyectos de nuestros clientes. Sabemos que toda obra es un universo propio y le dedicamos la atención que merece. Facilitamos las herramientas y documentación necesarias, incluyendo prototipos, renders, estudios lumínicos y dossiers técnicos con la información relevante para la decisión.*

*– Desarrollamos productos especiales. Podemos adaptar un producto de nuestro catálogo a los requisitos particulares (personalización de materiales, medidas, formatos o colores). Pero también desarrollamos elementos totalmente nuevos, concebidos exclusivamente para la singularidad de un espacio preciso.*

*– Disponemos de una extensa experiencia en la iluminación decorativa de espacios singulares, así como de una cuidada selección de elementos de gran porte, susceptibles por sí mismos de transformar amplios espacios.*

*No dudes en contactar con nosotros:*
***proyectos@santacole.com***

*— Nos gusta lo que hacemos.*

*Puedes ver una selección de nuestros proyectos y descargar toda la información de nuestros productos en:* ***www.santacole.com***

**Mons hotel**
Ljubljana (Slovenia)
Miha Dobrin and Boris Podrecca

HOSPITALITY / *HOSTELERÍA*

**AOO Altrescoses Otrascosas Otherthings**
Barcelona (Spain)
ARQUITECTURA-G

RETAIL / *TIENDAS*

**FireLake Grill House & Cocktail Bar** (**Radisson Blu Mall of America**)
Mineapolis (USA)
Graven Images

HOSPITALITY / *HOSTELERÍA*

**Bethnal Green, Town Hall Hotel**
London
RARE architecture (Nathalie Rozencwajg + Michel da Costa Gonçalves)

HOSPITALITY / *HOSTELERÍA*

**Universidad Corporativa de Telefónica // Telefonica's Corporate University**
Belloch, Barcelona (Spain)
Enric Batlle, Joan Roig and Nina Masó

CORPORATE / *CORPORATIVO*

**Jelmolí**
Zürich (Switzerland)
Teo Jakob

HOSPITALITY / *HOSTELERÍA*

**Restaurante Citrus**
Barcelona (Spain)
Antoni Arola

HOSPITALITY / *HOSTELERÍA*

**Restaurante Roca Moo. Hotel Omm**
Barcelona (Spain)
Sandra Tarruella interioristas

HOSPITALITY / *HOSTELERÍA*

**Restaurante Estruch**
Barcelona (Spain)
Antoni Arola, Isern Serra and Sylvain Carlet

HOSPITALITY / *HOSTELERÍA*

**Biblioteca Nacional de España // Spain National Library**
Madrid (Spain)
Junquera Arquitectos

INSTITUTIONAL / *INSTITUCIONAL*

**The Cambrian hotel**
Adelboden (Switzerland)
Grant Maunder

HOSPITALITY / *HOSTELERÍA*

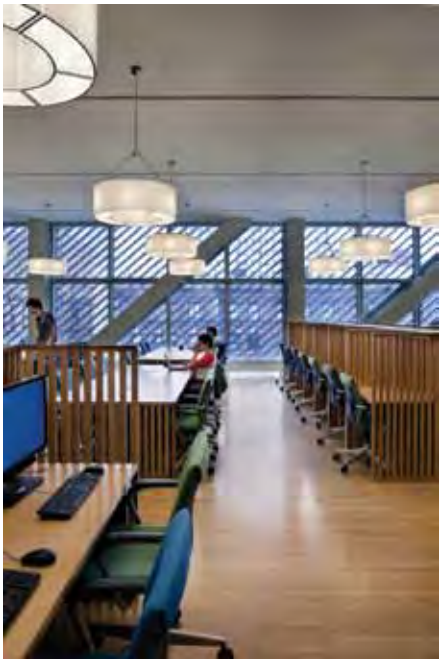

**Columbia University**
New York (USA)
Moneo Brock Studio, David Brody Bond Aedas and Fisher Marantz Stone Partners

EDUCATIONAL / *EDUCACIÓN*

**Restaurante Ciboulette**
Alcobendas, Madrid (Spain)
Isabel López Vilalta + Asociados

HOSPITALITY / *HOSTELERÍA*

**Santa Eulalia**
Barcelona (Spain)
William Sofield, GCA Arquitectos

RETAIL / *TIENDAS*

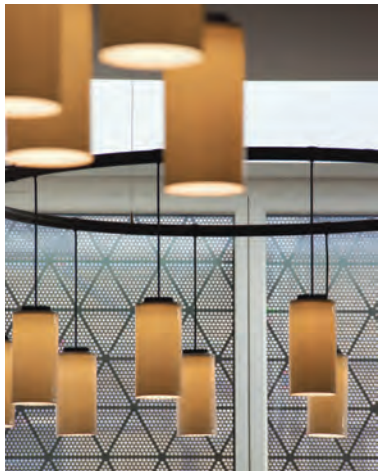

**Institut des Cultures de l'Islam**
Paris (France)
Atelier LION Associés (Architectes Urbanistes), Atelier H. Audibert (Concepteur Lumière), Pascal Canty (Inedit Lighting)

INSTITUTIONAL / *INSTITUCIONAL*

# Credits
*Créditos*

**EC Regulations**

**CE**

This marking on products in this catalogue indicates that they have been designed and produced in accordance with relevant applicable European directives and regulations. It is a guarantee of health and safety and the right to market these products freely in the Member States of the European Union, as proven by the corresponding CE declaration of conformity.
The main directives of the European Parliament and of the Council applied are:

— Directive 89/106/EEC of 21 December 1988 (relating to construction products).
— Directive 2006/95/CE of 12 December 2006 (relating to electrical equipment designed for use within certain voltage limits).
— Directive 2004/108/EC of 15 December 2004 (relating to electromagnetic compatibility).

**E.E.I.** (Energy efficiency index)

Pursuant to EU Directive 2013/30/EU and Commission Delegated Regulation (EU) 874/2012 of 12 July 2012 with regard to the energy labelling of electrical lamps and luminaires, these must have an energy label. The label classifies lamps and luminaries according to seven energy efficiency categories, from the most efficient (**A**++) to the least efficient (**E**).

**UL**

The UL certification process of our products entails a review of the design, production, testing, development and supervision in the factory, with regard to compliance of the product with the national safety standards of the US and Canada.
The consumers, retailers, insurers, distributors and regulators of these countries recognise and trust the UL mark as indicating a product with a safety symbol. Please look at our products in the catalogue and on the website.

***Normativas***

***CE***

*Este marcaje fijado sobre los productos de este catálogo significa que han sido proyectados y fabricados conforme sus correspondientes Directivas y Normativas Europeas aplicables y garantizan tanto su seguridad y salud como el derecho a comercializar libremente dichos productos en los estados miembros de la Comunidad Europea y así se demuestra mediante la publicación de su correspondiente Declaración de conformidad CE.*
*Principales Directivas del Parlamento Europeo y del Consejo aplicadas:*

— *Directiva 89/106/CEE, de 21 de diciembre de 1988, (Productos de Construcción)*
— *Directiva 2006/95/CE, de 12 de diciembre de 2006 (Material eléctrico destinado a utilizarse con determinados límites de tensión).*
— *Directiva 2004/108/CE, de 15 de diciembre de 2004 (Compatibilidad Electromagnética)*

***I.E.E.** (Índice de Eficiencia Energética)*

*Según la Directiva 2013/30/UE y el Reglamento Delegado nº 874/2012 de la comisión de 12 de julio de 2012 relativo al etiquetado energético de las lámparas eléctricas y las luminarias, deben de disponer de la etiqueta energía (Energy Label). Esta etiqueta muestra una clasificación de siete diferentes índices de eficiencia energética de lámparas y luminarias en la cual el índice* **A**++ *es "la más eficiente" y la* ***E*** *" la menos eficiente".*

***UL***

*El proceso de certificación de nuestros productos para obtener la marca UL incluye una revisión del diseño, la fabricación, el ensayo, la evolución y la supervisión en fábrica en cuanto a la conformidad de un producto con los estándares de seguridad nacional de EE.UU. y Canadá.*
*Los consumidores, comercios minoristas, aseguradoras, distribuidores y reguladores de dichos países reconocen y confían en la marca UL, como un producto con símbolo de seguridad. Consulte y visite nuestro productos en el catálogo y pagina Web.*

**Classification of luminaires**

**CE**

· Luminaire classification according to protection against electrical shock:

CLASS I. In addition to being electrically insulated, these luminaires are also provided with an earthing point.

CLASS II. These luminaires have either double or reinforced insulation so that exposed metal parts cannot become live.

CLASS III. Protection against electrical shock relies on supply at Safety Extra-Low Voltage.

· Classification according to the flammability of the support surface:
According to current legislation, luminaires can be mounted on flammable or non-flammable surfaces. Luminaires that are suitable for mounting on non-flammable surfaces do not require a symbol. Luminaires that are not suitable for mounting on normally non-flammable surfaces require a symbol according to the type of luminaire (in accordance with Figure 1 of European Standard EN 60598-1).

· Classification according to conditions of use:
Luminaires must be classified according to their intended conditions of use. Luminaires for normal use do not require a symbol, whereas luminaries designed for use in severe conditions require a symbol (in accordance with Figure 1 of European Standard EN 60598-1).

**UL**

Our luminaires are classified according to UL standards regarding the maximum voltages and powers assigned to the luminaire: Class 2 and non-Class 2.

***Clasificación de las luminarias***

***CE***

*· Clasificación de luminarias según el grado de protección contra choques eléctricos:*

*CLASE I. Además de incorporar un aislamiento funcional en todas sus partes, comporta una medida de seguridad suplementaria en forma de conexión a tierra.*

*CLASE II. Incorporan un aislamiento doble reforzado, de modo que las partes metálicas expuestas no puedan llegar a estar bajo tensión.*

*CLASE III. La protección contra descargas eléctricas se encuentra en la alimentación con muy baja tensión de seguridad.*

*· Clasificación en función del material de la superficie de apoyo:*
*Según la normativa vigente existe la posibilidad de montaje de las luminarias sobre superficies de apoyo inflamables o no inflamables. Las luminarias que se pueden montar normalmente sobre superficies inflamables no requieren símbolo. Sin embargo las luminarias no aptas para montaje directo sobre superficies normalmente inflamables requerirán de simbología en función de la tipología de la luminaria (según figura 1 de la norma EN 60598-1).*

*· Clasificación en función de las condiciones de empleo:*
*Las luminarias deben clasificarse según estén previstas para un uso normal o para condiciones severas de empleo. Las luminarias para uso normal no requieren símbolo. Asimismo, las luminarias para condiciones severas requerirán de simbología (según figura 1 norma EN 60598-1).*

***UL***

*Nuestras luminarias están clasificadas según la Normativa UL, en función de las máximas tensiones y potencias asignadas en la luminaria: Class 2 y non-Class 2.*

**Ingress Protection Classification CE**

The Ingress Protection system (IP) defines various degrees of protection against the ingress of foreign bodies and moisture. It is indicated by the IP prefix followed by two digits, the first of which identifies degree of protection against the ingress of solid particles and the second against the ingress of liquids (IEC 529- EN 60529).

First digit:

IP 0 - No protection.

IP 1 - Protected against solid objects > 50 mm.

IP 2 - Protected against solid objects > 12 mm.

IP 3 - Protected against solid objects > 2.5 mm.

IP 4 - Protected against the solid objects of 1 mm.

IP 5 - Protected against dust.

IP 6 - Protected against dust (totally).

Second digit:

IP - 0 No protection.

IP - 1 Protected against water falling vertically.

IP - 2 Protected against direct water drips up to 15º from vertical.

IP - 3 Protected against direct sprays up to 60º from vertical.

IP - 4 Protected against sprays from all directions

IP - 5 Protected against low-pressure jets from all directions.

IP - 6 Protected against high-pressure jets from all directions.

IP - 7 Protected against immersion between 15 cm and 1 m.

IP - 8 Protected against immersion under pressure.

***IP Clasificación CE***

*IP es el grado de protección ofrecida por las luminarias a la penetración de sólidos y líquidos. Viene indicada con el prefijo IP (Ingress Protection) seguido de dos cifras, la primera de las cuales identifica el grado de protección contra la entrada de sólidos y la segunda de líquidos. (IEC 529- EN 60529).*

*Primera cifra:*

*IP 0 - No protegido.*

*IP 1 - Protegido contra la penetración de cuerpos sólidos cuya dimensión sea superior a 50 mm.*

*IP 2 - Protegido contra la penetración de cuerpos sólidos cuya dimensión sea superior a 12 mm.*

*IP 3 - Protegido contra la penetración de cuerpos sólidos cuya dimensión sea superior a 2,5 mm.*

*IP 4 - Protegido contra la penetración de cuerpos sólidos cuya dimensión sea superior a 1 mm.*

*IP 5 - Protegido contra la penetración de polvo.*

*IP 6 - Protegido herméticamente contra la penetración de polvo.*

*Segunda cifra:*

*IP - 0 No protegido.*

*IP - 1 Protegido contra la caída vertical de gotas de agua.*

*IP - 2 Protegido contra la caída de agua con inclinación máxima de 15º.*

*IP - 3 Protegido contra el agua nebulizada en un ángulo de hasta 60º.*

*IP - 4 Protegido contra el agua arrojada desde cualquier ángulo.*

*IP - 5 Protegido contra los chorros de agua.*

*IP - 6 Protegido contra los embates de mar y análogos.*

*IP - 7 Protegido contra los efectos de inmersión (15 cm - 1 m.)*

*IP - 8 Protegido contra los efectos de la inmersión prolongada.*

**Classification according to environmental location**

Our luminaires are classified according to UL standards. There are three types of environmental location marking:

· Dry locations:
Intended for use in a location not normally subject to dampness, but may include a location subject to temporary dampness, as in the case of a building under construction, provided ventilation is adequate to prevent an accumulation of moisture is marked.

· Damp locations:
A damp location is an exterior or interior location that is normally or periodically subject to condensation of moisture in, on, or adjacent to, electrical equipment, and includes partially protected locations.

· Wet locations:
A wet location is a location in which water or other liquids may drip, splash or flow on or against electrical equipment.

***Clasificación del entorno ambiental (en inglés: "Environment Location")***

*Nuestras luminarias están clasificadas según la Normativa UL. Existen tres tipos de clasificación en función de los entornos ambientales:*

*· Location, damp (Ubicación húmeda)*
*Ubicación exterior o interior que habitual o periódicamente está sujeta a condensación de humedad, alrededor, sobre o en los equipos eléctricos, así como en lugares parcialmente protegidos.*

*· Location, dry (Ubicación seca)*
*Ubicación que habitualmente no está sujeta a humedad pero que puede incluir un lugar expuesto temporalmente a humedad , como sería el caso de un edificio en construcción, previsto de ventilación adecuada para evitar acumulación de humedad.*

*· Location, wet (Ubiación mojada)*
*Ubicación donde se puede producir goteo, salpicaduras, flujo de agua u otro líquido sobre los equipos eléctricos.*

Santa & Cole is a socially responsible organisation and we comply with the laws and social standards of the countries in which we sell and manufacture our products. We continuously assess our practices to ensure they are sustainable, striking a balance between current economic, environmental and social needs without compromising the prospects of future generations. Santa & Cole is committed to respecting human rights and to fostering safe and healthy working conditions and green production practices, both in our own organisation and among our partners.

*Santa & Cole se compromete a actuar como una organización socialmente responsable, cumpliendo las leyes y normativas sociales de los países a los que vendemos y en los que fabricamos nuestros productos. Evaluamos de forma continua nuestras prácticas desde la perspectiva de la sostenibilidad, un equilibrio entre las actuales necesidades económicas, medioambientales y sociales, sin comprometer las oportunidades de las generaciones futuras. Santa & Cole se compromete al respeto de los derechos humanos, a promover condiciones laborales seguras y de bienestar, y prácticas de producción respetuosas con el medioambiente, tanto en la propia organización como en aquellas con las que colaboramos.*

**Quality Management System**
ISO 9001 is the most widely recognised international standard to indicate the quality commitment of an entire company through its products or services, certified through an auditable system.

***Sistema de Gestión de Calidad***
*ISO 9001 es la norma internacional más acreditada para expresar el compromiso con la calidad de los productos o servicios de toda empresa, administrada dicha calidad a través de un sistema auditable.*

**Environmental Management System**
ISO 14001 is the international standard on environmental management devised to ensure a balance between the profitability and environmental impact mitigation of our activities.

***Sistema de Gestión Medioambiental***
*ISO 14001 es la norma internacional de gestión medioambiental concebida para garantizar el equilibrio entre la rentabilidad económica y la minorización del impacto medioambiental de nuestras actividades.*

**ICFF Award**
**2012**
Each year, the ICFF (International Contemporary Fair of New York) choose the best of the best on the year's finest designs. Santa & Cole was awarded as Best Lighting Company 2012.

***Premio ICFF***
***2012***
*La feria ICFF de Nueva York (International Contemporary Furniture Fair) reconoce anualmente a las mejores empresas. Santa & Cole fue escogida como Mejor Empresa de Iluminación 2012.*

**DME Award**
**2007**
Design Management Europe (DME) is an European initiative to demonstrate and promote to businesses the commercial benefits that can be gained with good design management practices. Santa & Cole was awarded with the third prize in the medium-sized companies category.

***Premio DME***
***2007***
*Design Management Europe (DME) es una iniciativa europea nacida con la intención de reconocer y promover entre las empresas e instituciones los beneficios de una buena gestión del diseño. Santa & Cole recibió el tercer premio en la categoría de mediana empresa europea.*

**Principe Felipe Award**
**2006-2007**
"On making the culture of design its business strategy and for its innovative path which converts it into a true knowledge industry which it applies to its different product lines: lighting, Indoor and outdoor furniture, urban reforestation and book Publisher".

***Premio Príncipe Felipe***
***2006-2007***
*"Por hacer de la cultura del diseño su estrategia empresarial y por su trayectoria innovador que la convierte en una verdadera industria del conocimiento que aplica a sus diferentes líneas de producto: iluminación, mobiliario interior y exterior, reforestaciones urbanas y editora de libros".*

**National Award of Design**
**1999**
"We valued their business innovation based on permanent collaboration with designers which leads to an excellent dissemination of design in our country. We highlight the importance of their street furniture, their publications produced in association with the University and the recovery of historic designs".

***Premio Nacional de Diseño***
***1999***
*"Valoramos su innovación empresarial basada en la permanente colaboración con diseñadores, a lo que conduce a una excelente difusión del diseño en nuestro país. A destacar la relevancia de su mobiliario urbano, de las publicaciones en colaboración con la Universidad y de la recuperación de diseños históricos".*

**Photographers**

— Alda, Fernando: p. 258 (upper images)
— Ampuero, Sergi: p. 194, 195 (lower images)
— Bartrina, Coke: p. 51, 52, 72, 129, 139
— Cant, Matt: p. 256 (lower images)
— Firpi, Eduardo: p. 150
— Hession, Justin: p. 254 (upper images)
— Hevia, José: p. 251
— Levin, David: p. 131, 142, 160, 162-163, 258 (lower images)
— Masià, Carme: p. 4, 7, 16, 18-19, 21, 22, 25, 26, 27, 28, 29, 30, 33, 34, 37, 38, 42, 43, 45, 46, 48-49, 53, 56, 59, 60, 63, 64, 67, 68, 71, 74, 77, 78, 81, 83, 88, 91, 92, 95, 96, 97, 98, 99, 100, 104-105, 106, 109, 110, 113, 117, 118, 121, 125, 136, 144, 145, 153, 154, 157, 159, 165, 167, 173, 175, 176, 179, 180, 189, 190-191, 195 (upper images), 199, 202, 205, 217, 220, 222, 223-224, 230, 233, 235, 238, 241, 242, 244-245
— Moran, Michael: p. 170, 257
— O'Leary, Gerry: p. 252 (lower images)
— Planas, Olga: p. 255 (upper images)
— Pons, Eusebi: p. 255 (lower images)
— Raventós, Javier: p. 174
— Reeve, Ed: p. 252 (lower image)
— Roselló, Georgina: p. 186
— Rotger, Stella: p. 84, 134, 135, 218-219, 228-229, 253 (image 2)
— Sánchez, Eduardo: p. 130
— Sans, Rómulo: p. 41, 80, 85, 103, 122, 123, 140-141, 187, 227, 253 (image 1)
— Serra, Mia: p. 236-237, 259
— Syx Estudio: p. 75
— Vannucchi, Arduino: p. 253 (image 3)
— Varela, Jara: p. 146, 148-149, 166, 169
— Villar-Rosàs: p. 185

***Fotógrafos***

*— Alda, Fernando: p. 258 (imágenes superiores)*
*— Ampuero, Sergi: p. 194, 195 (imágenes inferiores)*
*— Bartrina, Coke: p. 51, 52, 72, 129, 139*
*— Cant, Matt: p. 256 (imágenes inferiores)*
*— Firpi, Eduardo: p. 150*
*— Hession, Justin: p. 254 (imágenes superiores)*
*— Hevia, José: p. 251*
*— Levin, David: p. 131, 142, 160, 162-163, 258 (imágenes inferiores)*
*— Masià, Carme: p. 4, 7, 16, 18-19, 21, 22, 25, 26, 27, 28, 29, 30, 33, 34, 37, 38, 42, 43, 45, 46, 48-49, 53, 56, 59, 60, 63, 64, 67, 68, 71, 74, 77, 78, 81, 83, 88, 91, 92, 95, 96, 97, 98, 99, 100, 104-105, 106, 109, 110, 113, 117, 118, 121, 125, 136, 144, 145, 153, 154, 157, 159, 165, 167, 173, 175, 176, 179, 180, 189, 190-191, 195 (imágenes superiores), 199, 202, 205, 217, 220, 222, 223-224, 230, 233, 235, 238, 241, 242, 244-245*
*— Moran, Michael: p. 170, 257*
*— O'Leary, Gerry: p. 252 (imágenes inferiores)*
*— Planas, Olga: p. 255 (imagen superior)*
*— Pons, Eusebi: p. 255 (imágenes inferiores)*
*— Raventós, Javier: p. 174*
*— Reeve, Ed: p. 252 (imagen inferior)*
*— Roselló, Georgina: p. 186*
*— Rotger, Stella: p. 84, 134, 135, 218-219, 228-229, 253 (imagen 2)*
*— Sánchez, Eduardo: p. 130*
*— Sans, Rómulo: p. 41, 80, 85, 103, 122, 123, 140-141, 187, 227, 253 (imagen 1)*
*— Serra, Mia: p. 236-237, 259*
*— Syx Estudio: p. 75*
*— Vannucchi, Arduino: p. 253 (image 3)*
*— Varela, Jara: p. 146, 148-149, 166, 169*
*— Villar-Rosàs: p. 185*

**Walls**

p. 14-15: Masó, Nina / Rotger, Stella / Luis-On Valls / Serra, Mia / Arola, Antoni / Montesol
p. 54-55: Santa & Cole / Engström, Patrik / Serra, Mia / Arola, Antoni / Arola, Antoni / Roselló, Georgina / Raw Color
p. 86-87: Santa & Cole / Serra, Mia / Maspons, Oriol / Masià, Carme / Ordeig, Nina / Santa & Cole
p. 114-115: Mandiledo, Sebas y Díaz, Pat / Montesol / Serra, Mia / Santa & Cole / Bartrina, Coke
p. 182-183: Huix, Anna / Serra, Mia / Santa & Cole / Santa & Cole / Núñes, Pati / Santa & Cole
p. 192-193: Masó, Nina / Núñez, Pati / Garriga, Montse / Santa & Cole / Santa & Cole / Serra, Mia
p. 206-207: Masó, Nina / Ordeig, Gabriel / Serra, Mia / Armenter, Xano / Serra, Mia
p. 214-215: Serra, Mia / Dahl Agenture / Luís-On Valls / Sans, Rómulo / Cañameras Adrià
p. 246-247: Santa & Cole / Santa & Cole / Luís-On Valls / Masó, Nina / Núñez, Pati / Arola, Antoni
p. 260-261: Sans, Rómulo / Santa & Cole / Lyon, Vivian / Masó, Nina / Masó, Nina

***Muros***

*p. 14-15: Masó, Nina / Rotger, Stella / Luis-On Valls / Serra, Mia / Arola, Antoni / Montesol*
*p. 54-55: Santa & Cole / Engström, Patrik / Serra, Mia / Arola, Antoni / Arola, Antoni / Roselló, Georgina / Raw Color*
*p. 86-87: Santa & Cole / Serra, Mia / Maspons, Oriol / Masià, Carme / Ordeig, Nina / Santa & Cole*
*p. 114-115: Mandiledo, Sebas y Díaz, Pat / Montesol / Serra, Mia / Santa & Cole / Bartrina, Coke*
*p. 182-183: Huix, Anna / Serra, Mia / Santa & Cole / Santa & Cole / Núñes, Pati / Santa & Cole*
*p. 192-193: Masó, Nina / Núñez, Pati / Garriga, Montse / Santa & Cole / Santa & Cole / Serra, Mia*
*p. 206-207: Masó, Nina / Ordeig, Gabriel / Serra, Mia / Armenter, Xano / Serra, Mia*
*p. 214-215: Serra, Mia / Dahl Agenture / Luís-On Valls / Sans, Rómulo / Cañameras Adrià*
*p. 246-247: Santa & Cole / Santa & Cole / Luís-On Valls / Masó, Nina / Núñez, Pati / Arola, Antoni*
*p. 260-261: Sans, Rómulo / Santa & Cole / Lyon, Vivian / Masó, Nina / Masó, Nina*

SANTA & COLE


## Main Office / *Oficina Central*

Parc de Belloch Ctra. C-251, Km. 5,6
E-08430 La Roca, Barcelona
T. +34 938 619 100
info@santacole.com

**Tree Nursey** / ***Forestal***
forestal@santacole.com

**Books** / ***Books***
publicaciones@santacole.com

## Spain / *España*

**Sales** / ***Ventas***
T +34 902 460 010
ventas@santacole.com

**After-sales** / ***Postventa***
T +34 902 460 030
postventa@santacole.com

## International / *Internacional*

**Sales** / ***Ventas***
T +34 938 619 100
internationalsales@santacole.com

**After-sales** / ***Postventa***
T +34 938 444 226
aftersales@santacole.com

**US Office** / ***Oficina USA***

Santa & Cole Inc.
2005 Charleston Trace
Roswell, GA, 30075
T +404 858 46 10
usaindoor@santacole.com

**France** / ***Francia***

Toulouse Showroom
45 Allées Jean Jaurès
31000 Toulouse
T +33 562 877 216
toulouse.france@santacole.com


**Follow us!**
Facebook, Twitter and Instagram: @santacole

***¡Síguenos!***
*Facebook, Twitter e Instagram: @santacole*

**santacole.com**

Ediciones Belloch, Santa & Cole's publishing house since 1991, aims to promote the work of great designers and thinkers who deserve to live with us. We strongly believe that the objects we publish are inextricably linked to the books, and that both make their own contribution to promoting a more sensitive and nuanced material culture. With this in mind, we are presenting our four printed collections:

**Clásicos del diseño** (Design Classics) and **Contemporáneos del diseño** (Contemporary Designers) are monographs of major designers whose work should be a reference point for present and future generations alike. We have carefully selected writers who are well versed in these designers' work to write the texts.

**Los ojos fértiles** (Fertile Eyes) encompasses a broader and freer range of topics, including essays on design as well as sociological and even more philosophical pieces.

**Biblioteca de Gestión** (Management Library) is an ambitious collection of essays on the theory and history of management policies, and contains seminal texts by leading world authorities. Its aim is to promote a personal library of the utmost quality on how to manage organisations.

*La vocación de Ediciones de Belloch, la editorial del grupo Santa & Cole desde 1991, es promover la obra de algunos grandes diseñadores y pensadores que merecen convivir con nosotros. Creemos firmemente en que los objetos que editamos son indisociables de los libros, y que ambos contribuyen a su manera a promover una cultura material más sensible y rica de matices. Con este ánimo presentamos nuestras cuatro colecciones impresas:*

*Tanto los **Clásicos del Diseño** como los **Contemporáneos del Diseño** se componen de monografías sobre importantes diseñadores cuya obra debiera ser un referente para las generaciones presentes y futuras. Los textos han sido especialmente encargados a grandes conocedores de las personas biografiadas en ellos.*

*Los **Ojos Fértiles** abarca una temática más amplia y libre, con ensayos sobre diseño y reflexiones de orientación más sociológica o incluso filosófica.*

*La **Biblioteca de Gestión** es una ambiciosa colección de ensayos sobre teoría e historia de la política de gestión, compuesta por obras indiscutibles de las mejores autoridades mundiales. Su objetivo es impulsar una biblioteca personal de calidad sobre la gestión de las organizaciones.*

## Design Classics / *Clásicos del Diseño*

01

02

03

04

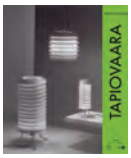

05

06

07

08

09

10

## Contemporary Designers / *Contemporáneos del Diseño*

11

12

13

14

15

16

## Los Ojos Fértiles / *Los Ojos Fértiles*

17

18

19

20

21

22

23

## Biblioteca de Gestión / *Biblioteca de Gestión*

24

25

26

27

01 **Antoni Moragas** (Santiago Roqueta)
02 **Arne Jacobsen** (Félix Solaguren-Beascoa)
03 **Lluís Domènech i Montaner** (Lourdes Figueras)
04 **Josep Torres Clavé** (Raimon Torres)
05 **Ilmari Tapiovaara** (Pekka Korvenmaa)
06 **Antonio Bonet Castellana** (Fernando Álvarez / Jordi Roig)
07 **Antoni Gaudí** (David Ferrer)
08 **Dino Gavina** (Virgilio Vercelloni)
09 **Josep Lluís Sert** (Jaume Freixa)
10 **José Antonio Coderch** (Antonio Armesto / Rafael Diez)
11 **Miguel Milá** (José Corredor-Matheos)
12 **Carles Riart** (Esperança Rabat)
13 **Rafael Moneo** (Juli Capella)
14 **Gabriel Ordeig Cole** (Borja Folch / Rosa Serra)

15 **Seis diseñadores argentinos de Barcelona** (Norberto Chaves)
16 **Diez años luz** (Antoni Arola)
17 **Historia del diseño** (Renato De Fusco)
18 **El cuerpo del amor** (Norman O. Brown)
19 **Lujo y diseño** (Giovanni Cutolo)
20 **Diseño y nostalgia** (Isabel Campi)
21 **Eros y Tánatos** (Norman O. Brown)
22 **La Barcelona del diseño** (Viviana Narotzky)
23 **André Ricard, un silencioso combate** (Norberto Chaves)
24 **La mano visible** (Alfred D.Chandler Jr.)
25 **Historia de la Gestión** (Daniel A. Wren)
26 **Joseph Schumpeter** (Thomas K. McCraw)
27 **Gestionando** (Henry Mintzberg)

Santa & Cole catalogues / *Catálogos Santa & Cole*

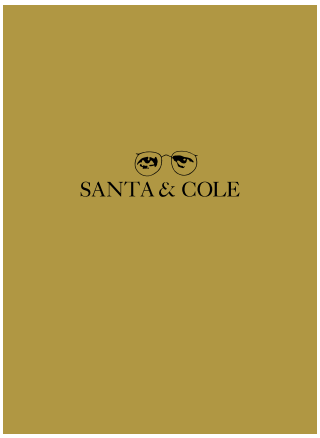


1
Indoor
*Interior*

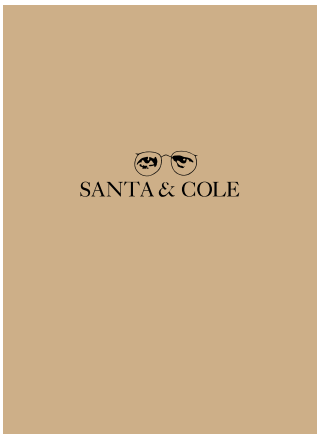


2
Urban Elements
*Elementos Urbanos*

3
Urban Lighting
*Iluminación Urbana*

At Santa & Cole we select the objects we publish, endeavouring to reproduce only the most interesting, either for the story they tell, the history behind them, or their elegance in form or smart technical solution. It isn't about appearances or trends: we publish objects that move us and put them in our catalogues: (1) Indoor Lighting and Furniture, (2) Street Furniture and (3) Street Lighting. Although our product range is broad, it is underpinned by the same material culture - a way of understanding the community and of living in it.

The objects that surround us inevitably define our material culture. At Santa & Cole we strive to convey our ideas about what beauty and richness of spirit can be in a materially dignified way.

Check out our catalogues at santacole.com

*En Santa & Cole seleccionamos los objetos que editamos procurando reproducir sólo aquellos más interesantes, ya sea porque tienen algo que contar, por la historia que les precede, o por su elegancia formal o inteligente solución técnica. No se trata de apariencia ni de moda: editamos aquello que nos conmueve y lo publicamos a través de nuestros catálogos: (1) de Iluminación y Mobiliario de interior, (2) de Elementos Urbanos y (3) de Iluminación Urbana. Una gama de productos tal vez muy amplia pero que comparte una misma cultura material, un modo de entender la comunidad y de vivir en ella.*

*Los objetos que nos rodean, inevitablemente, definen nuestra cultura material. En Santa & Cole nos esforzamos por traslucir de una forma materialmente digna nuestras ideas acerca de lo que pueda ser la belleza y la riqueza de espíritu.*

*Consulta nuestros catálogos en santacole.com*

Santa & Cole, 2013. All rights reserved.

We protect intellectual property. Santa & Cole® is a registered trademark. The names, brands, and industrial models of the products have been registered in the respective offices. The technical information provided by Santa & Cole about is products, in reference of measurements, materials and features may be modified without prior notice.

**Design and Layout:** Georgina Roselló
**Translation:** Catherine Sherry, AIB

**Printed by:** Agpograf
**Paper:** Biotop Natural White 90gr

*Santa & Cole, 2013. Todos los derechos reservados.*

*Defendemos la propiedad intelectual. Santa & Cole® es una marca registrada. Los nombres, marcas y modelos industriales de los productos han sido depositados en los registros correspondientes. La información técnica facilitada por Santa & Cole sobre sus productos, en cuanto a dimensiones, materiales y características, puede ser modificada sin previo aviso.*

***Diseño y maquetación:*** *Georgina Roselló*
***Traducciones:*** *Catherine Sherry, AIB*

***Impreso por:*** *Agpograf*
***Papel:*** *Biotop Blanco Natural 90gr*

MasterCard VISA PayPal

Lighting Shop
www.Select-Light.com

(+34) 931 145 863

select Light