TARIFA TÉCNICA

2015

100% LED

ILUMINACIÓN DE EMERGENCIA

ZEMPER

Todas las soluciones en
ILUMINACIÓN DE EMERGENCIA

100 % LED

TARIFA TÉCNICA 2015

- PREMIUM
- DISEÑO
- EXIT SIGN
- APLICACIONES ESPECIALES
- BALIZADOS
- OTROS PRODUCTOS

ZEMPER

ICONOGRAFÍA

Sistema Estándar

Sistema AutoTest

Sistema Centralizado Wireless

Se suministra con juego completo de pictogramas

Alto nivel de eficiencia

Nivel superior de eficacia y ecología

Preplaca - Montaje en 35”

Permanente

No Permanente

Permanente / No Permanente

Combinada

Centralizado

Cortesía

Resistente a hilo incandescente

Índice de protección IP

Grado de proteción IK

Lámpara LED

Consumo

Autonomía

Lumen

Distancia de visión

Batería niquel-metal hidruro

Batería níquel cadmio

Material en acero inoxidable

Apta para temperaturas extremas

Producto de la CE

Depositar en punto limpio

ÍNDICE

Línea Premium

Spazio
Ref.: LSR... LSQ...
pg. 8

Spazio Basic
Ref.: LSB...
pg. 12

Spazio Dif
Ref.: LSD...
pg. 14

Spazio Lum
Ref.: LSL...
pg. 16

Spazio T·LED·
Ref.: LST...
pg. 18

T·LED·
Ref.: LTS... LTE...
pg. 20

Línea Diseño

Diana Flat
Ref.: LDF...
pg. 26

Xena Flat
Ref.: LXF...
pg. 28

Venus 2M2
Ref.: LVI...
pg. 30

Venus Estanca
Ref.: LVE...
pg. 32

Cygnus
Ref.: LCQ...
pg. 34

Classic
Ref.: LCS...
pg. 36

Línea Exit Sign

Harena
Ref.: LHS...
pg. 40

Lumina
Ref.: LL(X)...
pg. 42

Watt
Ref.: LWS...
pg. 46

Spazio Sign
Ref.: LSS...
pg. 48

Kons
Ref.: LKS...
pg. 50

Línea Aplicaciones Especiales

Baal T/P
Ref.: LBP...
pg. 54

Neptuno
Ref.: LNE...
pg. 56

Arian
Ref.: LAE...
pg. 58

Maxilum
Ref.: PME...
pg. 60

Saturno
pg. 62

Línea Balizados

Vulcano
Ref.: LPV...
pg. 66

Vigia
Ref.: LVA...
pg. 68

Orion
Ref.: LPO...
pg. 70

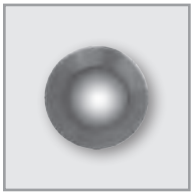

Miniminor
Ref.: LMNA...
pg. 72

Traze
Ref.: LTRAS...
pg. 73

Ghia
Ref.: LGHA...
pg. 74

Otros Productos

Módulo de alimentación LPD
pg. 76

Central de alimentación LPE
pg. 77

Kits: KFM
pg. 78

Kits: KFU
pg. 79

Kits: KLM
pg. 80

Chronobat
pg. 81

Telemandos y control
pg. 82

Pictogramas
pg. 84

Condiciones de venta
pg. 86

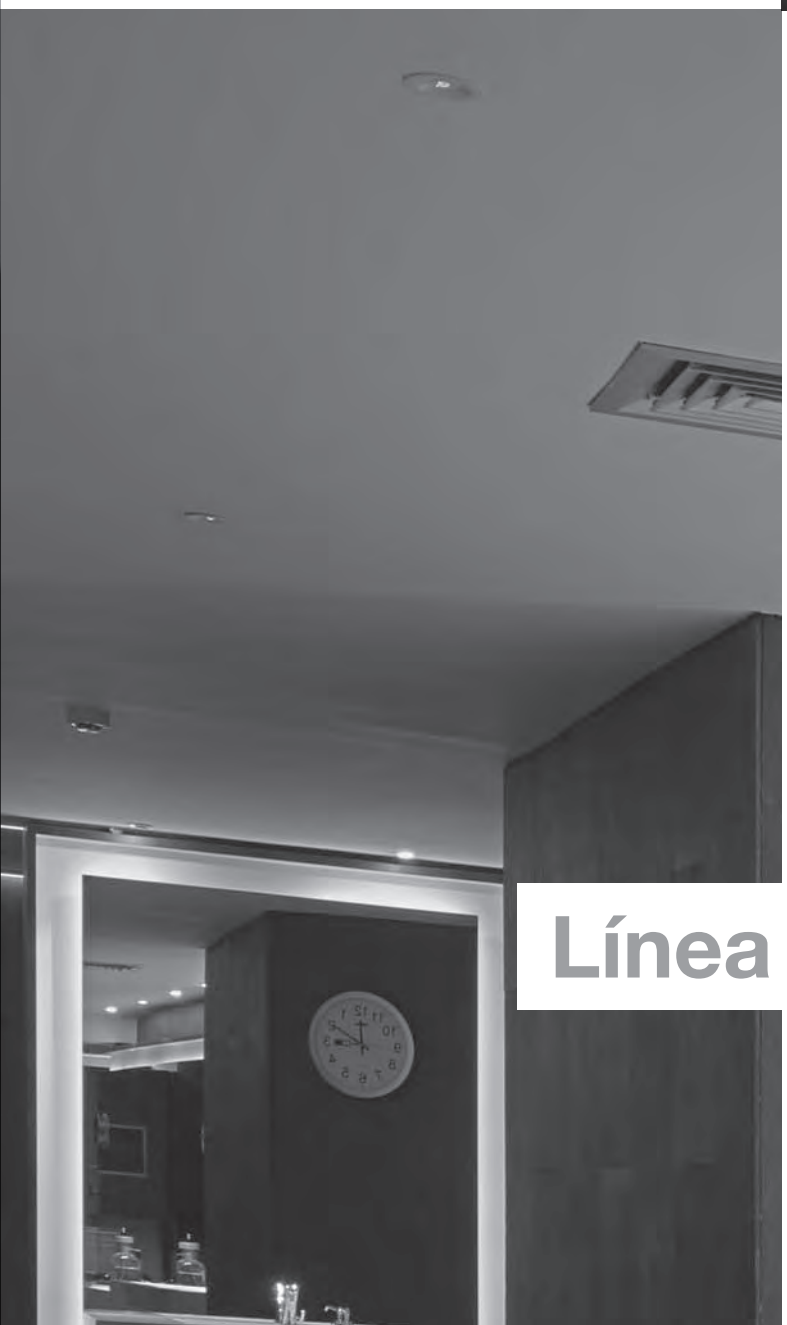

Línea Premium

SPAZIO

STD

TEST

WSS

P/NP

IP40 | IK04 | LED | 1-3 h | Lm 145-200 | Ni-Mh | 850º

Principales características

- IP 40
- IK 04
- LED 4000ºk
- Autonomía 1 - 3 h.
- Rango lumínico: 145-200 lm.
- Baterías: Ni-Mh. Ecológicas y reciclables
- Utilización: Interior. Decorativa. Arquitectural
- Modo de funcionamiento: Permanente / No Permanente
- Disponible en sistemas: Estándar, AutoTest y Centralizado Wireless
- Dos opciones de Lente:
  Direccional diseñada para la distribución de la luz en la vía de escape (LED D)
  Redonda diseñada para anti-pánico (LED R)

Spazio LSR

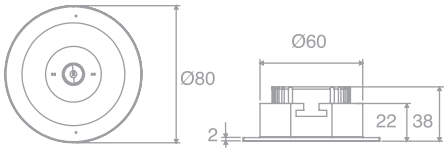

Spazio LSQ

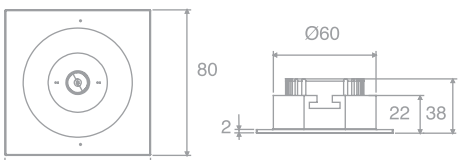

Electrónica y baterías

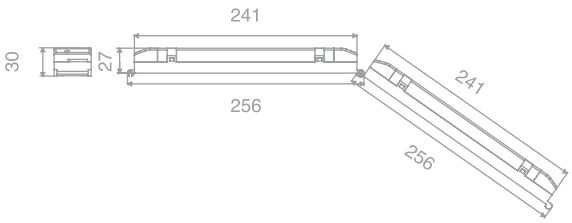

* Altura mínima falso techo: 80 mm.

Interdistancia

LSQ-3181 y LSR-3181 Tabla de distancia cubierta con 1 Lux a diferentes alturas. Lente D

Altura	Posición				
2,0	6,97	15,88	14,48	5,39	1,87
2,5	8,18	18,32	16,94	5,65	1,88
3,0	9,23	**20,70**	19,19	5,35	1,80
3,5	10,16	23,11	20,73	5,34	1,78
4,0	10,42	25,29	21,39	5,24	1,54

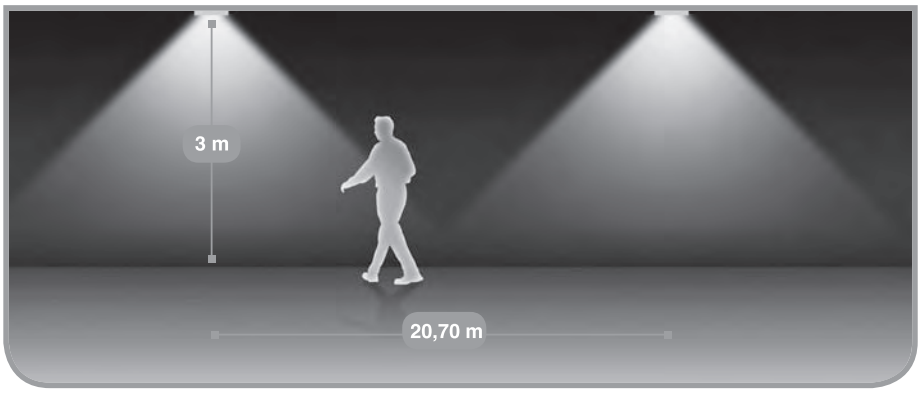

LSQ-3180 y LSR-3180 Tabla de distancia cubierta con 1 Lux a diferentes alturas. Lente R

Altura	Posición				
2,0	3,33	8,40	8,40	8,40	3,33
2,5	3,57	9,26	9,26	9,26	3,57
3,0	3,70	**9,89**	9,89	9,89	3,70
3,5	3,75	10,31	10,31	10,31	3,75
4,0	3,73	10,62	10,62	10,62	3,73

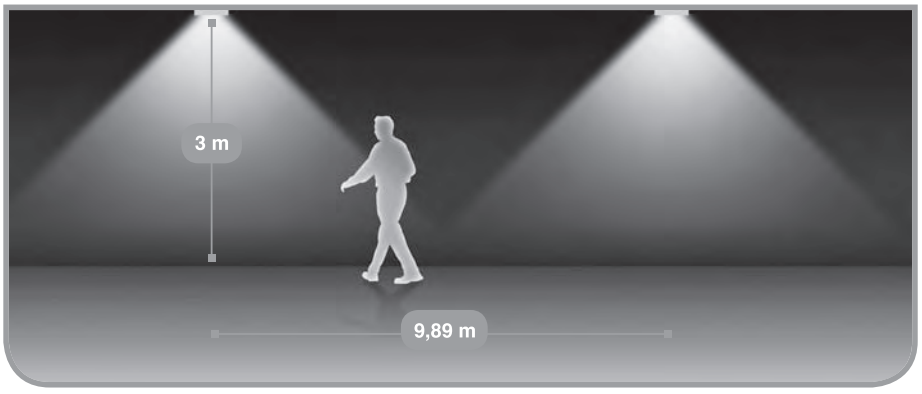

Spazio Redonda (LSR) Lente anti-pánico

Spazio Redonda

Lm.	Tipo*	Lamp (W)	Aut. (h)	Baterías Uds. / Ah	Uds. caja	Referencia Estándar	PVR	Referencia AutoTest	PVR	Referencia Wireless	PVR	Eco Pila	Eco RAE
200	P / NP	Led R	1	4x1,1A/h	12	LSR3180ECP	85,00	LSR3180EXP	101,00	LSR3180EDPW	125	0,08	0,30
200	P / NP	Led D	1	4x1,1A/h	12	LSR3181ECP	85,00	LSR3181EXP	101,00	LSR3181EDPW	125	0,08	0,30
145	P / NP	Led R	3	4x1,6A/h	12	LSR3140ECP3	90,00	LSR3140EXP3	105,00	LSR3140EDP3W	130	0,08	0,30
145	P / NP	Led D	3	4x1,6A/h	12	LSR3141ECP3	90,00	LSR3141EXP3	105,00	LSR3141EDP3W	130	0,08	0,30

Spazio Redonda Luminaria

Lm.	Tipo	Lamp (W)	Uds. caja	Referencia	PVR	Eco Pila	Eco RAE
180	230Vac	Led R	12	LSR318023	45,00	0,00	0,25
180	230Vac	Led D	12	LSR318123	45,00	0,00	0,25

Accesorios

Imagen	Descripción	Uds. caja	Referencia	PVR	Eco Pila	Eco RAE
	Banderola serigrafiada + Accesorios fijación	1	ABX(XX)41	26,95	0,00	0,00
	Banderola serigrafiada + Difusor AD R (antideslumbrante redondo)	1	ABR(XX)41	36,10	0,00	0,00

Para la elección del pictograma, sustituir XX por los códigos del pictograma deseado. (pg. 84)

***P/NP**: mismo funcionamiento que la luminaria P, con una tercera borna que permite apagar la luminaria en presencia de red a voluntad.
***P**: funcionamiento permanente.

Spazio Cuadrada (LSQ) Lente direccional

Spazio Cuadrada

Lm.	Tipo*	Lamp (W)	Aut. (h)	Baterías Uds. / Ah	Uds. caja	Referencia Estándar	PVR	Referencia AutoTest	PVR	Referencia Wireless	PVR	Eco Pila	Eco RAE
200	P / NP	Led R	1	4x1,1A/h	12	LSQ3180ECP	85,00	LSQ3180EXP	101,00	LSQ3180EDPW	125,00	0,08	0,30
200	P / NP	Led D	1	4x1,1A/h	12	LSQ3181ECP	85,00	LSQ3181EXP	101,00	LSQ3181EDPW	125,00	0,08	0,30
145	P / NP	Led R	3	4x1,6A/h	12	LSQ3140ECP3	90,00	LSQ3140EXP3	105,00	LSQ3140EDP3W	130,00	0,08	0,30
145	P / NP	Led D	3	4x1,6A/h	12	LSQ3141ECP3	90,00	LSQ3141EXP3	105,00	LSQ3141EDP3W	130,00	0,08	0,30

Spazio Cuadrada Luminaria

Lm.	Tipo	Lamp (W)	Uds. caja	Referencia	PVR	Eco Pila	Eco RAE
180	230Vac	Led R	12	LSQ318023	45,00	0,00	0,25
180	230Vac	Led D	12	LSQ318123	45,00	0,00	0,25

Accesorios

Imagen	Descripción	Uds. caja	Referencia	PVR	Eco Pila	Eco RAE
	Banderola serigrafiada + Accesorios fijación	1	ABX(XX)41	26,95	0,00	0,00
	Banderola serigrafiada + Difusor AD Q (antideslumbrante cuadrado)	1	ABQ(XX)41	36,10	0,00	0,00

Para la elección del pictograma, sustituir XX por los códigos del pictograma deseado. (pg. 84)

***P/NP**: mismo funcionamiento que la luminaria P, con una tercera borna que permite apagar la luminaria en presencia de red a voluntad.
***P**: funcionamiento permanente.

SPAZIO BASIC

STD

NP
No Permanente

IP40 | IK04 | LED | 1-3 h | Lm 90 | Ni-Cd | 850º

Principales características

- IP 40
- IK 04
- LED 4000ºk
- Autonomía 1 - 3 h.
- Rango lumínico: 90 lm.
- Baterías: Ni-Cd
- Utilización: Interior. Decorativa. Arquitectural
- Modo de funcionamiento: No Permanente
- Disponible en sistema: Estándar

Spazio Basic

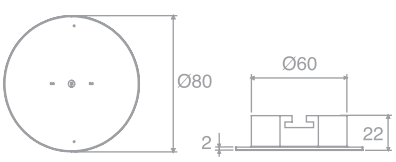

Electrónica y baterías

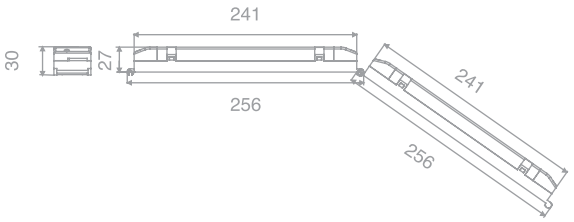

* Altura mínima falso techo: 80 mm.

Spazio Basic

Lm.	Tipo*	Lamp (W)	Aut. (h)	Baterías Uds. / Ah	Uds. caja	Referencia Estándar	PVR	Eco Pila	Eco RAE
90	NP	Led R	1	3x0,8A/h	12	LSB3090C	52,00	0,06	0,30
90	NP	Led R	3	3X1,6A/h	12	LSB3090C3	55,00	0,06	0,30

Accesorios

Imagen	Descripción	Uds. caja	Referencia	PVR	Eco Pila	Eco RAE
	Banderola serigrafiada + Accesorios fijación	1	ABX(XX)41	26,95	0,00	0,00
	Banderola serigrafiada + Difusor AD R (antideslumbrante redondo)	1	ABR(XX)41	36,10	0,00	0,00

Para la elección del pictograma, sustituir XX por los códigos del pictograma deseado. (pg. 84)

***P**: funcionamiento permanente.

SPAZIO DIF

STD

TEST

WSS

P/NP

IP40 | IK04 | LED | 1-3 h | Lm 120-150 | Ni-Mh | 850º

Principales características

- IP 40
- IK 04
- LED 4000ºk
- Autonomía 1 - 3 h.
- Rango lumínico: 120-150 lm.
- Baterías: Ni-Mh. Ecológicas y reciclables
- Utilización: Interior . Decorativa. Arquitectural
- Modo de funcionamiento: Permanente / No Permanente
- Disponible en sistemas: Estándar, AutoTest y Centralizado Wireless
- Iluminación anti-pánico de vías de escape
- Difusor opal en policarbonato

Spazio Dif

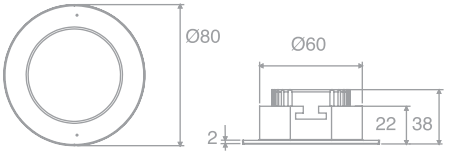

Electrónica y baterías

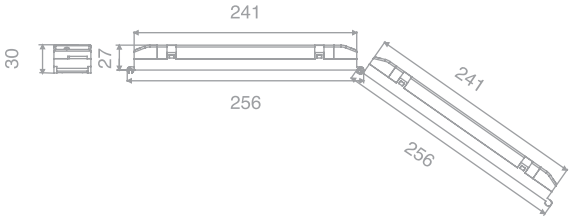

* Altura mínima falso techo: 80 mm.

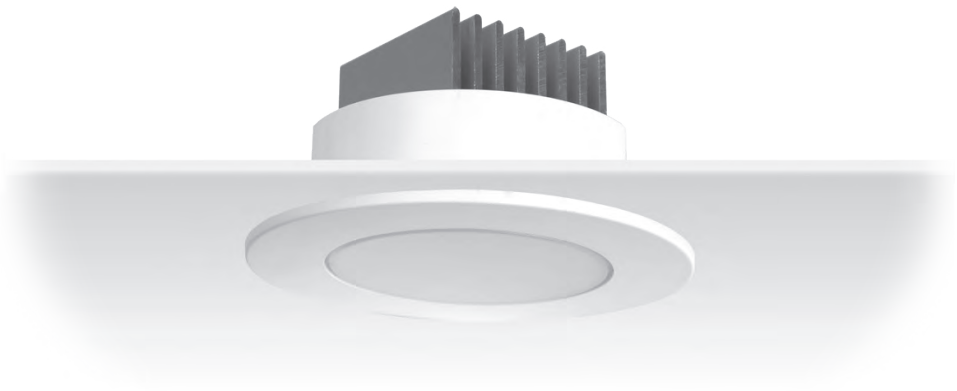

Spazio Dif

Lm.	Tipo*	Lamp (W)	Aut. (h)	Baterías Uds. / Ah	Uds. caja	Referencia Estándar	PVR	Referencia AutoTest	PVR	Referencia Wireless	PVR	Eco Pila	Eco RAE
150	P / NP	Led R	1	4x1,1A/h	12	LSD3150ECP	75,00	LSD3150EXP	90,00	LSD3150EDPW	115,00	0,08	0,30
120	P / NP	Led R	3	4x1,6A/h	12	LSD3120ECP3	85,00	LSD3120EXP3	100,00	LSD3120EDP3W	125,00	0,08	0,30

Accesorios

Imagen	Descripción	Uds. caja	Referencia	PVR	Eco Pila	Eco RAE
	Banderola serigrafiada + Accesorios fijación	1	ABX(XX)41	26,95	0,00	0,00

Para la elección del pictograma, sustituir XX por los códigos del pictograma deseado. (pg. 84)

***P/NP**: mismo funcionamiento que la luminaria P, con una tercera borna que permite apagar la luminaria en presencia de red a voluntad.
***P**: funcionamiento permanente.

SPAZIO LUM

STD

TEST

WSS

P/NP

IP40 | IK04 | LED | 1-3 h | Lm 145-600 | Ni-Mh | 850º

Principales características

- IP 40
- IK 04
- LED 4000ºk
- Autonomía 1 - 3 h.
- Rango lumínico: 145-600 lm.
- Baterías: Ni-Mh. Ecológicas y reciclables
- Utilización: Interior. Decorativa. Arquitectural
- Modo de funcionamiento: Permanente / No Permanente
- Disponible en sistemas: Estándar, AutoTest y Centralizado Wireless
- Iluminación anti-pánico de vías de escape
- Lente redonda diseñada para anti-pánico (LED R)

Spazio Lum emergencia

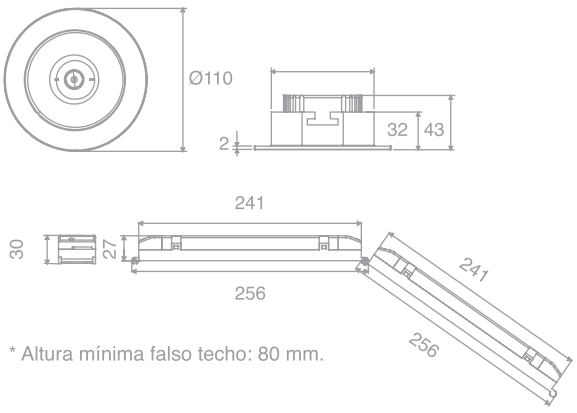

* Altura mínima falso techo: 80 mm.

Spazio Lum iluminación

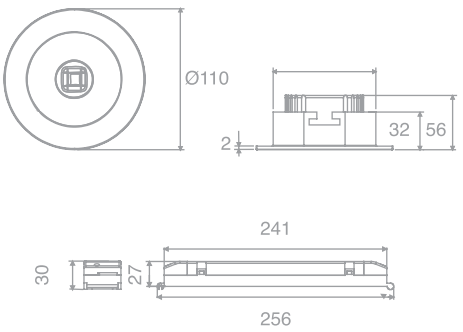

Spazio Lum

Lm.	Tipo*	Lamp (W)	Aut. (h)	Baterías Uds. / Ah	Uds. caja	Referencia Estándar	PVR	Referencia AutoTest	PVR	Referencia Wireless	PVR	Eco Pila	Eco RAE
200	P / NP	Led R	1	4x1,1A/h	12	LSL3180ECP	85,00	LSL3180EXP	101,00	LSL3180EDPW	125,00	0,08	0,30
145	P / NP	Led R	3	4x1,6A/h	12	LSL3140ECP3	90,00	LSL3140EXP3	105,00	LSL3140EDP3W	130,00	0,08	0,30

Spazio Lum Luminaria

Lm.	Tipo	Lamp (W)	Uds. caja	Referencia	PVR	Eco Pila	Eco RAE
600	230Vac	Led R	12	LSL350023	62,50	0,00	0,25

***P/NP**: mismo funcionamiento que la luminaria P, con una tercera borna que permite apagar la luminaria en presencia de red a voluntad.
***P**: funcionamiento permanente.

SPAZIO T·LED·

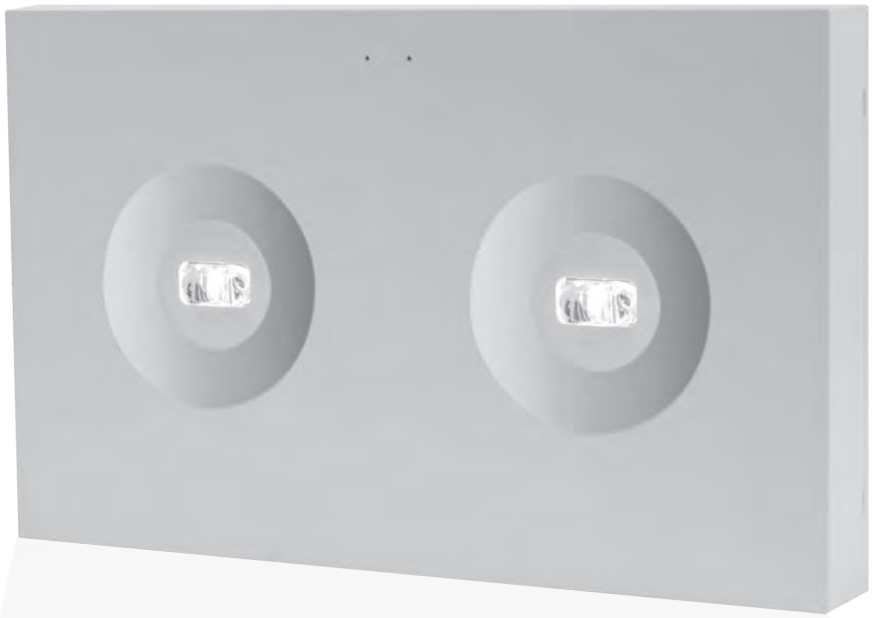

STD

TEST

WSS

P/NP

PREPLACA

IP40 | IK04 | LED | 1-3 h | Lm 245-300 | Ni-Mh | 850º

Principales características

- IP 40
- IK 04
- LED 4000ºk
- Autonomía 1 - 3 h.
- Rango lumínico: 245-300 lm.
- Baterías: Ni-Mh. Ecológicas y reciclables
- Utilización: Interior. Arquitectural
- Modo de funcionamiento: Permanente / No Permanente
- Disponible en sistemas: Estándar, AutoTest y Centralizado Wireless
- Dos opciones de Lente:
  - Direccional diseñada para la distribución de la luz en la vía de escape (LED D)
  - Redonda diseñada para anti-pánico (LED R)

Spazio T·LED·

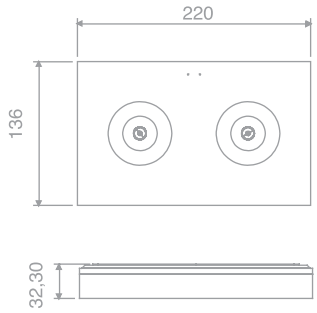

Spazio T·LED· Enrasada

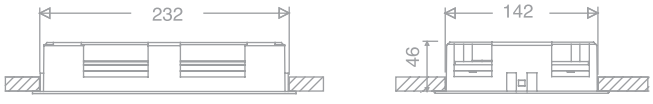

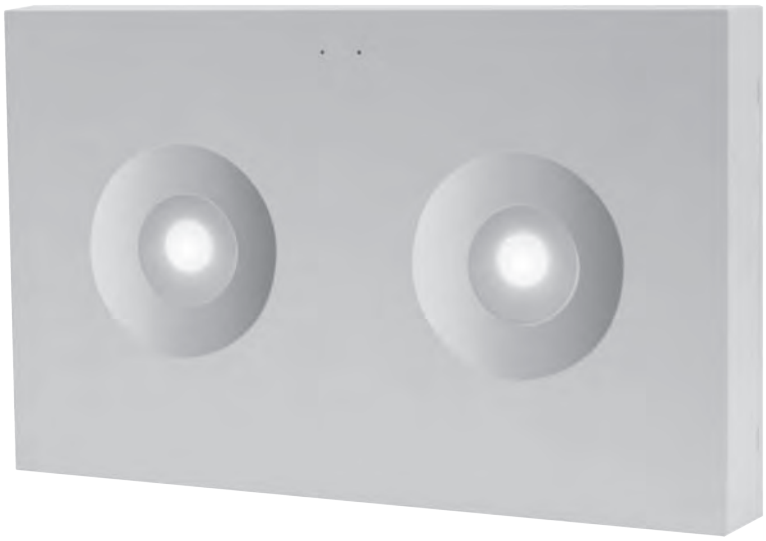

Spazio T·LED·

Lm.	Tipo*	Lamp (W)	Aut. (h)	Baterías Uds. / Ah	Uds. caja	Referencia Estándar	PVR	Referencia AutoTest	PVR	Referencia Wireless	PVR	Eco Pila	Eco RAE
300	P / NP	Led R	1	5x1,6A/h	12	LST3300ECP	100,00	LST3300EXP	115,00	LST3300EDP+	140,00	0,10	0,30
300	P / NP	Led D	1	5x1,6A/h	12	LST3301ECP	102,00	LST3301EXP	118,00	LST3301EDP+	145,00	0,10	0,30
245	P / NP	Led R	3	5x2,7A/h	12	LST3240ECP3	110,00	LST3240EXP3	125,00	LST3240EDP3+	150,00	0,10	0,30
245	P / NP	Led D	3	5x2,7A/h	12	LST3241ECP3	112,00	LST3241EXP3	130,00	LST3241EDP3+	155,00	0,10	0,30

Spazio T·LED· Luminaria

Lm.	Tipo	Lamp (W)	Uds. caja	Referencia	PVR	Eco Pila	Eco RAE
200	230Vac	Led R	12	LST318023	55,00	0,00	0,25
200	230Vac	Led D	12	LST318123	55,00	0,00	0,25

Accesorios

Imagen	Descripción	Uds. caja	Referencia	PVR	Eco Pila	Eco RAE
	Accesorio Enrasar Techo Blanco	1	AMT0061	5,40	0,00	0,00
	Accesorio Empotrar Techo Blanco + Banderola serigrafiada	1	ABX(XX)61	29,95	0,00	0,00
	Soporte superficie con Banderola serigrafiada	1	ABTXX81	32,20	0,00	0,00

Para la elección del pictograma, sustituir XX por los códigos del pictograma deseado. (pg. 84)

***P/NP**: mismo funcionamiento que la luminaria P, con una tercera borna que permite apagar la luminaria en presencia de red a voluntad.
***P**: funcionamiento permanente.

T·LED·

STD

TEST

WSS

P/NP

PREPLACA

IP42 — IK04 — IP65 — IK07 — LED — 1-3 h — Lm 90-320 — Ni-Mh — Ni-Cd — 850º

Principales características

- IP 42. IP 65
- IK 04. IK07
- LED 4000ºk
- Autonomía 1 - 3 h
- Rango lumínico: 90-320 lm
- Baterías: Ni-Cd (en gama Estándar) y Ni-Mh (en gama Autotest y Wireless)
- Pre-placa para instalación rápida
- Utilización: Interior / Exterior estanca. Decorativa. Arquitectural
- Modo de funcionamiento: Permanente / No Permanente
- Disponible en sistemas: Estándar, AutoTest y Centralizado Wireless

T·LED· IP42

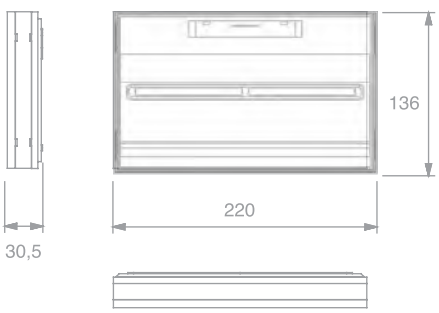

T·LED· IP65

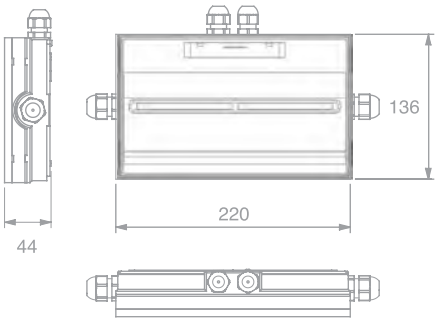

T·LED· Empotrada

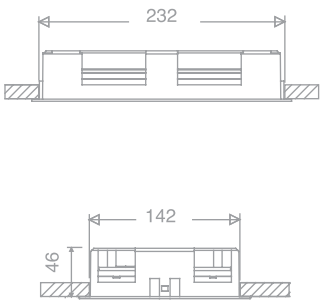

IP-65

T·LED· IP 42

Lm.	Tipo*	Aut. (h)	Baterías Uds. / Ah	Uds. caja	Referencia Estándar	PVR	Referencia AutoTest	PVR	Referencia Wireless	PVR	Eco Pila	Eco RAE
90	P / NP	1	3x1,6A/h	12	LTS3090CP	54,40					0,06	0,30
90	P / NP	1	3x1,1A/h	12			LTS3090EXP	75,00	LTS3090EDP+	91,20	0,06	0,30
128	P / NP	1	3x1,6A/h	12			LTS3150EXP	88,00	LTS3150EDP+	103,50	0,06	0,30
150	P / NP	1	3x1,6A/h	12	LTS3150CP	64,60					0,06	0,30
190	P / NP	1	4x1,6A/h	12			LTS3200EXP	93,20	LTS3200EDP+	109,50	0,08	0,30
200	P / NP	1	4x1,6A/h	12	LTS3200CP	68,10					0,08	0,30
290	P / NP	1	5x1,6A/h	12			LTS3325EXP	118,00	LTS3325EDP+	133,50	0,10	0,30
320	P / NP	1	5x1,6A/h	12	LTS3325CP	86,60					0,10	0,30
90	P / NP	2	3x1,6A/h	12	LTS3090CP2	56,00					0,06	0,30
90	P / NP	2	3x1,6A/h	12			LTS3090EXP2	79,10	LTS3090EDP2+	94,50	0,06	0,30
180	P / NP	2	5x1,6A/h	12			LTS3200EXP2	95,60	LTS3200EDP2+	112,00	0,10	0,30
200	P / NP	2	5x1,6A/h	12	LTS3200CP2	69,50					0,10	0,30

T·LED· Ingho

Lm.	Tipo*	Aut. (h)	Baterías Uds. / Ah	Uds. caja	Referencia AutoTest	PVR	Eco Pila	Eco RAE
90	P / NP	2	3X1,6A/h	12	LTS3090EXH2	80,90	0,06	0,30
180	P / NP	2	4X1,6A/h	12	LTS3200EXH2	97,10	0,08	0,30

Luminaria Hospitalaria, dotada de dos LEDs color ambar que proporcionan luz tenue de ambiente.

T·LED· IP 65

Lm.	Tipo*	Aut. (h)	Baterías Uds. / Ah	Uds. caja	Referencia Estándar	PVR	Referencia AutoTest	PVR	Referencia Wireless	PVR	Eco Pila	Eco RAE
90	P / NP	1	3x1,6A/h	10	LTE3090CP	58,50					0,06	0,30
90	P / NP	1	3x1,1A/h	10			LTE3090EXP	79,00	LTE3090EDP+	93,90	0,06	0,30
128	P / NP	1	3x1,6A/h	10			LTE3150EXP	91,50	LTE3150EDP+	106,50	0,06	0,30
150	P / NP	1	3x1,6A/h	10	LTE3150CP	69,00					0,06	0,30
190	P / NP	1	4x1,6A/h	10			LTE3200EXP	94,00	LTE3200EDP+	112,00	0,08	0,30
200	P / NP	1	4x1,6A/h	10	LTE3200CP	72,10					0,08	0,30
290	P / NP	1	5x1,6A/h	10			LTE3325EXP	121,90	LTE3325EDP+	137,10	0,10	0,30
320	P / NP	1	5x1,6A/h	10	LTE3325CP	91,00					0,10	0,30
90	P / NP	2	3x1,6A/h	10	LTE3090CP2	60,50	LTE3090EXP2	82,80	LTE3090EDP2+	97,90	0,06	0,30
180	P / NP	2	5x1,6A/h	10			LTE3200EXP2	100,00	LTE3200EDP2+	115,60	0,10	0,30
200	P / NP	2	5x1,6A/h	10	LTE30200CP2	74,90					0,10	0,30

***P/NP**: mismo funcionamiento que la luminaria P, con una tercera borna que permite apagar la luminaria en presencia de red a voluntad.
***P**: funcionamiento permanente.

Accesorios T·LED·

Imagen	Descripción	Uds. caja	Referencia T·LED IP 42	PVR	Referencia T·LED IP 65	PVR	Eco Pila	Eco RAE
	Caja metálica empotrar muro/pared	1	AET0081	26,90			0,00	0,00
	Difusor Transparente alto rendimiento (+25%)	1	CTLD005	2,10	CTLD005	2,10	0,00	0,00
	Marco Empotrar Techo Blanco	1	AMT0081	5,40	AMT0091	5,40	0,00	0,00
	Marco Empotrar Techo con Banderola serigrafiada	1	ABX(XX)81	29,95	ABX(XX)91	29,95	0,00	0,00
	Pictograma Señalización (adhesivos)	1	APT3(XX)	3,00	APT3(XX)	3,00	0,00	0,00
	Soporte superficie con Banderola serigrafiada	1	ABT(XX)81	32,20	ABT(XX)91	32,20	0,00	0,00
	Rejilla Protección	1			AGT000	23,75	0,00	0,00

Para la elección del pictograma, sustituir XX por los códigos del pictograma deseado. (pg. 84)

Línea Diseño

DIANA FLAT

STD

TEST

P
Permanente

NP
No Permanente

PREPLACA
Montaje 35”

IP42 | IK04 | LED | 1-2 h | Lm 50-500 | Ni-Cd | 850º

Principales características

- IP 42
- IK 04
- LED 4000ºk
- Autonomía 1 - 2 h
- Rango lumínico: 50-500 lm.
- Baterías: Ni-Cd
- Pre-placa para instalación rápida
- Utilización: Interior / Exterior estanca. Decorativa y arquitectural
- Modo de funcionamiento: Permanente / No Permanente
- Disponible en sistemas: Estándar y AutoTest

Diana Flat

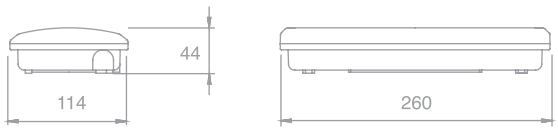

Diana Flat Empotrada

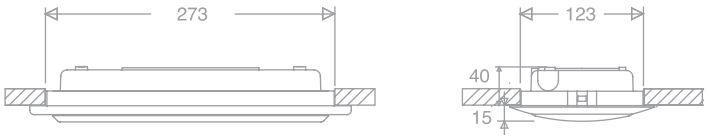

Diana Flat

Lm.	Tipo*	Aut. (h)	Baterías Uds. / Ah	Uds. caja	Referencia Estándar	PVR	Referencia AutoTest	PVR	Eco Pila	Eco RAE
50	NP	1	3x0,3A/h	18	LDF3050C	27,50	LDF3050X	35,50	0,06	0,30
70	NP	1	3x0,3A/h	18	LDF3070C	30,90	LDF3070X	37,50	0,06	0,30
100	NP	1	3x0,8A/h	18	LDF3100C	35,00	LDF3100X	42,50	0,06	0,30
150	NP	1	3x0,8A/h	18	LDF3150C	40,90	LDF3150X	47,50	0,06	0,30
225	NP	1	3X1,6A/h	18	LDF3200C	44,90	LDF3200X	53,50	0,06	0,30
315	NP	1	4X1,6A/h	18	LDF3300C	55,00	LDF3300X	61,50	0,08	0,30
400	NP	1	4X1,6A/h	18	LDF3400C	68,50	LDF3400X	76,50	0,08	0,30
500	NP	1	5X1,6A/h	18	LDF3500C	78,50	LDF3500X	82,50	0,10	0,30
100	P	1	3x0,8A/h	18	LDF3100CP	59,60	LDF3100XP	69,50	0,06	0,30
150	P	1	3x0,8A/h	18	LDF3150CP	60,50	LDF3150XP	70,90	0,06	0,30
225	P	1	3X1,6A/h	18	LDF3200CP	66,00	LDF3200XP	76,50	0,06	0,30
315	P	1	4X1,6A/h	18	LDF3300CP	82,00	LDF3300XP	90,00	0,08	0,30
400	P	1	4X1,6A/h	18	LDF3400CP	95,00	LDF3400XP	102,50	0,08	0,30
500	P	1	5X1,6A/h	18	LDF3500CP	105,00	LDF3500XP	112,00	0,10	0,30
150	P	2	3X1,6A/h	18	LDF3150CP2	68,00	LDF3150XP2	76,50	0,06	0,30
325	P	2	5X1,6A/h	18	LDF3300CP2	105,00	LDF3300XP2	110,00	0,10	0,30

Accesorios

Imagen	Descripción	Uds. caja	Referencia	PVR	Eco Pila	Eco RAE
	Caja IP44 especial Parking/garajes	1	APE144	7,03	0,00	0,00
	Conjunto accesorios Empotrar Techo Blanco	1	AMD0071	6,39	0,00	0,00
	Conjunto accesorios semiempotrar Pared Blanco	1	AED0071	6,39	0,00	0,00
	Conjunto Marco Empotrar Blanco+ Banderola D6. Sin serigrafiar	1	90091NM	38,89	0,00	0,00
	Difusor Opal (-20% Flujo Lm)	1	CDD008	1,00	0,00	0,00
	Kit Envolvente IP65	1	APE0065	19,69	0,00	0,00
	Pictograma Señalización (adhesivos)	1	APV6(XX)	ver pg 84	0,00	0,00
	Preplaca de Conexión Diana	1	YPD030	2,10	0,00	0,00
	Caja conexión rápida ZRM	1	AEZ0071	2,10	0,00	0,00

Para la elección del pictograma, sustituir XX por los códigos del pictograma deseado. (pg. 84)

***NP**: funciona sólo en caso de ausencia de red.
***P**: funciona en presencia y en ausencia de red. Posibilidad de transformarse en NP retirando el puente. (según instrucciones de montaje)

XENA FLAT

STD

TEST

WSS

P
Permanente

PREPLACA
Montaje 35”

IP42 | IK04 | LED | 1-2 h | Lm 125-400 | Ni-Cd | Ni-Mh | 850º

Principales características

- IP 42
- IK 04
- LED 4000ºk
- Autonomía 1 - 2 h
- Rango lumínico: 125-400 lm.
- Baterías: Ni-Cd. Posibilidad de Ni-Mh bajo pedido
- Pre-placa para instalación rápida
- Utilización: Interior decorativa y arquitectural
- Modo de funcionamiento: Permanente
- Disponible en sistemas: Estándar, Estándar+, AutoTest y Centralizado Wireless

Xena Flat

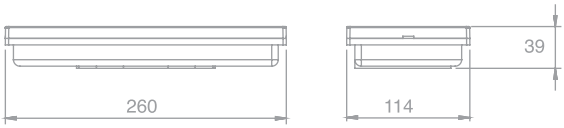

Xena Flat Empotrada

Xena Flat

Lm.	Tipo*	Aut. (h)	Baterías Uds. / Ah	Uds. caja	Referencia Estándar	PVR	Referencia Estándar +	PVR	Referencia AutoTest	PVR	Referencia Wireless	PVR	Eco Pila	Eco RAE
100	P	1	3X0,8A/h	18	LXF3100CP	41,50	LXF3100FCP	50,50	LXF3100FXP	51,50	LXF3100FDPW	90,00	0,06	0,30
150	P	1	3X1,6A/h	18	LXF3150CP	43,50	LXF3150FCP	53,00	LXF3150FXP	54,50	LXF3150FDPW	92,00	0,06	0,30
200	P	1	3X1,6A/h	18	LXF3200CP	47,00	LXF3200FCP	54,50	LXF3200FXP	57,00	LXF3200FDPW	97,00	0,06	0,30
315	P	1	4X1,6A/h	18	LXF3300CP	58,50	LXF3300FCP	70,00	LXF3300FXP	71,50	LXF3300FDPW	105,50	0,08	0,30
400	P	1	5X1,6A/h	18	LXF3400CP	65,00	LXF3400FCP	75,00	LXF3400FXP	77,00	LXF3400FDPW	110,00	0,10	0,30
125	P	2	3X1,6A/h	18	LXF3150CP2	47,50	LXF3150FCP2	58,50	LXF3150FCX2	58,50	LXF3150FDP2W	92,00	0,06	0,30
300	P	2	5X1,6A/h	18	LXF3300CP2	72,50	LXF3300CFP2	84,50	LXF3300FXP2	85,00	LXF3300FDP2W	117,50	0,10	0,30

Estándar +: luminarias de muy bajo consumo. Permite su montaje con baterías Ni-Mh

Accesorios

Imagen	Descripción	Uds. caja	Referencia	PVR	Eco Pila	Eco RAE
	Caja Conexión rápida ZRM	1	AEZ0071	2,10	0,00	0,00
	Conjunto accesorios Empotrar Techo Blanco	1	AMD0041	5,40	0,00	0,00
	Conjunto accesorios semi-empotrar Pared	1	AED0071	6,39	0,00	0,00
	Conjunto Marco Empotrar + Banderola X6. Sin serigrafiar	1	ABX4071	25,00	0,00	0,00
	Difusor Transparente (+25%)	1	CDX008	0,70	0,00	0,00
	Incremento Bateria Ni-Mh	1	NIMHBAT	10,00	0,00	0,00
	Pictograma Señalización (adhesivos)	1	APV6(XX)	ver pg 84	0,00	0,00

Para la elección del pictograma, sustituir XX por los códigos del pictograma deseado. (pg. 84)

***P**: Funciona en presencia y en ausencia de red. Posibilidad de transformarse en NP retirando el puente. (según instrucciones de montaje)

VENUS 2M2

STD

TEST

P
Permanente

PREPLACA
Montaje 35”

IP42 | IK04 | LED | 1-2 h | Lm 100-400 | Ni-Cd | 850º

Principales características

- IP 42
- IK 04
- LED 4000ºk
- Autonomía 1 - 2 h
- Rango lumínico: 100-400 lm.
- Baterías: Ni-Cd
- Utilización: Interior decorativo
- Modo de funcionamiento: Permanente
- Disponible en sistemas: Estándar y AutoTest
- Preplaca, montaje rápido en 35 segundos.

Venus 2M2

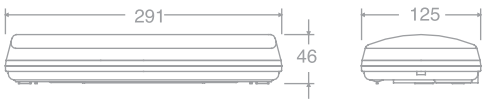

Acc. pared APE-842xx

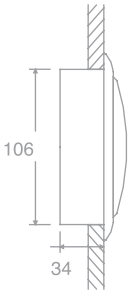

Acc. AMD84101

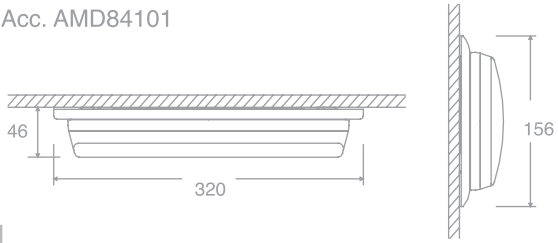

Acc. techo ATE-84101

Venus 2M2

Lm.	Tipo*	Aut. (h)	Baterías Uds. / Ah	Uds. caja	Referencia Estándar	PVR	Referencia AutoTest	PVR	Eco Pila	Eco RAE
100	P	1	3x0,3A/h	15	LVI3100CP	39,50	LVI3100XP	49,00	0,06	0,30
150	P	1	3x0,3A/h	15	LVI3150CP	40,00	LVI3150XP	50,00	0,06	0,30
225	P	1	3x0,8A/h	15	LVI3200CP	43,50	LVI3200XP	52,00	0,06	0,30
315	P	1	3x0,8A/h	15	LVI3300CP	53,50	LVI3300XP	58,50	0,08	0,30
400	P	1	3x1,6A/h	15	LVI3400CP	62,00	LVI3400XP	66,50	0,08	0,30
150	P	2	3x0,8A/h	15	LVI3150CP2	45,00	LVI3150XP2	52,00	0,06	0,30
325	P	2	3x0,8A/h	15	LVI3300CP2	70,00	LVI3300XP2	78,00	0,10	0,30

Accesorios

Imagen	Descripción	Uds. caja	Referencia	PVR	Eco Pila	Eco RAE
	Marco decorativo montaje superficie	1	AMD84101	4,00	0,00	0,00
	Conjunto accesorios empotrar Techo Blanco	1	ATE84101	5,40	0,00	0,00
	Conjunto Accesorios Empotrar Pared Blanco	1	APE84201	10,13	0,00	0,00
	Pictograma Señalización (adhesivos)	1	APV6(XX)	ver pg 84	0,00	0,00
	Caja conexión rápida ZRM	1	AEZ0071	2,10	0,00	0,00

Para la elección del pictograma, sustituir XX por los códigos del pictograma deseado. (pg. 84)

***P**: funciona en presencia y en ausencia de red. Posibilidad de transformarse en NP retirando el puente. (según instrucciones de montaje)

VENUS ESTANCA

IP44 | IK07 | LED | 1-2 h | Lm 100-500 | Ni-Cd | 850º

Principales características

- IP 44
- IK 07
- LED 4000ºk
- Autonomía 1 - 2 h
- Rango lumínico: 100-500 lm.
- Baterías: Ni-Cd
- Pre-placa para instalación rápida
- Utilización: Interior decorativa
- Modo de funcionamiento: Permanente y No Permanente
- Disponible en sistemas: Estándar, AutoTest y Centralizado Wireless

Venus Estanca

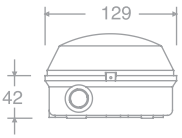

Venus Estanca Empotrada

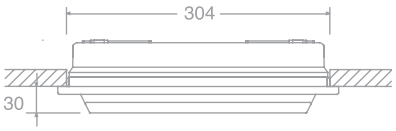

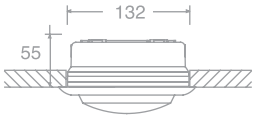

Venus Estanca

Lm.	Tipo*	Aut. (h)	Baterías Uds. / Ah	Uds. caja	Referencia Estándar	PVR	Referencia AutoTest	PVR	Referencia Wireless	PVR	Eco Pila	Eco RAE
100	P / NP	1	3X0,8A/h	15	LVE3100CP	40,50	LVE3100XP	50,50	LVE3100DPW	90,00	0,06	0,30
150	P / NP	1	3X0,8A/h	15	LVE3150CP	41,50	LVE3150XP	52,00	LVE3150DPW	91,50	0,06	0,30
225	P / NP	1	3X1,6A/h	15	LVE3200CP	45,00	LVE3200XP	56,00	LVE3200DPW	96,90	0,06	0,30
315	P / NP	1	4X1,6A/h	15	LVE3300CP	55,00	LVE3300XP	64,50	LVE3300DPW	105,00	0,08	0,30
400	P / NP	1	4X1,6A/h	15	LVE3400CP	63,50	LVE3400XP	72,90	LVE3400DPW	115,00	0,08	0,30
500	P / NP	1	5X1,6A/h	15	LVE3500CP	68,00	LVE3500XP	78,50	LVE3500DPW	118,00	0,10	0,30
150	P / NP	2	3X1,6A/h	15	LVE3150CP2	47,00	LVE3150XP2	55,90	LVE3150DP2W	95,00	0,06	0,30
325	P / NP	2	5X1,6A/h	15	LVE3300CP2	75,50	LVE3300XP2	82,50	LVE3300DP2W	120,00	0,10	0,30
400	P / NP	2	5X2,0A/h	15	LVE3400CP2	76,50	LVE3400XP2	85,00			0,10	0,30

Accesorios

Imagen	Descripción	Uds. caja	Referencia	PVR	Eco Pila	Eco RAE
	Conjunto accesorios Empotrar Techo Blanco	1	ATE87101	5,40	0,00	0,00
	Difusor doble cara Opal	1	ABV005	14,09	0,00	0,00
	Pictograma Señalización (adhesivos)	1	APV6(XX)	ver pg 84	0,00	0,00
	Rejilla Protección	1	AGV120	17,31	0,00	0,00
	Soporte fijación Pared	1	ASP007	18,25	0,00	0,00
	Soporte Fijación Techo	1	AST008	21,52	0,00	0,00

Para la elección del pictograma, sustituir XX por los códigos del pictograma deseado. (pg. 84)

***P/NP**: mismo funcionamiento que la luminaria P, con una tercera borna que permite apagar la luminaria en presencia de red a voluntad.
***P**: funcionamiento permanente.

CYGNUS

STD

P/NP

IP40 | IK04 | LED | 1 h | Lm 150-300 | Ni-Cd | 850º

Principales características

- IP 40
- IK 04
- LED 4000ºk
- Autonomía 1 h
- Rango lumínico: 150-300 lm.
- Baterías: Ni-Cd
- Utilización: Arquitectural interior
- Modo de funcionamiento: Permanente / No Permanente
- Disponible en sistema: Estándar

Cygnus

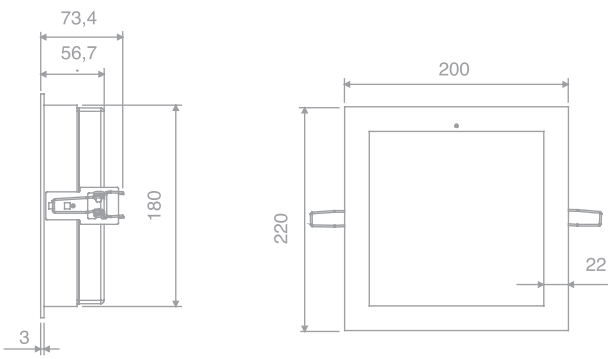

Cygnus

Lm.	Tipo*	Aut. (h)	Baterías Uds. / Ah	Uds. caja	Referencia Estándar	PVR	Eco Pila	Eco RAE
150	P / NP	1	5x1,6A/h	4	LCQ20150CP	115,00	0,10	0,30
280	P / NP	1	5x1,6A/h	4	LCQ20300CP	121,30	0,10	0,30

Cygnus Luminaria

Lm.	Tipo	Lamp (W)	Uds. caja	Referencia	PVR	Eco Pila	Eco RAE
300	230Vac	LED	1	LCQ20230	96,72	0,00	0,25

***P/NP**: mismo funcionamiento que la luminaria P, con una tercera borna que permite apagar la luminaria en presencia de red a voluntad.
***P**: funcionamiento permanente.

CLASSIC

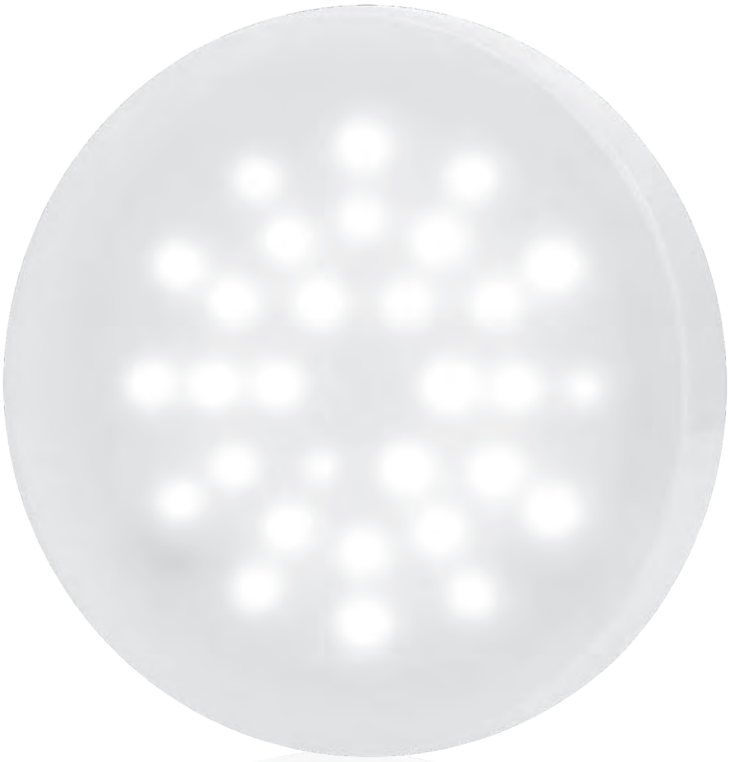

IP42 | IK05 | LED | 3 h | Lm 110-1200 | Ni-Mh | 850º

Principales características

- IP 42
- IK 05
- LED 4000ºk
- Autonomía 3 h
- Rango lumínico: 110-1200 lm.
- Baterías: Ni-Mh
- Utilización: Arquitectural interior
- Disponible en sistema: Estándar
- En conexión a red puede funcionar a 1.200 lm. y en emergencia a 110 lm.

Classic

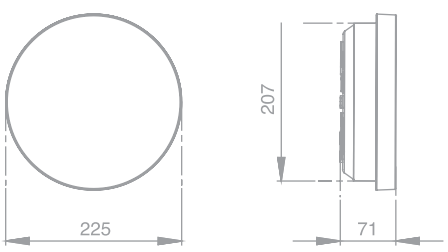

Classic

Lm.	Tipo*	Aut. (h)	Baterías Uds. / Ah	Uds. caja	Referencia Estándar	PVR	Eco Pila	Eco RAE
110	P / NP	3	3x1,6A/h	4	LCS3110ECC3	115,00	0,06	0,30

Classic Luminaria

Lm.	Tipo	Lamp (W)	Uds. caja	Referencia	PVR	Eco Pila	Eco RAE
1200	230Vac	LED	4	LCS312223	90,00	0,00	0,30

Accesorios

Imagen	Descripción	Uds. caja	Referencia	PVR	Eco Pila	Eco RAE
	Conjunto accesorios Enrasar Pared Blanco	1	APE22201	8,35	0,00	0,00
	Conjunto accesorios Enrasar Techo Blanco	1	ATE22201	6,80	0,00	0,00
	Pictograma Señalización Redondo (adhesivos)	1	APL5(XX)	ver pg 84	0,00	0,00

Para la elección del pictograma, sustituir XX por los códigos del pictograma deseado. (pg. 84)

***P/NP**: mismo funcionamiento que la luminaria P, con una tercera borna que permite apagar la luminaria en presencia de red a voluntad.
***P**: funcionamiento permanente.

METROPOL
SPORT CLUB & SPA

Línea Exit Sign

HARENA

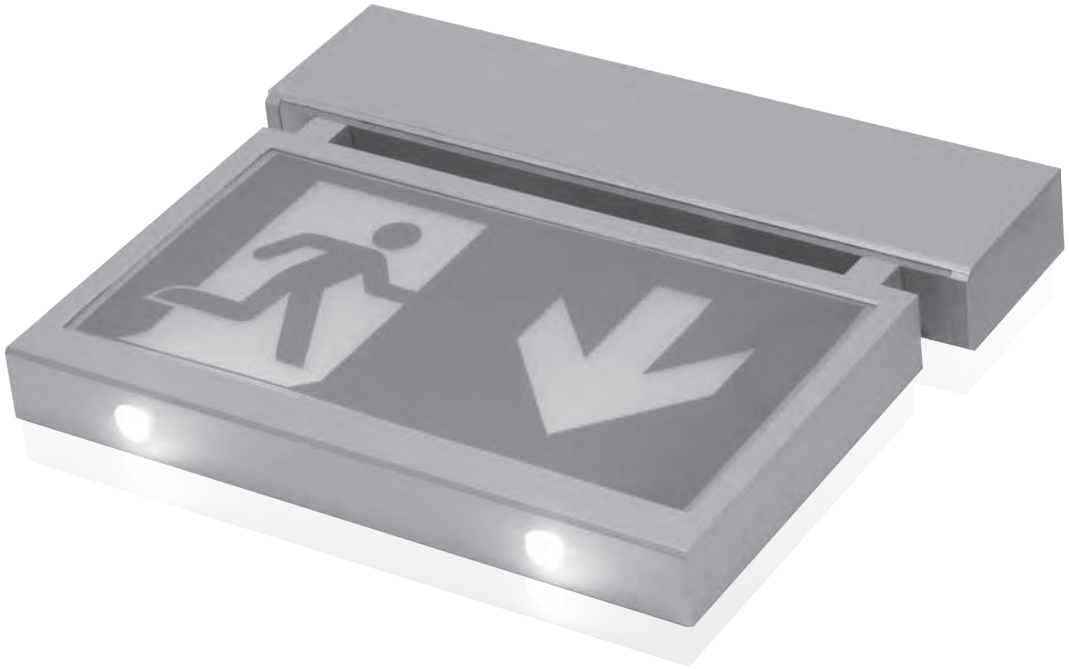

STD

TEST

WSS

P
Permanente

Incluidos

IP42 | IK04 | LED | 1-3 h | Lm 120 | 26 m | Ni-Mh | Ni-Cd | 850º

Principales características

- IP 42
- IK 04
- LED 4000ºk
- Autonomía 1 - 3 h
- Rango lumínico: 120 lm.
- Distancia de visión: 26 m
- Baterías: Ni-Mh y Ni-Cd
- Utilización: Interior. Señalización y anti-pánico
- Modo de funcionamiento: Permanente
- Disponible en sistemas: Estándar, AutoTest y Centralizado Wireless
- Instalación: pared, techo y banderola

Harena

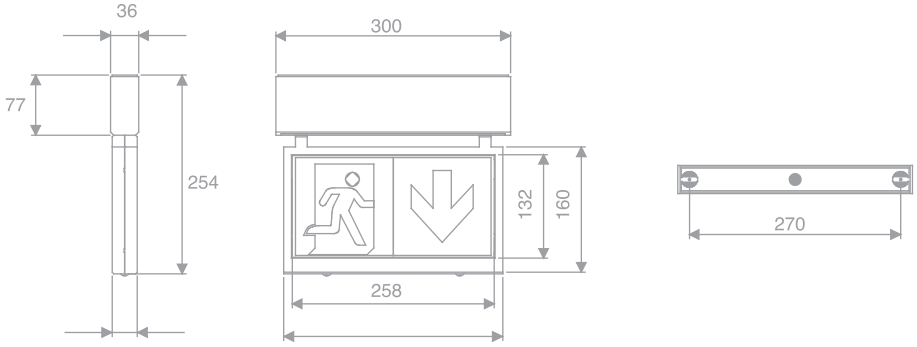

Harena

Lm.	Dist. visión	Tipo*	Aut. (h)	Baterías Uds. / Ah	Uds. caja	Referencia Estándar	PVR	Referencia AutoTest	PVR	Referencia Wireless	PVR	Eco Pila	Eco RAE
-	26 m	P	1	3x1,6A/h	1	LHS3070ECP	72,50	LHS3070EXP	92,00	LHS3070EDPW	117,00	0,06	0,30
120	26 m	P	1	5X1,1A/h	1	LHS3120ECP	157,00	LHS3120EXP	178,00	LHS3120EDPW	204,00	0,10	0,30
-	26 m	P	3	4x1,1A/h	1	LHS3070ECP3	85,00	LHS3070EXP3	105,00	LHS3070EDP3W	130,00	0,08	0,30
120	26 m	P	3	5X1,6A/h	1	LHS3120ECP3	170,00	LHS3120EXP3	190,00	LHS3120EDP3W	215,00	0,10	0,30

Se suministra con un juego completo de pictogramas

Instalación en Techo

Instalación pared mural

Instalación pared bandera

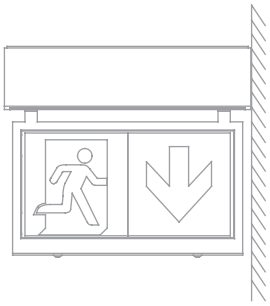

***P**: funcionamiento permanente.

LUMINA

STD

TEST

WSS

P
Permanente

IP40 | IK04 | LED | 34 m | 44 m | Ni-Mh | 850º

Principales características

- IP 40
- IK 04
- LED 4000ºk
- Distancia de visión: 34 - 44 m
- Baterías: Ni-Mh
- Utilización: Decorativo interior
- Modo de funcionamiento: Permanente (con doble función)
- Disponible en sistemas: Estándar, AutoTest y Centralizado Wireless
- Serigrafía sobre metacrilato. Banderola doble cara
- Instalación: techo superficie, pared mural, pared banderola, techo empotrada, techo suspendida

LLE

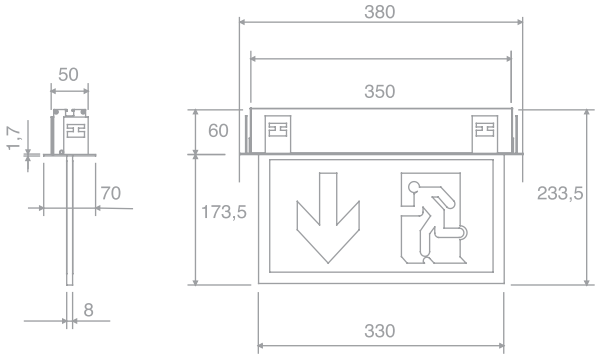

LLS

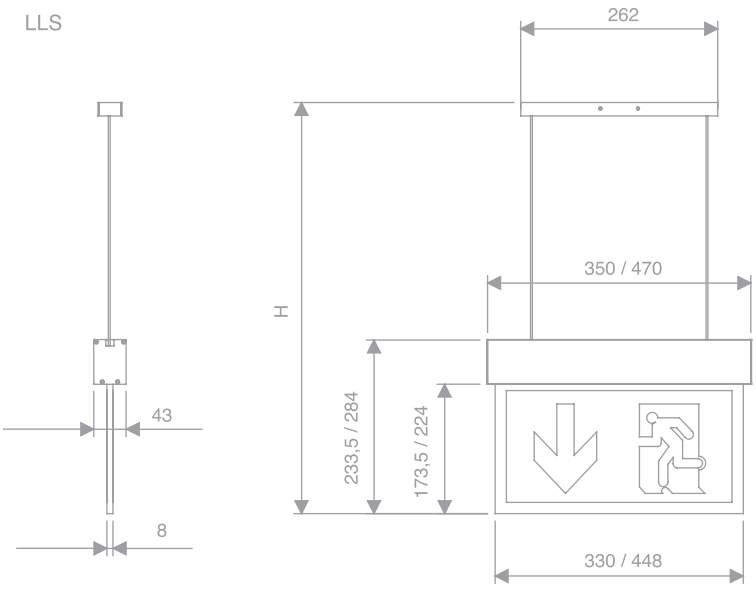

LLB

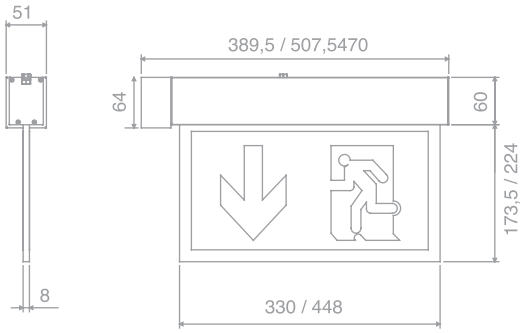

LLT

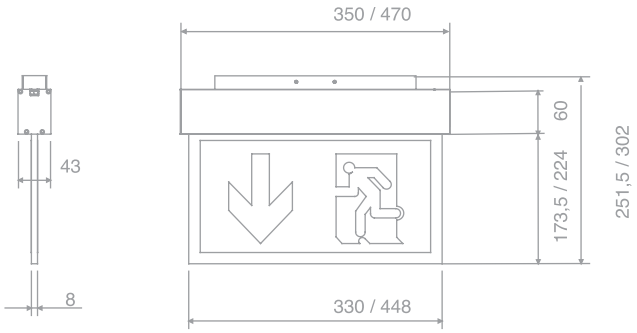

LLM

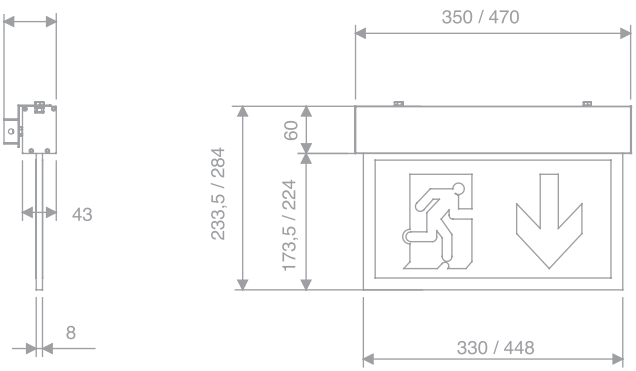

Lumina

Dist. Visión	Tipo*	Aut. (h)	Baterías Uds. / Ah	Uds. caja	Referencia Estándar	PVR	Referencia AutoTest	PVR	Referencia Wireless	PVR	Eco Pila	Eco RAE
34 m	P	1	4X1,1A/h	1	LLB3350ECP	195,00	LLB3350EXP	215,00	LLB3350EDPW	240,00	0,08	0,30
44 m	P	1	4X1,1A/h	1	LLB3450ECP	240,00	LLB3450EXP	260,00	LLB3450EDPW	285,00	0,08	0,30
34 m	P	1	4X1,1A/h	1	LLE3350ECP	230,00	LLE3350EXP	250,00	LLE3350EDPW	275,00	0,08	0,30
34 m	P	1	4X1,1A/h	1	LLM3350ECP	195,00	LLM3350EXP	215,00	LLM3350EDPW	240,00	0,08	0,30
44 m	P	1	4X1,1A/h	1	LLM3450ECP	245,00	LLM3450EXP	265,00	LLM3450EDPW	290,00	0,08	0,30
34 m	P	1	4X1,1A/h	1	LLS3350ECP	195,00	LLS3350EXP	215,00	LLS3350EDPW	240,00	0,08	0,30
44 m	P	1	4X1,1A/h	1	LLS3450ECP	230,00	LLS3450EXP	250,00	LLS3450EDPW	275,00	0,08	0,30
34 m	P	1	4X1,1A/h	1	LLT3350ECP	195,00	LLT3350EXP	215,00	LLT3350EDPW	240,00	0,08	0,30
44 m	P	1	4X1,1A/h	1	LLT3450ECP	235,00	LLT3450EXP	255,00	LLT3450EDPW	280,00	0,08	0,30

Lumina Luminaria

Distancia de Visión	Tipo	Lamp (W)	Uds. caja	Referencia	PVR	Eco Pila	Eco RAE
34 m	230Vac	LED	1	LLB33523	165,00	0,00	0,50
44 m	230Vac	LED	1	LLB34523	210,00	0,00	0,50
34 m	230Vac	LED	1	LLE33523	200,00	0,00	0,50
34 m	230Vac	LED	1	LLM33523	175,00	0,00	0,50
44 m	230Vac	LED	1	LLM34523	223,00	0,00	0,50
34 m	230Vac	LED	1	LLS33523	175,00	0,00	0,50
44 m	230Vac	LED	1	LLS34523	210,00	0,00	0,50
34 m	230Vac	LED	1	LLT33523	175,00	0,00	0,50
44 m	230Vac	LED	1	LLT34523	210,00	0,00	0,50

La luminaria se suministra con Pictograma serigrafiado

Pic. Lum. 1: hombre flecha derecha

Pic. Lum. 2: hombre flecha izquierda

Pic. Lum. 3: hombre flecha abajo

Para pedir una luminaria debe indicar la referencia de la luminaria + la opción de pictogramas deseada

Ej.: LLB-3350EXP + Pic. Lum. 1

***P**: funcionamiento permanente.

WATT

TEST

P
Permanente

Incluidos

IP42 | IK04 | LED | 1 h | 29 m | Ni-Mh | 850º

Principales características

- IP 42
- IK 04
- LED 4000ºk
- Autonomía 1 h
- Distancia de visión: 29 m
- Baterías: Ni-Mh
- Utilización: Interior decorativo
- Modo de funcionamiento: Permanente
- Disponible en sistemas: AutoTest
- Iluminación anti-pánico y señalización
- Instalación: techo superficie y pared mural

Watt

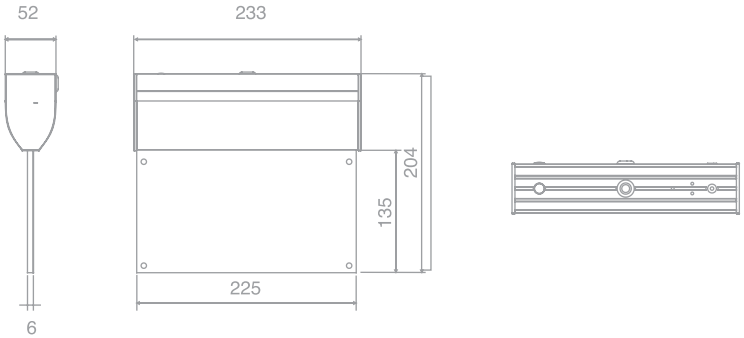

Watt

Dist. Visión	Tipo*	Aut. (h)	Baterías Uds. / Ah	Uds. caja	Referencia Autotest	PVR	Eco Pila	Eco RAE
29 m	P	1	3,6V-1,1Ah	1	LWS3070EXP	114,00	0,06	0,30

Se suministra con un juego completo de pictogramas

Instalación en Techo

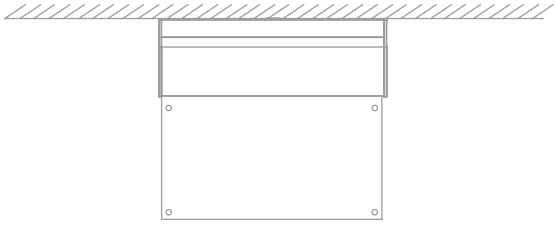

Instalación pared mural

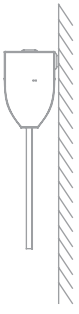

***P**: funcionamiento permanente.

SPAZIO SIGN

STD

TEST

P
Permanente

IP40 | IK04 | LED | 1-3 h | 23 m | Ni-Mh | 850º

Principales características

- IP 40
- IK 04
- LED 4000ºk
- Autonomía 1 - 3 h
- Distancia de visión: 23 m
- Baterías: Ni-Mh
- Utilización: Interior decorativo
- Modo de funcionamiento: Permanente
- Disponible en sistemas: Estándar y AutoTest
- Serigrafía sobre metacrilato. Banderola doble cara.

Spazio Sign

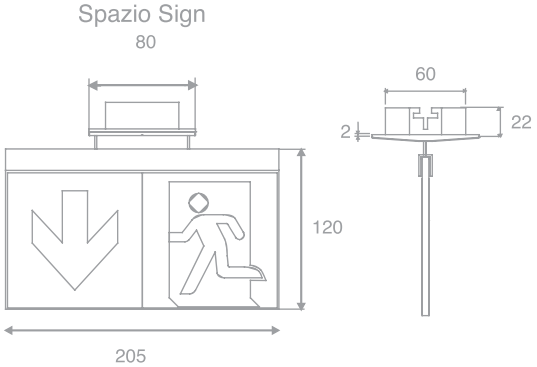

Baterías y electrónica

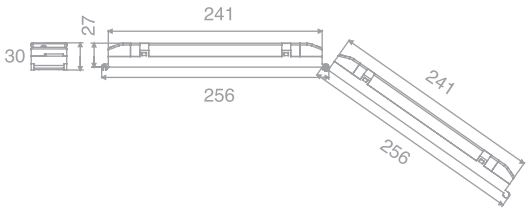

Spazio Sign

Pictogramas serigrafiados

Dist. Visión	Tipo*	Aut. (h)	Baterías Uds. / Ah	Uds. caja	Referencia Estándar	PVR	Referencia AutoTest	PVR	Eco Pila	Eco RAE
23 m	P	1	4x1,1A/h	12	LSS3045ECP	102,00	LSS3045EXP	118,00	0,08	0,30
23 m	P	1	4x1,1A/h	12	LSS3046ECP	102,00	LSS3046EXP	118,00	0,08	0,30
23 m	P	3	4x1,6A/h	12	LSS3045ECP3	112,00	LSS3045EXP3	128,00	0,08	0,30
23 m	P	3	4x1,6A/h	12	LSS3046ECP3	112,00	LSS3046EXP3	128,00	0,08	0,30

Para Pictograma hombre flecha arriba/abajo, escoja la opción de referencia terminada en 6
Para Pictograma hombre flecha derecha/izquierda, escoja la opción de referencia terminada en 5

***P**: funcionamiento permanente.

KONS

STD

P
Permanente

Incluidos

IP42 | IK04 | LED | 1 h | 29 m | Ni-Mh | 850º

Principales características

- IP 42
- IK 04
- LED 4000ºk
- Autonomía 1 h
- Distancia de visión: 29 m
- Baterías: Ni-Mh
- Utilización: Interior decorativo
- Modo de funcionamiento: Permanente
- Disponible en sistema: Estándar
- Instalación: techo superficie, pared mural y pared banderola

Kons

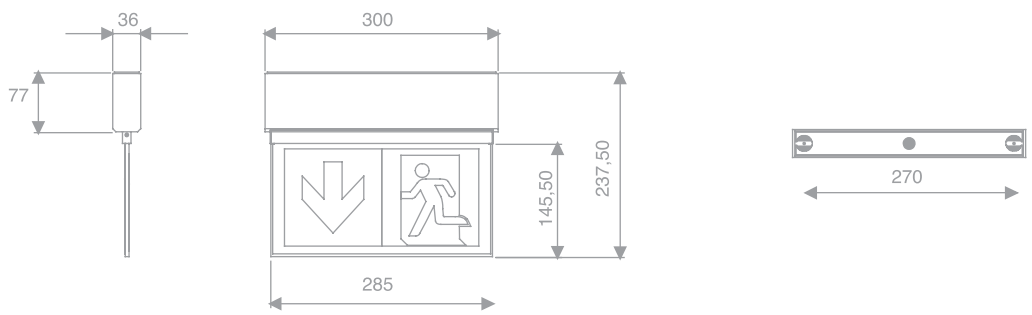

Kons

Dist. Visión	Tipo*	Aut. (h)	Baterías Uds. / Ah	Uds. caja	Referencia Estándar	PVR	Eco Pila	Eco RAE
29 m	P	1	3x1,6A/h	1	LKS3070CP	72,00	0,06	0,30

Se suministra con un juego completo de pictogramas

Instalación en Techo

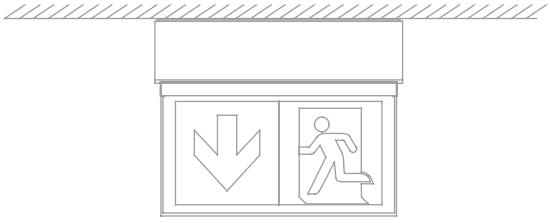

Instalación pared mural

Instalación pared bandera

*P: funcionamiento permanente.

SALIDA

Línea Aplicaciones Especiales

BAAL T/P

IP65 | IK10 | LED | 1 h | Lm 220-425 | Ni-Cd | 850º | -20º

Principales características

- IP 65
- IK 10
- LED 4600ºk
- Autonomía 1 h.
- Rango lumínico: 220-425 lm.
- Baterías: Ni-Cd
- Utilización: Antivandálica. Opciones para iluminación convencional y emergencia. Cámaras frigoríficas.
- Modo de funcionamiento: Permanente / No Permanente
- Disponible en sistema: AutoTest
- Dos opciones de Lente:
  - Evacuación (LED D)
  - Anti-pánico (LED R)

Baal LBP Pared

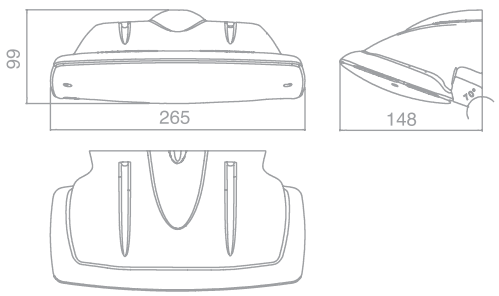

Baal LBT Techo

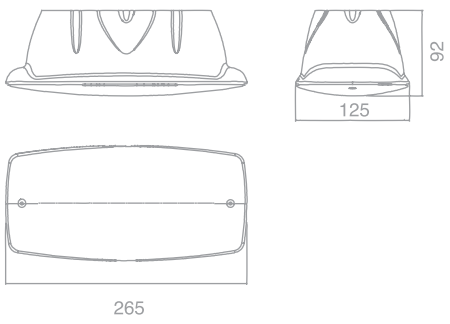

Lente *"Pasillo"* (D)

Lente *"Ambiental"* (R)

Baal T/P

Lm.	Tipo*	Lamp (W)	Aut. (h)	Baterías Uds. / Ah	Uds. caja	Referencia AutoTest	PVR	Eco Pila	Eco RAE
220	P / NP	Led D Pared	1	3x1,6A/h	1	LBP3321XP-WCE	180,00	0,06	0,30
220	P / NP	Led R Pared	1	3x1,6A/h	1	LBP3220XP-WSE	180,00	0,06	0,30
220	P / NP	Led R Techo	1	3x1,6A/h	1	LBT3220XP-CSE	180,00	0,06	0,30

Baal T/P Luminaria

Lm.	Tipo	Lamp (W)	Uds. caja	Referencia	PVR	Eco Pila	Eco RAE
425	120-277V 50/60Hz	Led D Pared	4	LBP342123	125,00	0,00	0,25
425	120-277V 50/60Hz	Led R Pared	4	LBP342023	125,00	0,00	0,25
425	120-277V 50/60Hz	Led R Techo	4	LBT342023	125,00	0,00	0,25

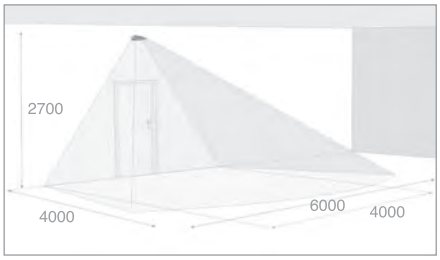

Lente "Ambiental" Montaje pared

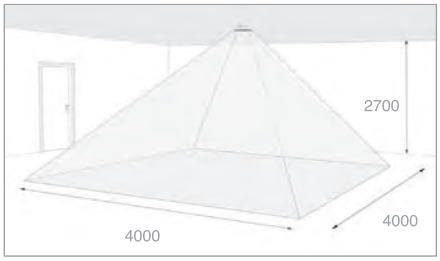

Lente "Ambiental" Montaje techo

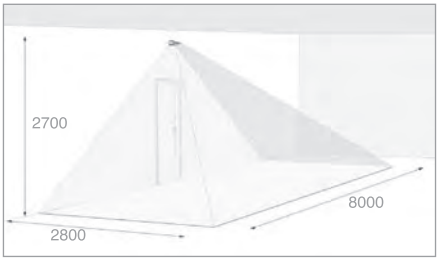

Lente "Pasillo" Montaje pared

***P/NP**: mismo funcionamiento que la luminaria P, con una tercera borna que permite apagar la luminaria en presencia de red a voluntad.
***P**: funcionamiento permanente.

NEPTUNO

STD

TEST

P/NP

IP67 | IK07 | LED | 1-2 h | Lm 150-500 | Ni-Cd | 850º | INOX

Principales características

- IP 67
- IK 07
- LED 4000ºk
- Autonomía 1 - 2 h.
- Rango lumínico: 150-500 lm.
- Baterías: Ni-Cd
- Utilización: Ambientes extremos
- Modo de funcionamiento: Permanente / No Permanente
- Disponible en sistemas: Estándar y AutoTest
- Base en inox + difusor en policarbonato

Neptuno

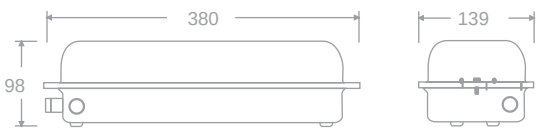

Neptuno

Lm.	Tipo*	Aut. (h)	Baterías Uds. / Ah	Uds. caja	Referencia Estándar	PVR	Referencia AutoTest	PVR	Eco Pila	Eco RAE
150	P / NP	1	3x0,8A/h	6	LNE3150CP	94,00	LNE3150XP	104,20	0,06	0,30
315	P / NP	1	4X1,6A/h	6	LNE3300CP	114,00	LNE3300XP	124,50	0,08	0,30
400	P / NP	1	4X1,6A/h	6	LNE3400CP	126,00	LNE3400XP	136,90	0,08	0,30
500	P / NP	1	5X1,6A/h	6	LNE3500CP	135,00	LNE3500XP	147,00	0,10	0,30
150	P / NP	2	3X1,6A/h	6	LNE3150CP2	105,00	LNE3150XP2	116,50	0,06	0,30
400	P / NP	2	5X2,0A/h	6	LNE3400CP2	135,00	LNE3400XP2	148,90	0,10	0,30

Accesorios

Imagen	Descripción	Uds. caja	Referencia	PVR	Eco Pila	Eco RAE
	Difusor Vidrio Neptuno (amb.agresivos)	1	CNC025	19,95	0,00	0,00
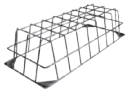	Rejilla Protección	1	AGA230	23,14	0,00	0,00
	Pictograma Señalización adhesivos	1	APA8(XX)	ver pg 84	0,00	0,00

Para la elección del pictograma, sustituir XX por los códigos del pictograma deseado. (pg. 84)

***P/NP**: mismo funcionamiento que la luminaria P, con una tercera borna que permite apagar la luminaria en presencia de red a voluntad.
***P**: funcionamiento permanente.

ARIAN

STD

TEST

WSS

NP
No Permanente

P/NP

IP65 | IK07 | LED | 1-2 h | Lm 100-500 | Ni-Cd | 850º

Principales características

- IP 65
- IK 07
- LED 4000ºk
- Autonomía 1 - 2 h.
- Rango lumínico: 100-500 lm.
- Baterías: Ni-Cd
- Utilización: Exterior estanca. Cámaras frigoríficas
- Modo de funcionamiento: Permanente / No Permanente
- Disponible en sistemas: Estándar, AutoTest y Centralizado Wireless

Arian

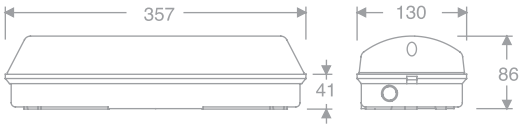

Arian Empotrada

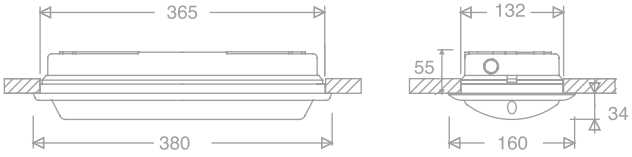

Arian

Lm.	Tipo*	Aut. (h)	Baterías Uds. / Ah	Uds. caja	Referencia Estándar	PVR	Referencia AutoTest	PVR	Referencia Wireless	PVR	Eco Pila	Eco RAE
100	NP	1	3x0,8A/h	6	LAE3100C	29,50					0,06	0,30
150	NP	1	3x0,8A/h	6	LAE3150C	32,50					0,06	0,30
225	NP	1	3x1,6A/h	6	LAE3200C	38,00					0,06	0,30
315	NP	1	4x1,6A/h	6	LAE3300C	42,50					0,08	0,30
400	NP	1	4x1,6A/h	6	LAE3400C	50,00					0,08	0,30
500	NP	1	5x1,6A/h	6	LAE3500C	61,00					0,10	0,30
100	P / NP	1	3x0,8A/h	6	LAE3100CP	51,10	LAE3100XP	60,00	LAE3100DPW	93,00	0,06	0,30
150	P / NP	1	3x0,8A/h	6	LAE3150CP	52,50	LAE3150XP	62,00	LAE3150DPW	96,00	0,06	0,30
225	P / NP	1	3x1,6A/h	6	LAE3200CPF*	90,00					0,06	0,30
225	P / NP	1	3x1,6A/h	6	LAE3200CP	57,00	LAE3200XP	66,50	LAE3200DPW	100,00	0,06	0,30
315	P / NP	1	4x1,6A/h	6	LAE3300CP	67,00	LAE3300XP	74,50	LAE3300DPW	107,50	0,08	0,30
315	P / NP	1	4x1,6A/h	6	LAE3300CPF*	115,00					0,08	0,30
400	P / NP	1	4x1,6A/h	6	LAE3400CP	75,00	LAE3400XP	81,50	LAE3400DPW	120,00	0,08	0,30
500	P / NP	1	5x1,6A/h	6	LAE3500CP	80,00	LAE3500XP	89,00	LAE3500DPW	125,00	0,10	0,30
150	P / NP	2	3x1,6A/h	6	LAE3150CP2	59,00	LAE3150XP2	65,40	LAE3150DP2W	100,00	0,06	0,30
325	P / NP	2	5x1,6A/h	6	LAE3300CP2	87,50	LAE3300XP2	92,00	LAE3300DP2W	125,00	0,10	0,30
400	P / NP	2	5x2,0A/h	6	LAE3400CP2	90,00	LAE3400XP2	95,00			0,10	0,30

*CPF: Especial para cámaras frigoríficas

Accesorios

Imagen	Descripción	Uds. caja	Referencia	PVR	Eco Pila	Eco RAE
	Conjunto accesorios Empotrar Techo Blanco	1	ATE27101	7,70	0,00	0,00
	Conjunto Difusor y Banderola ArianE	1	ADBA008	27,50	0,00	0,00
	Difusor doble cara Opal	1	ABA006	16,97	0,00	0,00
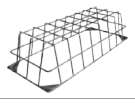	Rejilla Protección	1	AGA230	23,14	0,00	0,00
	Pictograma Señalización	1	APA8(XX)	ver pg 84	0,00	0,00

Para la elección del pictograma, sustituir XX por los códigos del pictograma deseado. (pg. 84)

***NP**: funciona sólo en caso de ausencia de red.
***P/NP**: mismo funcionamiento que la luminaria P, con una tercera borna que permite apagar la luminaria en presencia de red a voluntad.
***P**: funcionamiento permanente.

MAXILUM

STD

TEST

WSS

NP
No Permanente

P/NP

IP65 | IK07 | LED | 1-2 h | Lm 1000-2300 | Ni-Cd | 850º

Principales características

- IP 65
- IK 07
- LED 4000ºk
- Autonomía 1 - 2 h.
- Rango lumínico: 1000-2300 lm.
- Baterías: Ni-Cd
- Utilización: Iluminación grandes áreas
- Modo de funcionamiento: Permanente / No Permanente
- Disponible en sistemas: Estándar, AutoTest y Centralizado Wireless

Maxilum

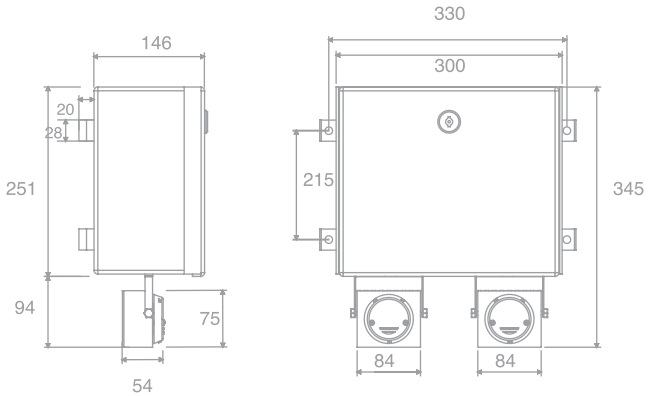

Maxilum

Lm.	Tipo*	Aut. (h)	Baterías Uds. / Ah	Uds. caja	Referencia Estándar	PVR	Referencia AutoTest	PVR	Referencia Wireless	PVR	Eco Pila	Eco RAE
1000	NP	1	10x4A/h	1	PME3100C	400,93	PME3100X	423,08	PME3100DW	445,00	0,50	0,30
1000	P/NP	1	10x4A/h	1	PME3100CP	447,77	PME3100XP	469,92	PME3100DPW	492,00	0,50	0,30
1000	NP	2	10x4A/h	1	PEM3100C2	427,92	PEM3100X2	450,08	PEM3100D2W	472,00	0,50	0,30
1000	P/NP	2	10x4A/h	1	PME3100CP2	496,91	PME3100XP2	496,91	PME3100DP2W	518,90	0,50	0,30
2300	NP	1	14x4A/h	1	PME3200C	427,92	PME3200X	450,08	PME3200DW	471,80	0,70	0,30

***NP**: funciona sólo en caso de ausencia de red.
***P/NP**: mismo funcionamiento que la luminaria P, con una tercera borna que permite apagar la luminaria en presencia de red a voluntad.
***P**: funcionamiento permanente.

SATURNO

STD

NP
No Permanente

C
Combinada

IP66 | IK05 | W 8-58 | LED | 1-3 h | Lm 150-3610 | Ni-Cd | 850º

Ex d IIC T6 Gb / Exd IIB T6 Gb
Ex t IIIC T85ºC Db

Principales características

- IP 66
- IK 05
- Fuente de luz: Fluorescencia y LED
- Autonomía 1 - 3 h.
- Rango lumínico: 150-3610 lm.
- Baterías: Ni-Cd
- Utilización: Ambientes explosivos. ATEX
- Modo de funcionamiento: No Permanente, Central
- Disponible en sistema: Estándar
- Cuatro diferentes tamaños desde 485 a 1650 mm de longitud

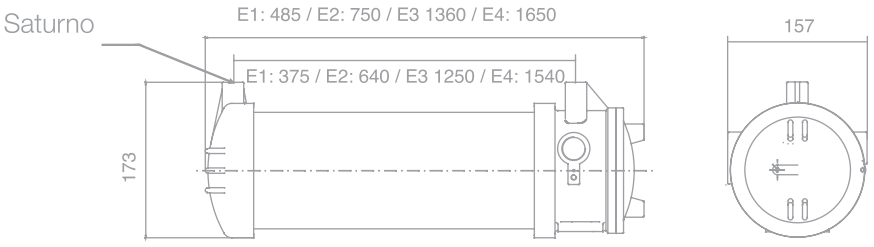

Saturno

Lamp. (W)	Lm.	Tipo*	Aut. (h)	Baterías Uds. / Ah	Dimen-siones	Envolvente	Uds. caja	Referencia Estándar	PVR	Eco Pila	Eco RAE
8WG5	150	NP	1	3x1,6A/h	E1	p	1	FSPC8202C	512,00	0,06	0,60
8WG5	150	NP	1	3x1,6A/h	E1	V	1	FSVC8202C	529,00	0,06	0,60
8WG5	150	NP	3	3x4 A/h	E1	P	1	FSPC8203C	520,90	0,15	0,60
8WG5	280	NP	1	3x4 A/h	E1	P	1	FSPC8352C	525,00	0,15	0,60
8WG5	280	NP	1	3x4 A/h	E1	V	1	FSVC8352C	546,00	0,15	0,60
11W2G7	460	NP	1	3x4 A/h	E1	P	1	FSPC1602C	547,00	0,15	0,60
11W2G7	460	NP	1	3x4 A/h	E2	V	1	FSVC1602C	556,60	0,15	0,60
2x18WG13	500	C	1	4x4A/h	E1	P	1	FSPC2218CC	645,60	0,50	0,90
2x18WG13	500	C	1	4x4A/h	E2	V	1	FSVC2218CC	729,00	0,20	0,90
18WG13	500	NP	1	4x4A/h	E2	P	1	FSPC2118C	592,00	0,20	0,60
18WG13	500	NP	1	4x4A/h	E2	V	1	FSVB2118C	636,00	0,20	0,60
11W2G7	615	NP	1	4x4A/h	E1	P	1	FSPC1902C	562,80	0,20	0,60
2x36WG13	1000	C	1	4x4A/h	E3	P	1	FSPC3236CC	757,80	0,20	0,90
2x36WG13	1000	C	1	4x4A/h	E3	V	1	FSVB3236CC	798,80	0,20	0,90
55W2G11	1000	NP	1	4x4A/h	E2	P	1	FSPC2155C	603,40	0,20	0,60
36WG13	1000	NP	1	4x4A/h	E3	P	1	FSPC3136C	707,00	0,20	0,60
2x58WG13	1100	C	1	4x4A/h	E4	P	1	FSPB4258CC	814,50	0,20	0,90
2x58WG13	1100	C	1	4x4A/h	E4	V	1	FSVB4258CC	960,00	0,20	0,90

Saturno Luminaria

Lm.	Tipo	Lamp (W)	Dimen-siones	Envolvente	Uds. caja	Referencia	PVR	Eco Pila	Eco RAE
820	230Vac	Tubo Led 9W	E2	P	1	LISPC2118	530,50	0,00	0,70
880	230Vac	Tubo Led 9W	E2	V	1	LISVC2118	580,30	0,00	0,70
1370	230Vac	2xTubo Led 9W	E2	P	1	LISPC2218	631,80	0,00	0,70
1475	230Vac	2xTubo Led 9W	E2	V	1	LISVC2218	681,50	0,00	0,70
1710	230Vac	Tubo Led 18W	E3	P	1	LISPC3136	681,30	0,00	0,70
1840	230Vac	Tubo Led 18W	E3	V	1	LISVC3136	751,00	0,00	0,70
2000	230Vac	Tubo Led 22W	E3	P	1	LISPB4158	759,00	0,00	0,70
2160	230Vac	Tubo Led 22W	E3	V	1	LISVB4158	991,00	0,00	0,70
2880	230Vac	2xTubo Led 18W	E4	P	1	LISPC3236	820,00	0,00	0,70
3100	230Vac	2xTubo Led 18W	E4	V	1	LISVC3236	921,00	0,00	0,70
3350	230Vac	2xTubo Led 22W	E4	P	1	LISPB4258	962,00	0,00	0,70
3610	230Vac	2xTubo Led 22W	E4	V	1	LISVB4258	1193,00	0,00	0,70
-	230Vac	18WG13	E2	P	1	ISPC2118	432,20	0,00	0,70
-	230Vac	2x18WG13	E2	P	1	ISPC2218	446,70	0,00	0,70
-	230Vac	36WG13	E3	P	1	ISPC3136	484,90	0,00	0,70
-	230Vac	2x36WG13	E3	P	1	ISPC3236	497,00	0,00	0,70
-	230Vac	58W G13	E4	P	1	ISPB4158	555,20	0,00	0,70
-	230Vac	2x58WG13	E4	P	1	ISPB4258	569,00	0,00	0,70
-	230Vac	18WG13	E2	V	1	ISVC2118	500,00	0,00	0,70
-	230Vac	2x18WG13	E2	V	1	ISVC2218	518,90	0,00	0,70
-	230Vac	2x36WG13	E3	V	1	ISVB3236	537,90	0,00	0,70
-	230Vac	36WG13	E3	V	1	ISVC3136	661,70	0,00	0,70
-	230Vac	2x36WG13	E3	V	1	ISVC3236	673,70	0,00	0,70
-	230Vac	58W G13	E4	V	1	ISVB4158	710,22	0,00	0,70
-	230Vac	2x58WG13	E4	V	1	ISVB4258	724,60	0,00	0,70

P: Policarbonato V: Vidrio

Accesorios

Imagen	Descripción	Uds. caja	Referencia	PVR	Eco Pila	Eco RAE
	Cáncamo (para instalación suspendida)	1	CAM001	4,80	0,00	0,00
	Brida Techo (para instalación superficie)	1	BRD001	15,60	0,00	0,00
	Prensaestopas para cable armado	1	PSA001	15,20	0,00	0,00

***NP**: funciona sólo en caso de ausencia de red.
***C: combinada**

Línea Balizados

VULCANO

STD

NP
No Permanente

Ctral
Centralizado

Ilum
Cortesía

IP42 | IK09 | LED | 3 h | Lm 5 | Ni-Cd | 850º

Principales características

- IP 42
- IK 09
- LED 4000ºk
- Autonomía 3 h.
- Rango lumínico: 5 lm.
- Baterías: Ni-Cd
- Utilización: Balizamiento
- Modo de funcionamiento: No permanente, Centralizado y Cortesía
- Disponible en sistema: Estándar
- Instalación: empotrada caja Zemper (AEC170-IP66), empotrada caja universal (IP 42)

LPV + AEC170

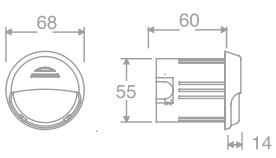

Vulcano

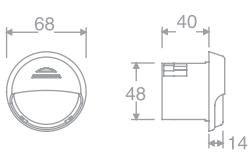

Vulcano + AEM07

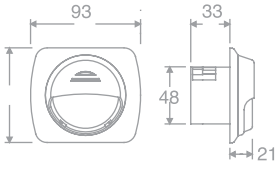

Módulo y central de alimentación ver páginas 76 y 77

Vulcano

Lm.	Tipo*	Color	Aut. (h)	Baterías Uds. / Ah	Uds. caja	Referencia Estándar	PVR	Eco Pila	Eco RAE
5	NP	Blanco	3	2x0,3A/h	76	LPV5591	19,94	0,04	0,30
5	NP	Grafito	3	2x0,3A/h	76	LPV5593	19,94	0,04	0,30
5	Centralizado	Blanco	-	-	76	LPV1031	10,50	0,00	0,30
5	Centralizado	Grafito	-	-	76	LPV1033	10,50	0,00	0,30
5	Cortesia 230	Blanco	-	-	76	LPV1051	10,44	0,00	0,30
5	Cortesía 12V	Blanco	-	-	76	LPV1051-1	10,44	0,00	0,30
5	Cortesia 24V	Blanco	-	-	76	LPV1051-2	10,44	0,00	0,30

Accesorios

Imagen	Descripción	Uds. caja	Referencia	PVR	Eco Pila	Eco RAE
	Caja Empotrar	1	AEC170	0,65	0,00	0,00
	Marco Embelledor Cuadrado colores (para montaje en caja universal)	1	AEM07(X)	5,15	0,00	0,00

(X) El último número de la referencia de producto indica el color de la envolvente 1 (blanco) ó 3 (grafito)

***NP**: funciona sólo en caso de ausencia de red.

VIGIA

STD

NP
No Permanente

Ctral
Centralizado

Ilum
Cortesía

IP22 | IK05 | LED | 3 h | Lm 5 | Ni-Cd | 850°

Principales características

- IP 22
- IK 05
- LED 4000ºk
- Autonomía 3 h.
- Rango lumínico: 5 lm.
- Baterías: Ni-Cd
- Utilización: Balizamiento interior
- Modo de funcionamiento: No permanente, Centralizado y Cortesía
- Disponible en sistema: Estándar
- Instalación: empotrada caja universal, empotrada caja americana

Vigia

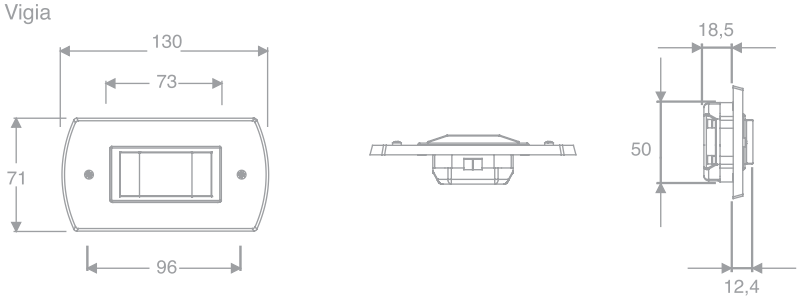

Módulo y central de alimentación ver páginas 76 y 77

Vigia

Lm.	Tipo*	Color	Aut. (h)	Baterías Uds. / Ah	Uds. caja	Referencia Estándar	PVR	Eco Pila	Eco RAE
5	NP	Blanco	3	2x0,3A/h	70	LVA0011	20,89	0,04	0,30
5	NP	Aluminio	3	2x0,3A/h	70	LVA0012	21,86	0,04	0,30
5	Centralizado	Blanco	-	-	70	LPC1021	8,94	0,00	0,30
5	Centralizado	Aluminio	-	-	70	LPC1022	9,37	0,00	0,30
5	Cortesia 230	Blanco	-	-	70	LPC1053	9,10	0,00	0,30
5	Cortesia 12V	Blanco	-	-	70	LPC1053-1	9,10	0,00	0,30
5	Cortesia 24V	Blanco	-	-	70	LPC1053-2	9,10	0,00	0,30

Accesorios

Imagen	Descripción	Uds. caja	Referencia	PVR	Eco Pila	Eco RAE
	Caja Empotrar	1	AEP0011	0,65	0,00	0,00
	Sobre-marco Aluminio	1	AES0021	5,40	0,00	0,00

***NP**: funciona sólo en caso de ausencia de red.

ORION

STD

NP
No Permanente

Ctral
Centralizado

Ilum
Cortesía

IP22 | IK05 | LED | 3 h | Lm 5 | Ni-Cd | 850°

Principales características

- IP 22
- IK 05
- LED 4000ºk
- Autonomía 3 h.
- Rango lumínico: 5 lm.
- Baterías: Ni-Cd
- Utilización: Balizamiento interior
- Modo de funcionamiento: No permanente, Centralizado y Cortesía
- Disponible en sistema: Estándar
- Instalación: empotrada caja universal

Orion

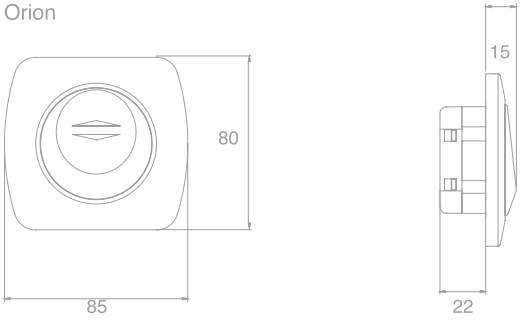

Módulo y central de alimentación ver páginas 76 y 77

Orion

Lm.	Tipo*	Color	Aut. (h)	Baterías Uds. / Ah	Uds. caja	Referencia Estándar	PVR	Eco Pila	Eco RAE
5	NP	Blanco	3	2x0,3A/h	70	LPO0031	18,48	0,04	0,30
5	NP	Grafito	3	2x0,3A/h	70	LPO0033	18,48	0,04	0,30
5	Centralizado	Blanco	-	-	70	LPO1031	9,86	0,00	0,30
5	Centralizado	Grafito	-	-	70	LPO1033	9,86	0,00	0,30
5	Cortesia 230	Blanco	-	-	70	LPO1051	10,34	0,00	0,30
5	Cortesia 12V	Blanco	-	-	70	LPO1051-1	10,34	0,00	0,30
5	Cortesia 24V	Blanco	-	-	70	LPO1051-2	10,34	0,00	0,30

***NP**: funciona sólo en caso de ausencia de red.

MINIMINOR

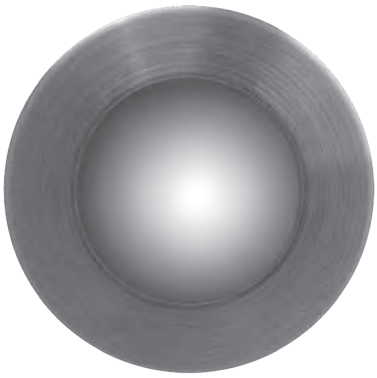

IP67 | IK09 | LED | Lm 5 | 850º | INOX

Principales características

- IP 67
- IK 09
- LED
- Rango lumínico: 5 lm.
- Utilización: Balizamiento
- Modo de funcionamiento: Centralizado
- Disponible en sistema: Estándar

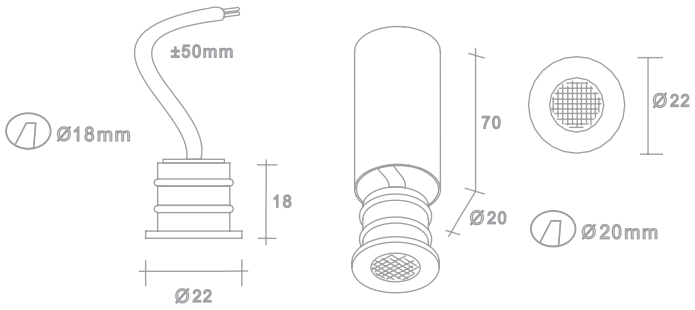

Miniminor

Lm.	Tipo*	Aliment.	W	Uds. caja	Referencia Estándar	PVR	Eco Pila	Eco RAE
5	Centralizado	24Vcc	0,4w	2	LMNASI200030I	29,89	0,00	0,30

Accesorios

Descripción	Uds. caja	Referencia	PVR	Eco Pila	Eco RAE
Tubo PVC para empotrar	1	CMN2070	1,36	0,00	0,00

Módulo y central de alimentación ver páginas 76 y 77

TRAZE

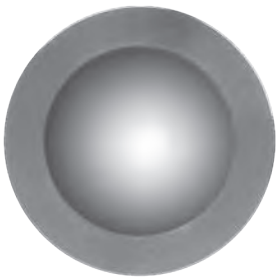

IP65 | IK09 | LED | Lm 5 | 850º | INOX

Principales características

- IP 65
- IK 09
- LED
- Rango lumínico: 5 lm.
- Utilización: Balizamiento
- Modo de funcionamiento: Centralizado
- Disponible en sistema: Estándar

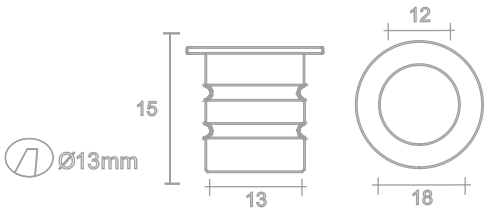

Traze

Lm.	Tipo*	Aliment.	W	Uds. caja	Referencia Estándar	PVR	Eco Pila	Eco RAE
5	Centralizado	12Vcc	0,3 w	1	LTRASI100010I	16,71	0,00	0,30

Módulo y central de alimentación ver páginas 76 y 77

GHIA

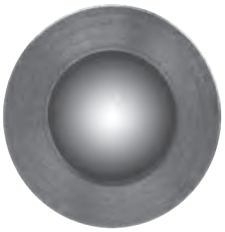

IP65 | IK09 | LED | Lm 5 | 850º | INOX

Principales características

- IP 65
- IK 09
- Fuente de luz: LED
- Rango lumínico: 5 lm.
- Utilización: Interior
- Modo de funcionamiento: Centralizado
- Disponible en sistema: Estándar

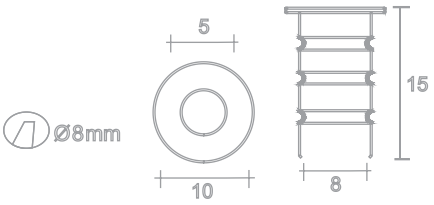

Ghia

Lm.	Tipo*	Aliment.	W	Uds. caja	Referencia Estándar	PVR	Eco Pila	Eco RAE
5	Centralizado	12Vcc	0,3w	1	LGHASI10010I	14,49	0,00	0,30

Módulo y central de alimentación ver páginas 76 y 77

Otros Productos

Módulo de alimentación LPD

STD

NP
No Permanente

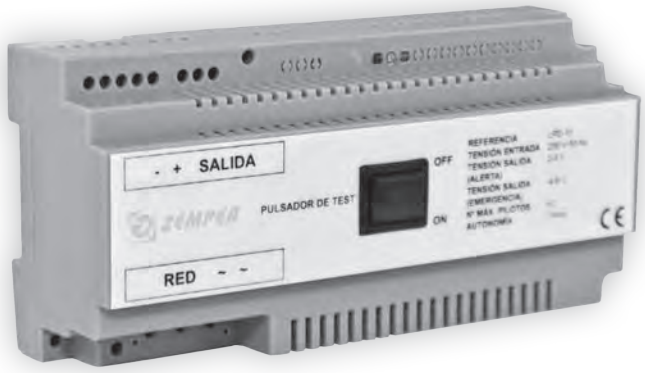

IP20 | 1 h | Ni-Cd

Principales características

- IP 20
- Autonomía: 1 h.
- Utilización: Interior
- Modo de funcionamiento: No Permanente
- Módulo alimentador de pilotos centralizados, Tipo LPV, LPC y LPO
- Instalación: carril DIN

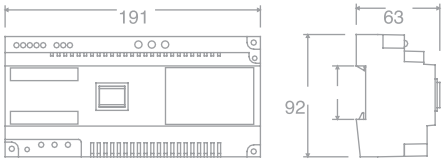

LPD

Nº pilotos	Valido para	Tipo*	Aut. (h)	Baterías Uds. / Ah	Uds. caja	Referencia Estándar	PVR	Eco Pila	Eco RAE
20	LPV-LPC-LPO	NP	1	4X1,6A/h	1	LPD20	196,49	0,08	0,30
50	LPV-LPC-LPO	NP	1	4X1,6A/h	1	LPD50	259,10	0,08	0,30

***NP**: funciona sólo en caso de ausencia de red.

Central de Alimentación LPE

STD

P
Permanente

IP42 IK05 1 h Ni-Cd

Principales características

- Armario alimentador de pilotos centralizados
- IP 42
- IK 05
- Autonomía: 1 h.
- Utilización: Interior
- Modo de funcionamiento: Permanente

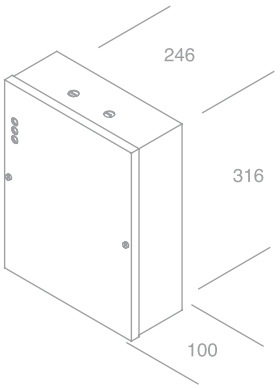

LPE

Salida	Tipo*	Aut. (h)	Baterías Uds. / Ah	Uds. caja	Referencia Estándar	PVR	Eco Pila	Eco RAE
24Vdc 30W	P	1	20x1,6A/h	1	LPE080	321,30	0,40	0,30
12Vdc 60W	P	1	20x4A/h	1	LPE160	315,10	1,00	0,30
12Vdc 20W	P	1	20x1,6A/h	1	LPE150	265,00	0,40	0,30

***P**: funcionamiento permanente.

KITS: KFM

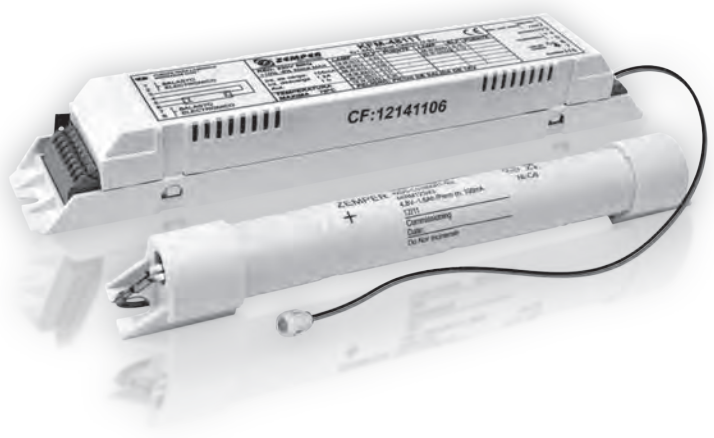

IP20 | W T5-T8 | 1-3 h | Ni-Cd | 850º

Principales características

- IP 20
- Lámpara: T5 - T8
- Fuente de luz: Fluorescencia
- Autonomía: 1 - 3 h.
- Utilización: Interior
- Disponible en sistema: Estándar

KFM

Lampara	Aut. (h)	Baterías Uds. / Ah	Uds. caja	Dimensiones A	B	C	D	E	F	Referencia Estándar	PVR	Eco Pila	Eco RAE
T8	1	10x1,6A/h	1	230	40	32	250	48	26	KFM1211T	60,00	0,20	0,00
T8	1	4x1,6A/h	1	230	40	32	210	26	26	KFM4811T	42,08	0,08	0,00
T5	1	10x1,6A/h	1	230	40	32	250	48	26	KFM1251T	67,50	0,20	0,00
T8	1	3x1,6A/h	1	230	40	32	168	26	26	KFM3611T	39,17	0,06	0,00
T5	1	5x1,6A/h	1	230	40	32	252	26	26	KFM6051T	48,33	0,10	0,00
T8	1	6x1,6A/h	1	230	40	32	168	48	26	KFM7211T	50,00	0,12	0,00
T8	1	6x1,6A/h	1	230	40	32	168	48	26	KFM7258T	50,50	0,12	0,00
T8	3	4X4A/h	1	300	40	32	273	35	35	KFM4843T	62,92	0,20	0,00
T8	3	3x4A/h	1	300	40	32	214	35	35	KFM3643T	58,33	0,15	0,00
T5	3	5x4,0A/h	1	300	40	32	333	35	35	KFM6053T	65,00	0,25	0,00

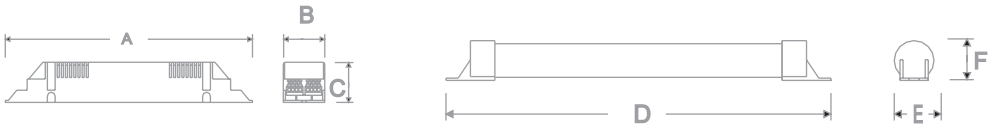

KITS: KFU

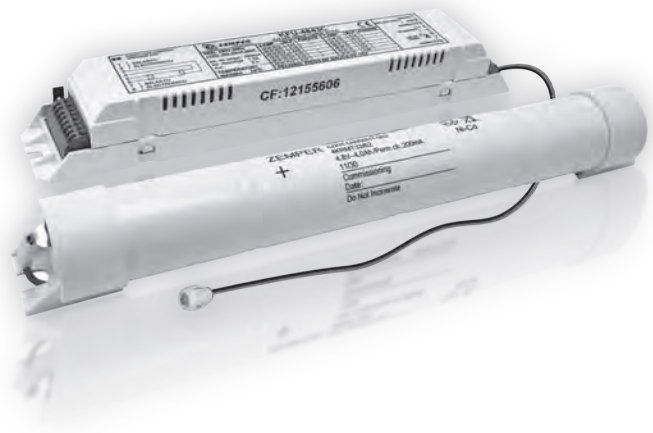

STD

TEST

IP20 | 1-3 h | Ni-Cd | 850º

Principales características

- IP 20
- Lámpara: Universal
- Fuente de luz: Fluorescente Universal
- Autonomía: 1 - 3 h.
- Utilización: Interior
- Disponible en sistema: Estándar y AutoTest

KFU

Lampara	Aut. (h)	Baterías Uds. / Ah	Uds. caja	Dimensiones						Referencia Estándar	PVR	Referencia AutoTest	PVR	Eco Pila	Eco RAE
				A	B	C	D	E	F						
Universal	1	4x1,6A/h	1	230	40	32	210	26	26	KFU4811C	42,90	KFU4811X	60,00	0,08	0,00
Universal	1	10x1,6A/h	1	230	40	32	250	48	26	KFU1211C	61,50			0,20	0,00
Universal	3	4X4A/h	1	230	40	32	273	35	35	KFU4843C	62,92	KFU4843X	81,90	0,20	0,00

KITS: KLM

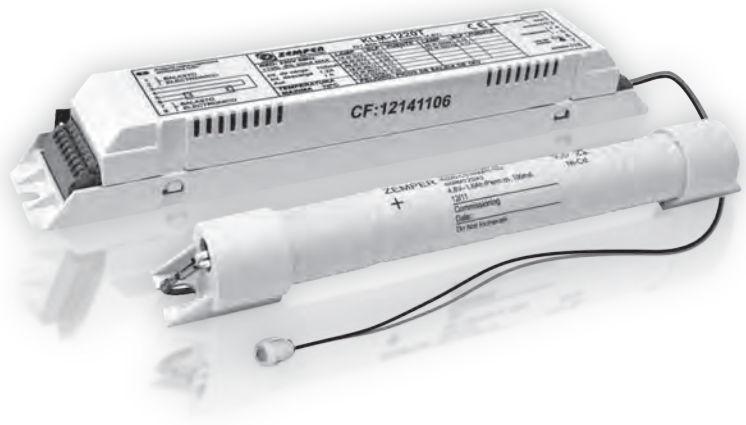

IP20 | LED | W 15-35 | 1 h | Lm 5 | 850º

Principales características

- IP 20
- Lámpara: T5 - T8
- Fuente de luz: LED 12V
- Autonomía: 1 h.
- Utilización: Interior
- Disponible en sistema: Estándar

KLM

Lampara	Aut. (h)	Baterías Uds. / Ah	Uds. caja	Dimensiones A	B	C	D	E	F	Referencia Estándar	PVR	Eco Pila	Eco RAE
12V- LED<15W	1	10x1,6A/h	1	230	40	32	250	48	26	KLM1220T	67,08	0,20	0,00
12V-LED<35W	1	10x4A/h	1	230	40	32	330	68	36	KLM1250T	103,90	0,50	0,00

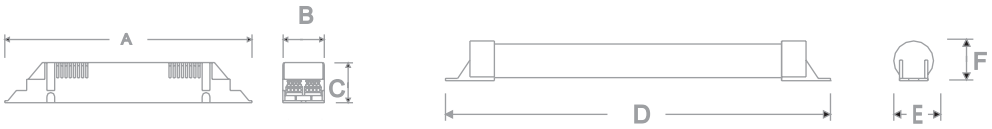

CHRONOBAT

Principales características

- Medidor de autonomía para iluminación de emergencia
- Compacto y versatil
- Ahorro de tiempo y reducción de costes de mantenimiento
- Dos modelos: información por LED o por registro visual

Chronobat

Descripción	Uds. caja	Referencia	PVR	Eco Pila	Eco RAE
Medidor de Autonomia Chronobat by Leds	1	MAZ02	39,95	0,00	0,00
Medidor de Autonomia Chronobat Registro visual	1	MAZ01	50,00	0,00	0,00

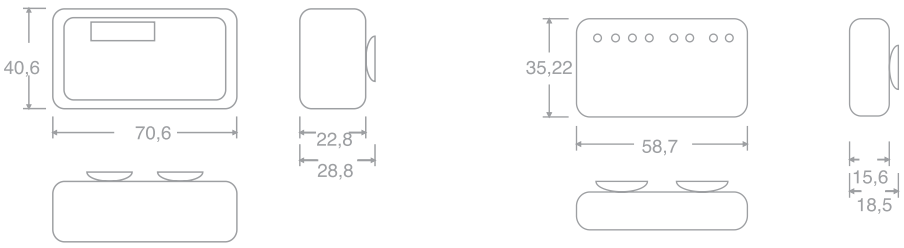

TELEMANDOS Y CONTROL

Telemandos y control

Imagen	Descripción	Uds. caja	Referencia	PVR	Eco Pila	Eco RAE
	Amplificador repetidor RS232 (Central-PC) ZD+	1	AMP232	237,50	0,00	0,00
	Central Gestión PC ZD+/ZDW 8 Zonas (125x8)	1	TPT8250	1250,00	0,35	0,00
	Central Gestión PC ZD+ 2 Zonas (125x2)	1	TPT2250	675,00	0,06	0,00
	Concentrador Inalambrico ZDW 250 Luminarias	1	CTE250	110,50	0,00	0,00
	Mando Programador Sistema ZD+	1	PZD250	475,00	0,00	0,00

Telemandos y control

Imagen	Descripción	Uds. caja	Referencia	PVR	Eco Pila	Eco RAE
	Modulo adaptador ZD/ZD+	1	TZD6250	890,00	0,20	0,00
	Modulo comunicación TCP/IP / BACnet Sistema ZD+	1	ATCP001	349,00	0,06	0,00
	Telemando Estandar ZC y ZX 300 Luminarias	1	TMS300	65,05	0,18	0,00
	Telemando repetidor zona ZD+ 125 Lm. RS485	1	TMR300D+	337,50	0,18	0,00
	Telemando Universal temporizado automata ZC y ZX	1	TMU300	114,40	0,18	0,00

PICTOGRAMAS

16

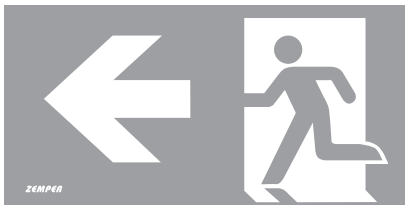

17

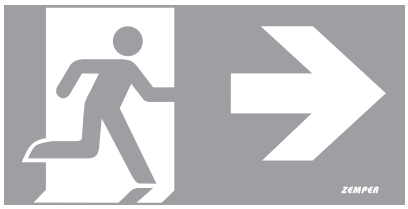

18

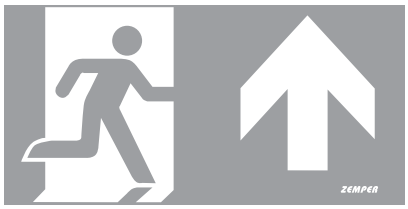

19

APT316

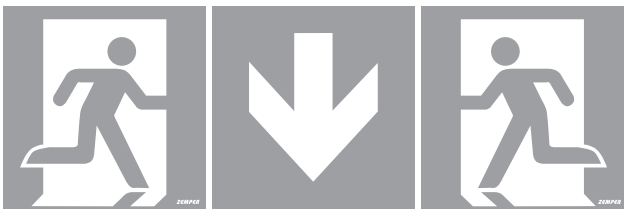

Pictogramas

Descripción	Uds. caja	Referencia	PVR	Eco Pila	Eco RAE
Pictograma Señalización 196x98 mm	1	APT3(XX)	3,00	0,00	0,00
Pictograma Señalización 240x92 mm	1	APV6(XX)	1,60	0,00	0,00
Pictograma Señalización 297x105 mm	1	APA8(XX)	3,00	0,00	0,00
Pictograma Universal triple 98x98 mm	1	APT316	4,80	0,00	0,00

Para la elección del pictograma, sustituir XX por los códigos del pictograma deseado

CONDICIONES DE VENTA

Pedidos:

Cualquier pedido implica la aceptación de nuestras condiciones generales de venta, sean cual sean las cláusulas que figuran en los documentos del cliente. Los pedidos deben ser confirmados por escrito. La mercancía se suministrará en embalajes completos.

Precio:

Los precios de venta serán los de la tarifa vigente en el momento de la entrega salvo condiciones especiales pactadas con anterioridad. Los precios podrán ser revisados en cualquier momento en función de la variación del coste de sus elementos constitutivos.

Portes:

Los portes serán pagados para cualquier pedido superior a un neto de factura, antes de impuestos, de 360 euros, (600 euros para Canarias).
Para pedidos inferiores al citado importe, la mercancía será enviada a portes debidos.
La mercancía enviada a portes pagados se efectuará por el medio elegido por Electrozemper S.A. Cualquier otro medio indicado por el cliente será a cargo de éste.
La mercancía viaja a cuenta y riesgo del cliente, fuera cual fuera la forma de envío. En ningún caso se podrá exigir a Electrozemper S.A. responsabilidad alguna por daños en el material por culpa del transporte.

Plazos:

Los plazos de entrega previamente pactados se respetarán salvo causas de fuerza mayor, en cuyo caso se notificará al cliente la demora con anticipación. En el caso de no haberse pactado ningún plazo de entrega los pedidos se servirán rigurosamente por el orden de llegada.
Los retrasos de entrega no serán, en ningún caso, motivo de rechazo de las mercancías ni objeto de penalización.

Facturación y condiciones de pago:

El importe mínimo de facturación será de 360 euros. Para pedidos inferiores a esta cantidad los precios se verán incrementados en un 10% sobre el precio habitual de compra.
Los pagos se efectuarán de acuerdo con la ley 15/2010 del 05 - 07

I.V.A.:

Se aplicará el vigente en cada momento.

Propiedad:

Todo material suministrado y facturado por Electrozemper, S.A. es de su propiedad hasta que haya sido pagado el importe total.

Garantía:

Todos los productos de este catálogo cuentan con una garantía de 2 años a partir del momento de la entrega, condicionada a un correcto almacenamiento, instalación y funcionamiento conforme a la normativa vigente.
No están incluidos en la citada garantía las lámparas y tubos, por considerarse elementos perecederos. Dicha garantía se verá perjudicada por la manipulación de los productos afectados por personal ajeno a Electrozemper S.A. a no ser que ésta lo haya autorizado expresamente por escrito.

La garantía se limita estrictamente a la sustitución o reparación del material reconocido defectuoso y devuelto a nuestra sede social, no dando en ningún caso lugar a reclamaciones por daños o perjuicios ocasionados por los defectos encontrados y/o cualquier tipo de gastos o indemnizaciones.
Los gastos de transporte correrán por cuenta del cliente.

La garantía excluye las averías generadas por una instalación incorrecta, manipulación inadecuada, negligencia o causas externas.

Devoluciones:

No se aceptarán devoluciones sin la conformidad por escrito de Electrozemper S. A. y siempre indicando la factura de procedencia. Serán abonadas cumpliendo estos requisitos:

- Envío a Portes Pagados
- Embalajes originales
- Mercancía en perfecto estado
- Producto en vigor en el Catálogo

No se admitirán devoluciones en ningún caso de los productos diseñados o que contengan alguna modificación especificada por el cliente.

Transcurridos 30 días desde la fecha de entrega, la mercancía se abonará con un demérito de un 15% en concepto de participación de los gastos de revisión y acondicionamiento.

Nuestras condiciones generales de venta priman sobre las condiciones generales de compra del Cliente, y sobre las que no estén aceptadas expresamente por Electrozemper S. A.

Cualquier disputa que pudiera surgir, fuera cual fuera su naturaleza o causa, estará sometida a la jurisdicción de los Tribunales de Ciudad Real, con exclusión de cualquier otro Fuero.

ZEMPER

www.zemper.com

ZEMPER

Electrozemper, S.A.
Avenida de la Ciencia, s/n
(Polígono Industrial Avanzado)
13005 Ciudad Real (España)
Tel.: +34 902 11 11 97
Fax: +34 902 22 22 97
info@zemper.com
www.zemper.com

Showroom Madrid
C/ Juan de Mariana 16
28045 Madrid
Tel.: +34 91 527 13 50

Showroom Barcelona
C/ Honduras, 40
08027 Barcelona
Tel: +34 93 296 96 75

TTE-15-00

Light
ZEMPER
Alta Tecnología
Tienda, Proyectos y Distribución
MasterCard
VISA
PayPal
Lighting Shop
www.Select-Light.com
(+34) 931 145 863
select Light